Zeitschrift: Schweizerisches Handelsamtsblatt = Feuille officielle suisse du commerce = Foglio ufficiale svizzero di commercio

Herausgeber: Staatssekretariat für Wirtschaft

Band: 54 (1936)

Heft: 172

Heft

Nutzungsbedingungen

Die ETH-Bibliothek ist die Anbieterin der digitalisierten Zeitschriften auf E-Periodica. Sie besitzt keine Urheberrechte an den Zeitschriften und ist nicht verantwortlich für deren Inhalte. Die Rechte liegen in der Regel bei den Herausgebern beziehungsweise den externen Rechteinhabern. Das Veröffentlichen von Bildern in Print- und Online-Publikationen sowie auf Social Media-Kanälen oder Webseiten ist nur mit vorheriger Genehmigung der Rechteinhaber erlaubt. Mehr erfahren

Conditions d'utilisation

L'ETH Library est le fournisseur des revues numérisées. Elle ne détient aucun droit d'auteur sur les revues et n'est pas responsable de leur contenu. En règle générale, les droits sont détenus par les éditeurs ou les détenteurs de droits externes. La reproduction d'images dans des publications imprimées ou en ligne ainsi que sur des canaux de médias sociaux ou des sites web n'est autorisée qu'avec l'accord préalable des détenteurs des droits. En savoir plus

Terms of use

The ETH Library is the provider of the digitised journals. It does not own any copyrights to the journals and is not responsible for their content. The rights usually lie with the publishers or the external rights holders. Publishing images in print and online publications, as well as on social media channels or websites, is only permitted with the prior consent of the rights holders. Find out more

Download PDF: 04.08.2025

ETH-Bibliothek Zürich, E-Periodica, https://www.e-periodica.ch

Bern
Samstag, 25. Juli
1936

Schweizerisches Handelsamtsblatt

Berne
Samedi, 25 juillet
1936

Feuille officielle suisse du commerce · Foglio ufficiale svizzero di commercio

Erscheint täglich
ausgenommen Sonn- und Feiertage

LIV. Jahrgang — LIVme année

Paraît journellement
le dimanche et les jours de fête exceptés

Monatsbeilage
Die Volkswirtschaft

Supplément mensuel
La Vie économique

Supplemento mensile
La Vita economica

N° 172

Redaktion und Administration:
Effingerstrasse 3 in Bern. Telephon Nr. 21.660

Abonnement: *Schweiz:* Jährlich Fr. 24.30, halbjährlich Fr. 12.30, vierteljährlich Fr. 6.30, zwei Monate Fr. 4.30, ein Monat Fr. 2.30 — *Ausland:* Zuschlag des Porto — Es kann nur bei der Post abonniert werden — Preis der Einzelnummer 25 Cts. — **Annoncen-Regie: Publicitas A. G.** — **Insertionspreis: 50 Cts.** die sechsgespaltene Kolonelzeile (Ausland 65 Cts.)

Rédaction et Administration:
Effingerstrasse 3, à Berne, Téléphone nº 21.660

Abonnements: *Suisse:* un an, 24 fr. 30; un semestre, 12 fr. 30; un trimestre, 6 fr. 30; deux mois, 4 fr. 30; un mois, 2 fr. 30 — *Etranger:* Frais de port en plus — Les abonnements ne peuvent être pris qu'à la poste — Prix du numéro 25 cts — **Régie des annonces: Publicitas S.A.** — **Prix d'insertion: 50 cts** la ligne de colonne (Etranger: 65 cts)

N° 172

Inhalt — Sommaire — Sommario

Konkurse. — Nachlassverträge. — Faillites. — Concordats. — Fallimenti. — Concordati.
Handelsregister. — Registre du commerce. — Registro di commercio.
Bilanzen. — Bilans. — Bilanci.
Ordonnances de sursis en faveur des communes de Boveresse, Buttes, Chézard-Saint-Martin, Pâquier, des Bayards, Hauts-Geneveys et des Ponts-de-Martel.

Mitteilungen — Communications — Comunicazioni

Postüberweisungsdienst mit dem Ausland. — Service international des virements postaux.
Postcheckverkehr, Beitritte. — Service des chèques postaux, adhésions.

Amtlicher Teil — Partie officielle — Parte ufficiale

Konkurse — Faillites — Fallimenti

Die Konkurse und Nachlassverträge werden am **Mittwoch** und am **Samstag** veröffentlicht. Die Aufträge müssen spätestens **Mittwoch, morgens um 8 Uhr,** bezw. **am Freitag um 12 Uhr, beim Bureau des Schweiz. Handelsamtsblattes, Effingerstrasse 3 in Bern,** eingelangt sein.

Les faillites et les concordats sont publiés chaque **mercredi et samedi.** Les ordres doivent parvenir au **Bureau de la Feuille officielle suisse du commerce, Effingerstrasse 3, à Berne,** au plus tard **à 8 heures le mercredi et à midi le vendredi.**

Konkurseröffnungen — Ouvertures de faillites

(SchKG 231, 232.)
(VZG vom 23. April 1920, Art. 29, 123.)

Die Gläubiger der Gemeinschuldner und alle Personen, die auf in Händen eines Gemeinschuldners befindliche Vermögensstücke Anspruch machen, werden aufgefordert, binnen der Eingabefrist ihre Forderungen oder Ansprüche unter Einlegung der Beweismittel (Schuldscheine, Buchauszüge usw.) in Original oder amtlich beglaubigter Abschrift dem betreffenden Konkursamt einzugeben. Mit der Eröffnung des Konkurses hört gegenüber dem Gemeinschuldner der Zinsenlauf für alle Forderungen, mit Ausnahme der pfandversicherten, auf (SchKG 209).

Die Grundpfandgläubiger haben ihre Forderungen in Kapital, Zinsen und Kosten zerlegt anzumelden und gleichzeitig auch anzugeben, ob die Kapitalforderung schon fällig oder gekündigt sei, allfällig für welchen Betrag und auf welchen Termin.

Die Inhaber von Dienstbarkeiten, welche unter dem früheren kantonalen Recht ohne Eintragung in die öffentlichen Bücher entstanden und noch nicht eingetragen sind, werden aufgefordert, diese Rechte unter Einlegung allfälliger Beweismittel in Original oder amtlich beglaubigter Abschrift binnen 20 Tagen beim Konkursamt einzugeben. Die nicht angemeldeten Dienstbarkeiten können gegenüber einem gutgläubigen Erwerber des belasteten Grundstückes nicht mehr geltend gemacht werden, soweit es sich nicht um Rechte handelt, die auch nach dem Zivilgesetzbuch ohne Eintragung in das Grundbuch dinglich wirksam sind.

Desgleichen haben die Schuldner der Gemeinschuldner sich binnen der Eingabefrist als solche anzumelden bei Straffolgen im Unterlassungsfalle.

Wer Sachen eines Gemeinschuldners als Pfandgläubiger oder aus andern Gründen besitzt, hat sie ohne Nachteil für sein Vorzugsrecht binnen der Eingabefrist dem Konkursamte zur Verfügung zu stellen bei Straffolgen im Unterlassungsfalle; im Falle ungerechtfertigter Unterlassung erlischt zudem das Vorzugsrecht.

Die Pfandgläubiger, sowie Drittpersonen, denen Pfandtitel auf den Liegenschaften des Gemeinschuldners welterverpfändet worden sind, haben die Pfandtitel und Pfandverschreibungen innerhalb der gleichen Frist dem Konkursamt einzureichen.

Den Gläubigerversammlungen können auch Mitschuldner und Bürgen des Gemeinschuldners sowie Gewährspflichtige beiwohnen.

(L. P. 231, 232.)
(O. T. féd. du 23 avril 1920, art. 29, 123.)

Les créanciers du failli et tous ceux qui ont des revendications à exercer sont invités à produire, dans le délai fixé pour les productions, leurs créances ou revendications à l'office et à lui remettre leurs moyens de preuve (titres, extraits de livres, etc.) en original ou en copie authentique. L'ouverture de la faillite arrête, à l'égard du failli, le cours des intérêts de toute créance non garantie par gage (L. P. 209).

Les titulaires de créances garanties par gage immobilier doivent annoncer leurs créances en indiquant séparément le capital, les intérêts et les frais, et dire également si le capital est déjà échu ou dénoncé au remboursement, pour quel montant et pour quelle date.

Les titulaires de servitudes nées sous l'empire de l'ancien droit cantonal sans inscription aux registres publics et non encore inscrites, sont invités à produire leurs droits à l'office des faillites dans les 20 jours, en joignant à cette production les moyens de preuve qu'ils possèdent, en original ou en copie certifiée conforme. Les servitudes qui n'auront pas été annoncées ne seront pas opposables à un acquéreur de bonne foi de l'immeuble grevé, à moins qu'il ne s'agisse de droits qui, d'après le code civil également, produisent des effets de nature réelle même en l'absence d'inscription au registre foncier.

Les débiteurs du failli sont tenus de s'annoncer sous les peines de droit dans le délai fixé pour les productions.

Ceux qui détiennent des biens du failli, en qualité de créanciers gagistes ou à quelque titre que ce soit, sont tenus de les mettre à la disposition de l'office dans le délai fixé pour les productions, tous droits réservés, faute de quoi, ils encourront les peines prévues par la loi et seront déchus de leur droit de préférence, en cas d'omission inexcusable.

Les créanciers gagistes et toutes les personnes qui détiennent des titres garantis par une hypothèque sur les immeubles du failli sont tenus de remettre leurs titres à l'office dans le même délai.

Les codébiteurs, cautions et autres garants du failli ont le droit d'assister aux assemblées de créanciers.

Dichiarazioni di fallimento

(L. E. F. 231, 232 e Reg. Trib. fed. del 23 aprile 1920, art. 29, 123.)

I creditori del fallito e tutti coloro che vantano pretese sui beni che sono in suo possesso sono diffidati ad insinuare all'Ufficio dei fallimenti, entro il termine fissato per le insinuazioni, i loro crediti o le loro pretese insieme col mezzi di prova (riconoscimenti di debito, estratti di libri, ecc.) in originale o in copia autentica. Colla dichiarazione di fallimento cessano di decorrere, di fronte al fallito gl'interessi di tutti crediti non garantiti da pegno (L. E. F. 209).

I titolari di crediti garantiti da pegno immobiliare devono insinuare i loro crediti indicando separatamente il capitale, gl'interessi e le spese e dichiarare, inoltre, se il capitale è scaduto o gia disdetto per il pagamento, per quale importo e a quale data.

I titolari di servitù sorte sotto l'impero dell'antico diritto e non ancora iscritte a registro, sono diffidati ad insinuare all'Ufficio le loro pretese entro 20 giorni insieme cogli eventuali mezzi di prova in originale od in copia autentica. Le servitù non insinuate non saranno opponibili ad un aggiudicatario di buona fede del fondo gravato, a meno che si tratti di diritti che anche secondo il nuovo codice civile banno carattere di diritto reale senza inscrizione.

I debitori del fallito sono tenuti ad annunciarsi entro il termine fissato per le insinuazioni sotto comminatoria di pena.

Coloro che, come creditori pignoratizi o a qualunque altro titolo, detengono dei beni spettanti al fallito sono tenuti, senza pregiudizio dei loro diritti, di metterli a disposizione dell'Ufficio entro il termine fissato per le insinuazioni, sotto comminatoria delle pene previste dalla legge e la minaccia, che in caso di omissione non scusabile, i loro diritti di preferenza saranno estinti.

I creditori pignoratizi e tutti coloro che sono in possesso di titoli di pegno immobiliare sugli stabili del fallito, sono tenuti a consegnarli all'Ufficio entro lo stesso termine.

Codebitori, cauzioni ed altri garanti del fallito hanno il diritto di partecipare alle adunanze dei creditori.

Kt. Zürich *Konkursamt Fluntern-Zürich* (6304²)

Gemeinschuldner: Egolf Walter, geb. 1874, von Horgen, Kaufmann, wohnhaft in Zürich 6, Zur frohen Aussicht Nr. 4.

Eigentümer folgender Grundstücke:

1. Kat. Nr. 2356: Wohnhaus Zur frohen Aussicht Nr. 4, in Oberstrass-Zürich 6;
2. Baurecht: Autogarage Assek. Nr. 1311 an der Hadlaubstrasse, in Oberstrass-Zürich 6;
3. Kat. Nr. 3041: Wohnhaus Badenerstrasse 580 und Kleiderfabrikgebäude an der Flurstrasse, in Altstetten-Zürich 9;
4. Gesamteigentumsanteil an:
   Kat. Nr. 588: Pflanzland im Langfach, in Wipkingen-Zürich 10, und
   Kat. Nr. 3494: Bauplatz an der Rebbergstrasse, in Wipkingen-Zürich 10.

Datum der Konkurseröffnung: 26. Juni 1936.
Summarisches Verfahren, Art. 231 SchKG.
Eingabefrist: Bis 14. August 1936; für Dienstbarkeiten: Bis 14. August 1936.

Kt. Zürich *Konkursamt Wiedikon-Zürich* (6308²)

Gemeinschuldnerin: Toledo A.-G., vollautomatische Waagen und Prüfmaschinen, Birmensdorferstrasse 202/4, Zürich 3.
Datum der Konkurseröffnung: 8. Juli 1936.
Summarisches Verfahren gemäss Art. 231 SchKG.
Eingabefrist: Bis 15. August 1936.

Kt. Bern *Konkursamt Bern* (3874)

Gemeinschuldner: Staiber Karl Gustav, Hotelier, Schwanengasse 8, in Bern.

Der Gemeinschuldner ist Miteigentümer zu ½ Anteil der Besitzung: Grundbuchblatt Nr. 1084, Kreis I, von Bern.

Datum der Eröffnung: 15. Juli 1936.
Erste Gläubigerversammlung: Freitag, den 7. August 1936, nachmittags 15 Uhr, im Hotel Wächter, 1. Stock, in Bern.
Eingabefrist: 24. August 1936.

Kt. Bern *Konkursamt Biel* (3866)

Gemeinschuldner: Racine Auguste, Bau- und Möbelschreinerei, Hubelweg 3, Biel-Madretsch.
Datum der Konkurseröffnung: 8. Juli 1936.
Ordentliches Verfahren.
Erste Gläubigerversammlung: Montag, den 3. August 1936, nachmittags 2¼ Uhr, im Bureau des Konkursamtes Biel.
Eingabefrist: Bis und mit dem 25. August 1936.

Kt. Glarus *Konkursamt des Kantons Glarus in Ennenda* (3897)

Gemeinschuldner: Zuber Josef, Autogarage, Niederurnen.
Eigentümer folgender Liegenschaften:

Grundbuch Nr. 339 Niederurnen:

A. Ein Wiesli, Badwiesli genannt, worauf:
B. Ein Wohnhaus mit Werkstätte und Garage.

Datum der Konkurseröffnung: 15. Juli 1936.
Erste Gläubigerversammlung: Montag, den 3. August 1936, 15 Uhr, im Gasthaus zur Krone, Niederurnen.
Eingabefrist: 25. August 1936.

Kt. Basel-Stadt *Konkursamt Basel-Stadt* (3898)

Gemeinschuldner: Omlin-Christen Josef Maria, wohnhaft Stadthausgasse 14, Inhaber der Firma Joseph Omlin, Handel und Fabrikation von Weisswaren, Marktgasse 20, in Basel.
Datum der Konkurseröffnung: 14. Juli 1936.
Ordentliches Konkursverfahren.
Erste Gläubigerversammlung: Montag, den 3. August 1936, nachmittags 4 Uhr, im Gerichtshause, Bäumleingasse 1 (Parterre), Zimmer Nr. 7.
Eingabefrist: Bis und mit 25. August 1936.

Von denjenigen Gläubigern, welche der Gläubigerversammlung nicht beiwohnen und bis zum 3. August 1936, mittags 12 Uhr, nicht schriftliche Einsprache erheben, wird angenommen, dass sie das Konkursamt zur sofortigen freihändigen Verwertung der gesamten Aktiven ermächtigen.

Kt. St. Gallen *Konkursamt Unterrheintal in St. Margrethen* (3899)

Zweite Auskündigung.

Gemeinschuldner: Palusellì Luigi, von Panchia (Italien), Baugeschäft, Diepoldsau.
Konkurseröffnung: 4. Juli 1936.
Summarisches Verfahren, Art. 231 SchKG., Art. 123 und 29, Abs. 3 VZG.
Eingabefrist für Forderungen: Bis 7. August 1936.
Eingabefrist für Dienstbarkeiten: Bis 7. August 1936,

betreffend nachverzeichnete Liegenschaften:

I. im Grundbuchkreis Diepoldsau:
Kat. Plan 15, Nr. 593 a, ein Heimwesen in Schmitter, bestehend in:
a) Wohnhaus mit Magazin, assek. sub Nr. 478 für Fr. 9500.—;
b) 630 m² Gebäudegrundfläche, Hofraum und Garten.

II. im Grundbuchkreis Rorschach:
Parzelle Nr. 1129.
Wohnhaus an der Washingtonstrasse 14, Rorschach, assek. unter Nr. 1383 für Fr. 31,000.—.
415 m² Gebäudegrundfläche, Hofraum und Garten.

III. im Grundbuchkreis Rorschacherberg:
Parzelle Nr. 39 an der Paradiesstrasse, Rorschacherberg:
Wohnhaus, assek. unter Nr. 711 für Fr. 28,000.—.
Gebäudegrundfläche, Hofraum und Garten, 730 m².

IV. im Grundbuchkreis Arbon:
Parzelle 2368, IV. Hauptbuchblatt 82.
2 Aren 97 m² an der Seilerstrasse 11, in Arbon.
Wohnhaus, assek. sub Nr. 1254 für Fr. 23,000.—.
Hof und Garten.

Die Liegenschaftsbeschriebe liegen beim Konkursamt Unterrheintal in St. Margrethen zur Einsicht auf.

Ct. Ticino *Ufficio dei fallimenti di Lugano* (3875)

Fallita: Ditta Zucchi Ettore & Co., in Lugano, Officina per arredamenti vetrine e decorazioni in metallo, con sede a Lugano (Società in nome collettivo).
Decreto apertura fallimento: 3/17 luglio 1936.
Prima assemblea di creditori: 7 agosto 1936, ore 15, presso l'Ufficio Esecuzioni e Fallimenti di Lugano.
Termine per la notifica di crediti: Entro il 25 agosto 1936.

Ct. du Valais *Office des faillites de Sion* (3876)

Failli: Holzer Armand, épicier, Sion.
Date de l'ouverture de la faillite: 18 juillet 1936.
Première assemblée des créanciers: 27 juillet 1936, à 14 heures, dans la grande salle du Café Industriel, à Sion.
Délai pour les productions: 24 août 1936.

Einstellung des Konkursverfahrens — Suspension de la liquidation

(SchKG 230.)

Falls nicht binnen zehn Tagen ein Gläubiger die Durchführung des Konkursverfahrens begehrt und für die Kosten hinreichende Sicherheit leistet, wird das Verfahren geschlossen.

(L. P. 230.)

La faillite sera clôturée faute par les créanciers de réclamer dans les dix jours l'application de la procédure en matière de faillite et d'en avancer les frais.

Kt. Zürich *Konkursamt Uster* (3900)

Ueber Baumann-Zurflüh Karl, von Bubendorf, Handlung, Seestrasse 38 in Niederuster, ist durch Verfügung des Konkursrichters des Bezirksgerichtes Uster vom 13. Juli 1936 der Konkurs eröffnet, das Verfahren aber mit Verfügung des nämlichen Richters vom 20. Juli 1936 mangels Aktiven eingestellt worden.

Sofern nicht ein Gläubiger bis zum 4. August 1936 die Durchführung des Konkurses begehrt und für die Kosten desselben einen Vorschuss von Fr. 300 leistet, wird das Verfahren als geschlossen erklärt.

Kt. Luzern *Konkursamt Luzern* (3901)

Ueber Pellizzari Angelo, Verglasungen, Taubenhausstrasse 8 a, Luzern, ist durch den Amtsgerichtsvizepräsidenten von Luzern-Stadt am 10. Juli 1936 der Konkurs eröffnet, das Verfahren aber mit Verfügung vom 20. Juli 1936 mangels Aktiven eingestellt worden.

Falls nicht ein Gläubiger bis zum 4. August 1936 die Durchführung des Konkursverfahrens begehrt und für die Kosten desselben einen hinreichenden Vorschuss leistet, wird das Verfahren als geschlossen erklärt.

Ct. de Fribourg *Office des faillites de la Sarine, à Fribourg* (3867)

Failli: Flury Edouard, fils d'Edouard, de Luterbach (Soleure), mercerie, bonneterie, vieux fer et métaux, Rue des forgerons 204, à Fribourg.
Date de l'ordonnance suspendant la liquidation faute d'actif: 22 juillet 1936.

Si aucun créancier ne demande d'ici au 4 août 1936 la continuation de la liquidation en faisant l'avance de frais de 200 fr., la liquidation sera clôturée.

Kt. St. Gallen *Konkursamt St. Gallen* (3877)

Gemeinschuldner: Wiedemann-Köpf Anton, Elektriker, von Deutschland, früher Lämmlisbrunnstrasse Nr. 32, nun ob. Büschenstrasse Nr. 10, St. Gallen.
Konkurseröffnung: 17. Juli 1936.
Datum der Einstellungsverfügung: 20. Juli 1936 mangels Massavermögen.
Einsprachefrist: Bis 3. August 1936; Kostenvorschuss Fr. 350.

Ct. de Genève *Office des faillites de Genève* (3902)

La liquidation par voie de faillite ouverte contre Joanneret Ernest, épicerie-laiterie, Rue du Port 6, à Genève, par ordonnance rendue le 8 juin 1936 par le Tribunal de 1re Instance a été, ensuite de constatation de défaut d'actif, suspendue le 23 juillet 1936 par décision du juge de la faillite.

Si aucun créancier ne demande d'ici au 4 août 1936 la continuation de la liquidation, en faisant l'avance de frais en fr. 300, la faillite sera clôturée.

Ct. de Genève *Office des faillites de Genève* (3903)

La liquidation par voie de faillite ouverte contre Delfino James, technicien, Rue de la Rôtisserie 4, à Genève, par ordonnance rendue le 12 juin 1936, par le Tribunal de 1re Instance a été, ensuite de constatation de défaut d'actif, suspendue le 23 juillet 1936 par décision du juge de la faillite.

Si aucun créancier ne demande d'ici au 4 août 1936 la continuation de la liquidation, en faisant l'avance de frais en fr. 300, la faillite sera clôturée.

Ct. de Genève *Office des faillites de Genève* (3904)

La liquidation par voie de faillite ouverte contre la S. A. AVLA, ayant son siège Rue du Simplon 7, à Genève, par ordonnance rendue le 30 juin 1936, par le Tribunal de 1re Instance a été, ensuite de constatation de défaut d'actif, suspendue le 22 juillet 1936 par décision du juge de la faillite.

Si aucun créancier ne demande d'ici au 4 août 1936 la continuation de la liquidation, en faisant l'avance de frais en fr. 300, la faillite sera clôturée.

Kollokationsplan — Etat de collocation

(SchKG 249—251.)

Der ursprüngliche oder abgeänderte Kollokationsplan erwächst in Rechtskraft, falls er nicht binnen zehn Tagen vor dem Konkursgerichte angefochten wird.

(L. P. 249—251.)

L'état de collocation, original ou rectifié passe en force, s'il n'est attaqué dans les dix jours par une action intentée devant le juge qui a prononcé la faillite.

Kt. Zürich *Konkursamt Zürich (Altstadt)* (3905)

Kollokationsplan, Inventar, Abtretung von Rechtsansprüchen (Art. 260 SchKG.), Kompetenzstücke.

Im Konkurs über Müller Alfred René, Restaurateur, von Genf, Betrieb des Café Astoria, in Zürich 1, Nüschelerstrasse 1, liegen der Kollokationsplan und das Inventar bis zum 4. August 1936 den beteiligten Gläubigern beim obgenannten Konkursamt zur Einsicht auf.

Klagen auf Anfechtung des Kollokationsplanes sind bis zum 4. August 1936 beim Einzelrichter im beschleunigten Verfahren des Bezirksgerichtes Zürich durch Einreichung einer Klageschrift im Doppel anhängig zu machen, widrigenfalls der Kollokationsplan als anerkannt betrachtet würde.

Abtretungsbegehren (inbegriffen das Bestreitungsrecht hinsichtlich der Eigentumsansprüchen) im Sinne von Art. 260 SchKG. sind, bei Vermeidung des Ausschlusses, bis zum 4. August 1936 beim Konkursamt Zürich (Altstadt) zu stellen.

Innert der gleichen Frist sind allfällige Beschwerden über die Zuteilung von Kompetenzstücken beim Bezirksgericht Zürich, VII. Abteilung, einzureichen.

Kt. Zürich *Konkursamt Schwamendingen-Zürich* (3878)

Kollokationsplan und Inventar.

Im Konkurse über Stauber Alfred, geb. 1887, Elektriker, Immenweg Nr. 31, in Zürich 11-Oerlikon, liegen Kollokationsplan, Lastenverzeichnis und Inventar den beteiligten Gläubigern beim obgenannten Konkursamt zur Einsicht auf.

Klagen auf Anfechtung des Kollokationsplanes und des Lastenverzeichnisses sind bis zum 4. August 1936 mittelst Klageschrift im Doppel beim Einzelrichter im beschleunigten Verfahren des Bezirksgerichtes Zürich anhängig zu machen, widrigenfalls dieselben als anerkannt betrachtet würden.

Innert der gleichen Frist sind Beschwerden über die Zuteilung der Kompetenzstücke beim Bezirksgericht Zürich und allfällige Begehren um Abtretung von Rechtsansprüchen gemäss Art. 260 SchKG. dem Konkursamt Schwamendingen-Zürich einzureichen.

Kt. Zürich *Konkursamt Unterstrass-Zürich* (3906)

Gemeinschuldnerin: Kollektivgesellschaft Spiegel & Kuhn, Elektrische Installationen, Schaffhauserstrasse Nr. 70, in Zürich 6.
Anfechtungsfrist: Bis 4. August 1936 mittelst Klageschrift im Doppel beim Einzelrichter im beschleunigten Verfahren des Bezirksgerichtes Zürich.

Kt. Bern *Konkursamt Bern* (3879)

Neuauflage des Kollokationsplanes infolge nachträglicher Eingabe.

Gemeinschuldner: Erne-Billetor Joseph, gew. Wirt, Berchtoldstrasse 54, Bern.
Anfechtungsfrist: 4. August 1936.

Ct. de Fribourg *Office des faillites de la Sarine, à Fribourg* (3823)

Failli: Baudot Etienne, épicerie-mercerie, agriculteur, à La Corbaz.
Délai pour intenter action en opposition: 10 jours.

Ct. de Fribourg *Office des faillites de la Sarine, à Fribourg* (3868)

Succession répudiée Schaller Joseph, architecte, en son vivant à Fribourg.
Délai pour intenter action en opposition: 10 jours.

Kt. Solothurn *Konkursamt Lebern, Filiale Grenchen-Bettlach in Grenchen* (3861)

Im Konkurse über Felber Leo, Möbelfabrik, Grenchen, liegt der Kollokationsplan den beteiligten Gläubigern beim obgenannten Konkursamt zur Einsicht auf. Klagen auf Anfechtung des Planes sind innert 10 Tagen von der Bekanntmachung an gerichtlich anhängig zu machen, widrigenfalls er als anerkannt betrachtet würde.

Kt. Basel-Stadt *Konkursamt Basel-Stadt* (3907)

Nachtrag zum Kollokationsplan.

Gemeinschuldnerin: Thieco Holzimport A. G., Aktiengesellschaft zum Handel in Holz, sowie zur Finanzierung und Beteiligung an Geschäften gleicher Art, Gundeldingerstrasse 145 (früher Eichenstrasse 55), in Basel.
Anfechtungsfrist: Innert 10 Tagen.

Ct. de Vaud *Office des faillites de Lausanne* (3880)

Failli: Barraud Edouard, laiterie-épicerie, à Renens.
Date du dépôt: 25 juillet 1936.
Délai pour intenter action en opposition et demander la cession des droits de la masse, art. 49 ord. de 1911: 4 août 1936.
Sinon, l'état de collocation sera considéré comme accepté.
L'inventaire est aussi déposé, art. 32, § 2, de l'ord. de 1911.

Ct. de Vaud *Office des faillites de Lausanne* (3881)

Failli: Dutoit Fernand, gérant, à Lausanne.
Date du dépôt: 25 juillet 1936.
Délai pour intenter action en opposition et demander la cession des droits de la masse, art. 49, ord. de 1911: 4 août 1936
Sinon, l'état de collocation sera considéré comme accepté.
L'inventaire est aussi déposé, art. 32, § 2, de l'ord. de 1911.

Ct. de Vaud *Office des faillites de Lausanne* (3882)

Faillie: Société en nom collectif Martinetti et Jacottet, photos, librairie, à Lausanne.
Date du dépôt: 25 juillet 1936.
Délai pour intenter action en opposition et demander la cession des droits de la masse, art. 49, ord. de 1911: 4 août 1936.
Sinon, l'état de collocation sera considéré comme accepté.

Ct. de Vaud *Office des faillites de Vevey* (3855)

Failli: Zuretti Pierre, entrepreneur, à La Tour-de-Peilz.
Date du dépôt: 25 juillet 1936.
Délai pour intenter action en opposition et demander la cession des droits de la masse, art. 49, ord. de 1911: 4 août 1936.
Sinon, l'état de collocation sera considéré comme accepté.
L'inventaire est aussi déposé, art. 32, al. 2 de l'ord. de 1911.

Ct. de Neuchâtel *Office des faillites du Locle* (3883)

Failli: Huguenin Jacques, menuiserie et fabrique de baguettes «Cadrart», au Locle.

L'état de collocation des créanciers de la faillite susindiquée peut être consulté à l'Office des Faillites. Les actions en contestation de l'état de collocation doivent être introduites dans les dix jours à dater de cette publication. Sinon, l'état de collocation sera considéré comme accepté.

Ct. de Genève *Office des faillites de Genève* (3908)

Faillie: Panco S. A., articles pour fumeurs en gros, Rue de Rive 8, à Genève.

L'état de collocation des créanciers de la faillite susindiquée peut être consulté à l'Office des Faillites. Les actions en contestation de l'état de collocation doivent être introduites dans les dix jours à dater de cette publication. Sinon, l'état de collocation sera considéré comme accepté.

Schluss des Konkursverfahrens — Clôture de la faillite

(SchKG 268.) (L. P. 268.)

Chiusura del fallimento

(L. E. F. 268.)

Kt. Schwyz *Konkursamt Einsiedeln* (3884)

Der Konkurs über Stockert Maria Josefa, in Einsiedeln, ist durch Verfügung des Gerichtspräsidiums Einsiedeln vom 16. Juli 1936 als geschlossen erklärt worden.

Ct. Ticino *Ufficio dei fallimenti di Lugano* (3856)

Fallimento: Romagnoli Rinaldo, fu Agostino, da Medicina (Italia), commercio vini all'ingrosso, già in Tesserete, ora d'ignora dimora.
Data decreto chiusura fallimento: 22 luglio 1936 della Pretura di Lugano-Campagna.

Ct. de Vaud *Office des faillites de Vevey* (3860)

La liquidation de la faillite de Chervet Daniel, primeurs, Rue d'Italie, à Vevey, a été clôturée par ordonnance du président du Tribunal, rendue le 7 juillet 1936.

Widerruf des Konkurses — Révocation de la faillite

(SchKG 195, 196, 317.) (L. P. 195, 196, 317.)

Kt. Bern *Konkursamt Thun* (3869)

Der unterm 21. August 1933 über Lüthi-Rätz Fritz, Fabrikant, in Thun, eröffnete Konkurs ist infolge Zustandekommens eines Nachlassvertrages durch Verfügung des Gerichtspräsidenten von Thun vom 23. Dezember 1935 widerrufen und der Gemeinschuldner in die Verfügung über sein Vermögen wieder eingesetzt worden.

Kt. Bern *Konkursamt Thun* (3870)

Der unterm 21. August 1933 über die Firma Lüthi Fritz & Co., Uhrensteine, Thun, eröffnete Konkurs ist infolge Zustandekommens eines Nachlassvertrages durch Verfügung des Gerichtspräsidenten von Thun vom 23. Dezember 1935 widerrufen worden.

Konkurssteigerungen — Vente aux enchères publiques après faillite

(SchKG 257—259.) (L. P. 257—259.)

Kt. Zürich *Konkursamt Höngg-Zürich* (6306²)

Konkursamtliche Liegenschaftensteigerung.

Im Konkurse über Wiederkehr-Muntwyler Jakob, geb. 1886, Baumeister, in Dietikon/Zürich, gelangen im Auftrage des Konkursamtes Schlieren Freitag, den 28. August 1936, nachmittags 3 Uhr, im Restaurant zum «Freihof» in Oetwil a. L. auf 1. öffentliche Steigerung:

a) Im Grundbuchkreis Höngg-Zürich, Gemeindebann Oetwil a. L.:

1. Ein Wohnhaus, eine Scheune und Stall unter Assek. Nr. 101,
   Ein Keller unter Assek. Nr. 100 b,
   Ein Schopf unter Assek. Nr. 57,
   zusammen für Fr. 53,000 assekuriert.
2. Ca. 24 Aren Gebäudegrundfläche, Kraut- und Baumgarten, und 2 Stücke Baumgarten, bei des Fischern Haus.
3. Ca. 5 Aren 86 m² Gartenland dabei.
4. Ca. 20 Aren Wiesen im Rain, bilde angeblich 2 Parzellen.
5. Ca. 16 Aren 50 m² Wiesen in Jungen oder in der Wiegen.
6. Ca. 4 Aren Wiesen in der Gyrhalden.
7. Ca. 4 Aren Wiesen im Rain, ob dem Neuhaus, des Johannessen.
8. Ca. 8 Aren Wiesen im hintern Bick.
9. Ca. 12 Aren, angeblich nur ca. 8 Aren Wiesen im grossen Stück, das untere.
10. Ca. 4 Aren Wiesen in der Voglezen.
11. Ca. 8 Aren Baumgarten im Kirchhöfli.
12. Ca. 12 Aren Wiesen im Kleinwiesli, in der unter Wiese.
13. Ca. 20 Aren Wiesen in Bickwiesen, oder ob den Bickreben.
14. Ca. 3 Aren Wiesen im Bickacker.
15. Ca. 40 Aren Wiesen und Acker im Grüt.

b) Im Grundbuchkreis Dielsdorf, Gemeindebann Hüttikon:

16. Ca. 16 Aren Wiesen im Weierholz.
17. Ca. 12 Aren Wiesen in oder unter der Kurzrüti.
18. Ca. 28 Aren Wiesen vor dem Langacker.
19. Ca. 64 Aren Wiesen und Holzboden in der Juden- oder Weberrüti.
20. Ca. 12 Aren Wiesen im Flühacker, hinter der Kurzrüti.
21. Ca. 2 Aren Acker in der obern Ebene.
22. Ca. 16 Aren Wiesen im Flühacker.
23. Ca. 12 Aren Wiesen im Weierhölzli.
24. Ca. 20 Aren Wiesen und Waldung in der Kurzrüti.
25. Ca. 16 Aren Acker ob den Forren, im Häusliacker, im Banne Oetwil a. L. gelegen.

Konkursamtliche Schätzung: Fr. 43,000.

Der Ersteigerer hat am Steigerungstage, unmittelbar vor dem Zuschlag auf Abrechnung am Kaufpreis, eine Anzahlung von Fr. 2000 zu leisten.

Die Steigerungsbedingungen und das Lastenverzeichnis liegen bei der unterzeichneten Amtsstelle ab 15. August 1936 zur Einsicht auf.

Höngg-Zürich, den 24. Juli 1936.

Konkursamt Höngg-Zürich: W. Hänseler, Notar.

Kt. Zürich *Konkursamt Unterstrass-Zürich* (6309²)

Im Konkurse des Merz J., Grossmetzgerei, in Zürich, gelangen Mittwoch, den 26. August 1936, nachmittags 4 Uhr, im Restaurant «Milchbuck», Schaffhauserstrasse 113, in Zürich 6, im Auftrage des Konkursamtes Fluntern-Zürich, auf II. öffentliche Steigerung:

1. Das Wohn- und Geschäftshaus Schaffhauserstrasse 126 in Unterstrass-Zürich, unter Nr. 1475 für Fr. 172,000 brandversichert, mit 3 Aren 79,6 m² Land, Gebäudegrundfläche, Hofraum und Garten, Kataster Nr. 2478.
2. Das Wohn- und Geschäftshaus Habsburgstrasse 42 in Wipkingen-Zürich, unter Nr. 554, für Fr. 149,000 brandversichert, mit 2 Aren 86,2 m² Land, Gebäudegrundfläche, Hofraum und Garten, Kataster Nr. 1503.

Anlässlich der I. Steigerung erfolgte kein Angebot.

Die Steigerungsbedingungen liegen bei der unterzeichneten Amtsstelle (Riedtlistrasse 15) zur Einsicht aus.

Zürich, den 23. Juli 1936.

Konkursamt Unterstrass-Zürich:
Eugen Kronauer, Notar.

Kt. Zürich *Konkursamt Küsnacht* (6305²)

Konkursamtliche Liegenschaftensteigerung.

Im Konkurse über Keller August, Immobilien, in Küsnacht, gelangen Donnerstag, den 27. August 1936, nachmittags 2 Uhr, im Restaurant «Ochsen», in Küsnacht, auf 1. öffentliche Steigerung:

Im Gemeindebann Küsnacht liegend:

1. Fünfunddreissig Aren 25 m² Wiesen (Bauland), an der Ränkestrasse, im Gü, Kat. Nr. 4192.
   Konkursamtliche Schätzung: Fr. 70,500.—.
2. Neun Aren 39 m², Bauplatz, an der Zürichstrasse, Kat. Nr. 3497.
   Konkursamtliche Schätzung: Fr. 26,000.—.
3. Zehn Aren 57 m² Bauland, an der Schiedhaldenstrasse, Kat. Nr. 4014.
   Konkursamtliche Schätzung: Fr. 26,000.—.
4. Acht Aren 89 m² Bauland, an der Schiedhaldenstrasse, Kat. Nr. 3324.
   Konkursamtliche Schätzung: Fr. 20,000.—.
5. Sieben Aren 63 m² Bauplatz, an der Buckwiesstrasse und Weinmanngasse, Kat. Nr. 3975.
   Konkursamtliche Schätzung: Fr. 15,000.—.
6. Dreizehn Aren 88 m² Bauland, an der obern Heslibachstrasse, Kat. Nr. 2495.
   Konkursamtliche Schätzung: Fr. 20,000.—.
7. Achtzehn Aren 27 m² Pflanzland (Bauland), im Heslibach, Kat. Nr. 2501.
   Konkursamtliche Schätzung: Fr. 14.500.—.
8. Dreiundsechszig Aren 14 m² Wiese, auf der äussern Allmend, Kat. Nr. 979.
   Konkursamtliche Schätzung: Fr. 15.500.—.

Die Ersteigerer haben unmittelbar vor dem Zuschlag auf Abrechnung am Kaufpreis folgende Anzahlungen zu leisten:

Für Ziffer 1: Fr. 1,500.—.
Für Ziffer 2, 3 u. 4: je » 1,000.—.
Für Ziffer 6 u. 7: » 1,000.—.
Für Ziffer 5 u. 8: je » 500.—.

Die Steigerungsbedingungen und die Lastenverzeichnisse liegen bei der unterzeichneten Amtsstelle zur Einsicht auf.

Küsnacht, den 24. Juli 1936. Konkursamt Küsnacht:
H. Weilenmann, Notar.

Kt. Bern *Konkursamt Wangen a. A.* (3894)

Einmalige konkursamtliche Liegenschaften-Steigerung.

Gemeinschuldner: Conrad Alfred, Mech. Schreinerei in Wangen an der Aare.

Steigerung: Montag, den 31. August 1936, nachmittags 2½ Uhr, im Bureau des Konkursamtes, Amthaus Wangen an der Aare.

Liegenschaften im Gemeindebezirk Wangen an der Aare:

1. Grundbuchblatt Nr. 139: Hausplatz, Hofraum und Acker in den Metzgermatten, Plan Blatt 18 = 40,11 Aren.
   Darauf stehen:
   a) Mechanische Schreinerwerkstatt mit Wohnung und Bureau, unter Nr. 136 B für Fr. 46,600 brandversichert.
   b) Ladenhaus unter Nr. 136 C für Fr. 6600 brandversichert.
   Grundsteuerschatzung Fr. 56,830.—.
   Als Zugehör werden die Maschinen und maschinellen Einrichtungen, gemäss Inventar im Schatzungswerte von zusammen Fr. 18,000.— mitversteigert.
   Konkursamtliche Schatzung zusammen Fr. 48,000.—.
2. Grundbuchblatt Nr. 140: Matte in den Metzgermatten, Plan Blatt 18 = 4,25 Aren.
   Grundsteuerschatzung Fr. 190.—.
   Konkursamtliche Schatzung Fr. 1000.—.
3. Grundbuchblatt Nr. 445: Hausplätze, Hofraum, Garten, Anlagen, Acker und Weg in der Rotfarb, Plan Blatt 5 = 27,64 Aren.
   Darauf stehen:
   a) Wohnhaus mit Autogarage unter Nr. 108 für Fr. 56,400.— brandversichert.
   b) Gartenhaus unter Nr. 108 A für Fr. 400.— brandversichert.
   c) Holzhaus unter Nr. 108 B für Fr. 1200.— brandversichert.
   Grundsteuerschatzung zusammen Fr. 63,370.—.
   Konkursamtliche Schatzung Fr. 61,000.—.

Die Steigerungsgedinge liegen während zehn Tagen vor der Steigerung beim unterzeichneten Amte zur Einsichtnahme öffentlich auf.

Es findet nur diese einzige Steigerung statt und erfolgt der Zuschlag an die Höchstbietenden ohne Rücksichtnahme auf die konkursamtlichen Schatzungen. — Kaufliebhaber werden höfl. eingeladen.

Wangen an der Aare, den 22. Juli 1936.

Konkursamt Wangen an der Aare i. V.:
A. Frey.

Kt. Basel-Stadt *Konkursamt Basel-Stadt* (3909)

Grundstück-Versteigerung. — 1. Gant.

Donnerstag, den 27. August 1936, vormittags 11 Uhr, wird im Gerichtsgebäude, Bäumleingasse 3, I. Stck., im Zivilgerichtssaal (zufolge Requisition des Konkursamtes Fluntern-Zürich), das nachverzeichnete, zur Konkursmasse des Merz Josef, deutscher Reichsbürger, gehörende Grundstück gerichtlich versteigert:

Sektion III, Parzelle 540², haltend 5 a 94,5 m² mit Wohnhaus Steinentorberg 12, Flügelgebäude, Remisengebäude.

Brandschatzung Fr. 120,000.—.

Die amtliche Schatzung des Grundstückes beträgt Fr. 130,000.—.

Beim Zuschlag sind Fr. 1900.— (Handänderungssteuer und mutmassliche Kosten) in bar zu erlegen.

Die Steigerungsbedingungen liegen bei der unterzeichneten Behörde (Liegenschaftsverwaltung) vom 6. August 1936 an zur Einsicht auf.

Basel, den 25. Juli 1936. Konkursamt Basel-Stadt.

Kt. St. Gallen *Konkursamt Wil* (3885)

Erste Steigerung.

Gemeinschuldner: Kühnis-Koller Arnold, Kaufmann, Merkurstrasse, Wil.

Ganttag: Dienstag, den 25. August 1936, nachmittags 3 Uhr.

Gantlokal: Wirtschaft zum «Wilden Mann», in Biel.

Auflage der Steigerungsbedingungen: Vom 5. bis 15. August 1936.

Grundpfand:

Ein Wohnhaus mit Magazinanbau, assek. sub Nr. 975 für Fr. 76,000.— nebst 3 Aren 92 m² Gebäudegrundfläche, Hofraum und Garten an der Kanal- und Merkurstrasse, Wil.

Schatzungssumme und Zuschlagspreis: Fr. 84,000.—.

Vor dem Zuschlage ist eine Anzahlung von Fr. 2000.— zu leisten.

Im übrigen wird auf Art. 257—259 SchKG. und Art. 71 ff. K. V., sowie auf Art. 130 ff. VZG. verwiesen.

Wil, den 22. Juli 1936. Das Konkursamt.

Liegenschaftsverwertungen im Pfändungs- und Pfandverwertungsverfahren

(SchKG 138, 142; VZG Art. 29.)

Réalisation des immeubles dans la procédure de la saisie et de la réalisation de gage

(L. P. 138, 142; O. T. féd. du 23 avril 1920, art. 29.)

Es ergeht hiermit an die Pfandgläubiger und Grundlastberechtigten die Aufforderung, dem unterzeichneten Betreibungsamt binnen der Eingabefrist ihre Ansprüche an dem Grundstück insbesondere auch für Zinsen und Kosten anzumelden und gleichzeitig auch anzugeben, ob die Kapitalforderung schon fällig oder gekündet sei, allfällig für welchen Betrag und auf welchen Termin. Innert der Frist nicht angemeldete Ansprüche sind, soweit sie nicht durch die öffentlichen Bücher festgestellt sind, von der Teilnahme am Ergebnis der Verwertung ausgeschlossen.

Innert der gleichen Frist sind auch alle Dienstbarkeiten anzumelden, welche vor 1912 unter dem früheren kantonalen Rechte begründet und noch nicht in die öffentlichen Bücher eingetragen worden sind. Soweit sie nicht angemeldet werden, können sie einem gutgläubigen Erwerber des Grundstückes gegenüber nicht mehr geltend gemacht werden, sofern sie nicht nach den Bestimmungen des Zivilgesetzbuches auch ohne Eintragung im Grundbuch dinglich wirksam sind.

Par la présente, les créanciers gagistes et les titulaires de charges foncières sont sommés de produire à l'office soussigné, dans le délai fixé pour les productions, leurs droits sur l'immeuble, notamment leurs réclamations d'intérêts et de frais, et de faire savoir en même temps si la créance en capital est déjà échue ou dénoncée au remboursement, le cas échéant pour quel montant et pour quelle date. Les droits non annoncés dans ce délai seront exclus de la répartition, pour autant qu'ils ne sont pas constatés par les registres publics.

Devront être annoncées dans le même délai toutes les servitudes qui ont pris naissance avant 1912 sous l'empire du droit cantonal ancien et qui n'ont pas encore été inscrites dans les registres publics. Les servitudes non annoncées ne seront pas opposables à l'acquéreur de bonne foi de l'immeuble, à moins que, d'après le code civil suisse elles ne produisent des effets de nature réelle même en l'absence d'inscription au registre foncier.

Kt. St. Gallen *Betreibungsamt St. Gallen* (3886)

Erste betreibungsrechtliche Liegenschaftssteigerung.

Schuldner: Kradolfer Albert, jun., Käse- und Butterhandlung, Zürcherstrasse 38, St. Gallen W.

Liegenschaft: Parzelle Nr. 1518:
a) Wohnhaus Nr. 291, assek. für Fr. 74,300;
b) 324 m² Gebäudegrundfläche und Hofraum,
an der Zürcherstrasse Nr. 38, St. Gallen W, gelegen.

Betreibungsamtliche Schätzung: Fr. 75,000.

Steigerungstag: Mittwoch, den 2. September 1936, vormittags 10 Uhr.

Steigerungslokal: Gerichtskommissionszimmer, Neugasse Nr. 3, St. Gallen C.

Eingabefrist: Bis 13. August 1936.

Auflegung der Steigerungsbedingungen nebst Lastenverzeichnis: ab 19. August 1936.

Im übrigen wird auf Art. 133—143 SchKG und die einschlägigen Bestimmungen der VZG verwiesen.

St. Gallen, den 24. Juli 1936. Betreibungsamt St. Gallen.

Kt. Graubünden *Betreibungsamt Samaden in Zuoz* (3862)

Erste betreibungsamtliche Liegenschaftssteigerung.

Schuldner: Chiogna Giorgio, Flaschnermeister, Zürich 6, Bucheggstrasse 136.

Steigerungsobjekt: Parz. Nr. 52 der Gemeinde Samaden, Gebäude Assek. Nr. 138, Spenglerwerkstatt, Assek. Nr. 138 a, b und c, Hofraum, Brunnen, Garten und Wiese, Ausmass 831 m², alles auf Gebiet löbl. Gemeinde Samaden gelegen.

Amtliche Schatzung vom Jahre 1932: Fr. 107,050.—.

Die Verwertung wird von der Grundpfandgläubigerin ersten Ranges verlangt.

Steigerungstag: Samstag, den 29. August 1936, nachmittags 4 Uhr, im Hotel des Alpes in Samaden.

Eingabefrist: Bis 14. August 1936.

Auflage der Steigerungsbedingungen und des Lastenverzeichnisses vom 18. August 1936 an, im Bureau des unterzeichneten Amtes in Zuoz.

Zuoz, den 19. Juli 1936. Betreibungsamt Samaden in Zuoz:
A. Schucan.

Ct. de Vaud *Office des poursuites de Lavaux* (6294¹)

Vente d'immeubles. — Première enchère.

Lundi 24 août 1936, à 15 heures, à l'Hôtel de Ville à Lutry, l'Office des Poursuites soussigné, procédera à la vente aux enchères publiques (première enchère) des immeubles appartenant à la Société Immobilière Le Réséda-Lutry Société Anonyme, dont le siège est à Lutry, savoir:

Commune de Lutry.

Au Grand Pont, bâtiment soit habitation, chambre à lessive; jardin et place, superficie totale, 18 ares 50 ca. Valeur assurance incendie 40,800 francs. Estimation officielle et de l'office 38,000 francs.

Délai pour les productions: 4 août 1936.

Les conditions de ventes ainsi que l'état des charges seront à la disposition des intéressés le matin au bureau de l'office, dès le 8 août 1936.

Vente requise par le créancier hypothécaire en premier et deuxième rangs.

Cully, le 10 juillet 1936. Office des Poursuites de Lavaux:
M. Bigler, préposé.

Nachlassverträge — Concordats — Concordati

Nachlasstundung und Aufruf zur Forderungseingabe
(SchKG 295, 296, 300.)

Sursis concordataire et appel aux créanciers
(L. P. 295, 296, 300.)

Den nachbenannten Schuldnern ist für die Dauer von zwei Monaten eine Nachlasstundung bewilligt worden.

Die Gläubiger werden aufgefordert, ihre Forderungen in der Eingabefrist beim Sachwalter einzulegen, unter der Androhung, dass sie im Unterlassungsfalle bei den Verhandlungen über den Nachlassvertrag nicht stimmberechtigt wären.

Les débiteurs ci-après ont obtenu un sursis concordataire de deux mois.

Les créanciers sont invités à produire leurs créances auprès du commissaire dans le délai fixé pour les productions sous peine d'être exclus des délibérations relatives au concordat.

Kt. Bern *Konkurskreis Bern* (3858)

Schuldnerin: Stottler geb. Vögeli Alice, gew. Inhaberin eines Mercerie- und Bonneteriegeschäftes, in Oberburg, nun ohne Beruf, wohnhaft in Bern, Seftigenstrasse 26.
Datum der Bewilligung der Stundung: 14. Juli 1936.
Sachwalter: Notar Acrni, Bürgerhaus, Bern.
Eingabefrist: Bis 14. August 1936.
Die Forderungen sind schriftlich beim Sachwalter anzumelden.
Gläubigerversammlung: Montag, den 31. August 1936, 16 Uhr, im Restaurant Bürgerhaus, I. Stock, Bern.
Aktenauflage: 10 Tage vor der Gläubigerversammlung im Bureau des Sachwalters, Bürgerhaus, Bern.

Kt. Zug *Konkurskreis Zug* (3834)

Schuldner: Baur-Moesch E., Tuchhandlung, Rotkreuz.
Datum der Stundungsbewilligung durch Entscheid des Kantonsgerichtes Zug: 17. Juli 1936.
Sachwalter: Treuhand- und Revisionsbureau O. Schärer-Centa, Zug.
Eingabefrist: Bis und mit 15. August 1936.
Die Gläubiger werden aufgefordert, ihre Forderungen (Wert 17. Juli 1936) binnen der Eingabefrist beim Sachwalter schriftlich und begründet einzureichen.
Gläubigerversammlung: Montag, den 7. September 1936, nachmittags 3 Uhr, im Hotel Zugerhof, in Zug.
Aktenauflage: Ab 27. August 1936 im Bureau des Sachwalters, Bahnhofstrasse 29, in Zug.

Ct. de Neuchâtel *Arrondissement de Neuchâtel* (6307³)

Débiteur: Perriraz Jean-Louis, maître tapissier-décorateur, Faubourg de l'Hôpital 11, Neuchâtel.
Date du jugement du président du tribunal I de Neuchâtel accordant le sursis: 17 juillet 1936.
Commissaire au sursis: Me Pierre Soguel, notaire, Rue du Môle 10, Neuchâtel.
Délai pour les productions: 15 août 1936.
Assemblée des créanciers: 4 septembre 1936, à 10 heures, en l'Etude du commissaire, Rue du Môle 10, Neuchâtel.
Délai pour prendre connaissance des pièces: dès le 24 août 1936, en l'Etude du commissaire, Rue du Môle 10, Neuchâtel.

Verlängerung der Nachlasstundung — Prorogation du sursis concordataire
(SchKG 295, Abs. 4.) (L. P. 295, al. 4.)

Kt. Luzern *Konkurskreis Luzern* (3863)

Der Amtsgerichtsvizepräsident von Luzern-Stadt hat als untere Nachlassbehörde mit Erkenntnis vom 16. Juli 1936 die dem Eiberle Fritz, Damenmassatelier Pilatusstrasse 3, Luzern, bewilligte Nachlasstundung um 2 Monate, d. h. bis und mit 19. September 1936, verlängert.

Luzern, den 21. Juli 1936.

Der gerichtlich bestellte Sachwalter des Fritz Eiberle, Luzern:
Georges Saurer.

Kt. St. Gallen *Bezirksgericht Wil* (3871)

Das Bezirksgericht Wil hat am 16. Juli 1936 dem Hochreutener Karl, Orgelbauer und Musikalienhändler, Wil, die Nachlasstundung um zwei Monate, d. h. bis 7. September 1936, verlängert.

Wil, den 22. Juli 1936. Bezirksgerichtskanzlei Wil.

Ct. de Vaud *Arrondissement de Lausanne* (3887)

Débiteur: Lauener Fritz, charpentier, à Crissier.
Date de la décision: 22 juillet 1936.
Assemblée des créanciers: Jeudi 24 septembre 1936, à 15 heures, dans une des salles du Tribunal de District, Palais de Montbenon, à Lausanne.
Examen des pièces: Dès le 14 septembre 1936 au bureau du commissaire, Office des faillites, Rue de Genève 7, à Lausanne.

Verhandlung über die Bestätigung des Nachlassvertrages
(SchKG 304, 317.)

Délibération sur l'homologation de concordat
(L. P. 304, 317.)

Die Gläubiger können ihre Einwendungen gegen den Nachlassvertrag in der Verhandlung anbringen.

Les opposants au concordat peuvent se présenter à l'audience pour faire valoir leurs moyens d'opposition.

Kt. Graubünden *Kreisamt Churwalden* (3888)

Die Verhandlung über den Nachlassvertrag der Firma Hemmi Gebr., Baugeschäft, Churwalden, findet statt: Dienstag, den 28. Juli 1936, vormittags 8½ Uhr, im Rathaus Churwalden.

Einwendungen gegen den Nachlassvertrag können in der Verhandlung angebracht werden.

Parpan, den 21. Juli 1936.

Für die Nachlassbehörde Churwalden: Schmid.

Bestätigung des Nachlassvertrages — Homologation du concordat
(SchKG 306, 308, 317.) (L. P. 306, 308, 317.)

Omologazione del concordato
(L. E. F. 306, 308, 317.)

Kt. Luzern *Amtsgerichtsvizepräsident von Luzern-Stadt* (3895)

Schuldner:

1. Baumeler Oskar, Sägo-Hobelwerk und Kistenfabrik, Steghof, Luzern.
   Datum des Bestätigungsentscheides: 8. Juli 1936.
2. Kollektivgesellschaft Ultsch & Thaler, Haushaltungsartikel, Pilatusstrasse 3, Luzern.
   Datum des Bestätigungsentscheides: 8. Juli 1936.

Luzern, den 22. Juli 1936.

Der Vizepräsident des Amtsgerichtes von Luzern-Stadt:
P. Segalini.

Kt. Luzern *Konkurskreis Luzern* (3889)

Nachlassvertrag mit Vermögensabtretung. — Rechnungsruf.

Schuldnerin: Firma Ultsch & Thaler, Haushaltungsartikel, Pilatusstrasse Nr. 3, Luzern.
Datum der erstinstanzlichen Bestätigung des Nachlassvertrages: 8. Juli 1936.

Diejenigen Gläubiger, welche ihre Forderungen im Nachlassverfahren noch nicht angemeldet haben, werden hiermit aufgefordert, ihre Ansprüche (Wert 8. Juli 1936) unter Angabe des Forderungsgrundes und allfälliger Pfand- oder Vorzugsrechte, sowie unter Beifügung der Beweismittel (Wechsel, Schuldscheine, Buchauszüge Verträge usw., in Original oder in beglaubigter Abschrift) innert 30 Tagen, d. h. bis und mit 25. August 1936, bei J. Steiger, Inkasso- und Sachwalterbureau, Pilatusstrasse 34, Luzern, schriftlich anzumelden.

Verspätete Anmeldung hätte zur Folge, dass der Gläubiger die hieraus entstehenden Mehrkosten und den Verlust allfälliger vor der Forderungseingabe erfolgter Abschlagszuteilungen zu tragen hat, während er im Unterlassungsfalle seine Anspruchsrechte gänzlich verlieren würde.

Die Gläubiger, welche im Nachlasstundungsverfahren ihre Forderungen beim Sachwalter bereits angemeldet haben, sind einer nochmaligen Eingabe enthoben, sofern diese keine Veränderung erfahren hat; dagegen sind die Beweismittel noch einzuliefern.

Luzern, den 21. Juli 1936.

Die gerichtlich bestellte Liquidationskommission:
Der Präsident: Dr. J. Wiget.
Die Mitglieder: W. Blattmann,
J. Steiger.

Kt. Aargau *Bezirksgericht Lenzburg* (3890)

Schuldner: Grimminger Heinrich, Baugeschäft, Othmarsingen.
Datum der Bestätigung: 2. Juli 1936.
Der Entscheid ist in Rechtskraft erwachsen.

Lenzburg, den 22. Juli 1936. Gerichtskanzlei Lenzburg.

Ct. Ticino *Pretura di Locarno* (3864)

La Pretura di Locarno comunica l'avvenuta omologazione del concordato proposto dalla debitrice Maggetti Angiolina, albergatrice, in Intragna. La percentuale concordataria del 20 %, ai creditori chirografari, ed i crediti privilegiati, nella loro integrità, saranno pagati entro 10 giorni dalla omologazione, cresciuta in giudicato.

Locarno, 20 luglio 1936. Per la Pretura:
D. Degiorgi, assess.

Kollokationsplan im Nachlassverfahren
(SchKG 249, 250, 293 ff.)

Kt. Bern *Konkurskreis Thun* (3891)

Nachlassvertrag mit Aktivenabtretung zur Selbstliquidation.

Schuldnerin: Küng Marg., Frl., Schuhhandlung, unter Hauptgasse, in Thun.
Anfechtungsfrist: 4. August 1936.
Ort der Auflage: Beim unterzeichneten Liquidator.

Thun, den 22. Juli 1936. S. Zbinden,
Mönchstrasse 8, in Thun.

Pfandnachlassverfahren und Nachlasstundung
(Bundesbeschluss vom 21. Juni 1935.)

Kt. Bern *Richteramt Interlaken* (3859)

Bestätigung des Nachlassvertrages und Pfandnachlassvertrages.
(Art. 304, 305, 306, 308, 310 SchKG., Art. 1 und ff. speziell Art. 24 und ff. Bundesbeschluss vom 21. Juni 1935.)

Nachlassschuldnerin: Graf-Balli Maria, Frau, Hôtel du Glacier, Grindelwald.
Datum der Bestätigung: 8. Juli 1936.
Dieser Entscheid ist in Rechtskraft erwachsen.

Interlaken, den 22. Juli 1936. Der Nachlassrichter i. V.:
Allenbach.

Kt. Bern *Richteramt Thun* (3872)

Verhandlung über Bestätigung des Hotelpfandnachlass- resp. Nachlassvertrages.

Schuldner: Amstad-Truttmann Adolf, Eduards sel., Hotelier zum Hotel Freienhof, Thun.
Datum der Verhandlung: Mittwoch, den 5. August 1936, vormittags 7.45 Uhr, im Schloss Thun.

Gläubiger können ihre Einwendungen gegen die Bestätigung bis zum 4. August 1936, abends, schriftlich oder aber im Termin mündlich anbringen.

Thun, den 22. Juli 1936. Der Gerichtspräsident i. V.:
Lohner.

Kt. Graubünden *Bezirksgericht Maloja* (3892)

Nachlasstundung und Eröffnung des Pfandnachlassverfahrens.

Der Bezirksgerichtsausschuss Maloja hat mit Entscheid vom 15. Juli 1936 dem Hotel Steffani, in St. Moritz, Eigentümer Märky Walter:

a) Eine Nachlasstundung von 4 Monaten, somit bis 15. November 1936, gewährt;
b) Das Pfandnachlassverfahren eröffnet;
c) Als Sachwalter Herrn C. König, St. Moritz, ernannt.

Ponte, den 20. Juli 1936. Dr. Albertini, Gerichtspräsident.

Bezugnehmend auf vorstehende Bekanntmachung, werden die Gläubiger des Hotel Steffani, in St. Moritz, aufgefordert, ihre Forderungen binnen 20 Tagen beim Unterzeichneten anzumelden, unter Androhung der gesetzlichen Folgen im Unterlassungsfalle.

Die Pfandgläubiger werden aufgefordert, ihre Pfandtitel, innert 10 Tagen, dem unterzeichneten Sachwalter einzureichen und die Bürgen anzugeben.

St. Moritz, den 21. Juli 1936.

Der gerichtlich bestellte Sachwalter des Hotel Steffani, St. Moritz:
C. König.

Kt. Graubünden *Bezirksgericht Oberlandquart in Davos-Platz* (3365)

Pfandnachlassverfahren und Bestätigung des Nachlassvertrages.

Die Verhandluug betreffend Bestätigung des Pfandnachlassverfahrens und Genehmigung des Nachlassvertrages in Sachen der A. G. Angleterre & Parkhotel, in Davos-Platz, finden am Donnerstag, den 30. Juli 1936, nachmittags 2 Uhr, im Rathause zu Davos-Platz, vor Bezirksgerichtsausschuss Oberlandquart statt.

Allfällige Einsprachen seitens der Gläubiger können anlässlich der Verhandlungen vorgebracht werden.

Davos, den 21. Juli 1936.

Für den Bezirksgerichtsausschuss Oberlandquart:
Der Aktuar: S. Wehrli.

Nachlasstundungsgesuch — Demande de sursis concordataire

(SchKG 293.) (L. P. 293.)

Kt. Bern *Richteramt II Bern* (3896)

1. Firma Keller Gebr., Architekten, Kollektivgesellschaft mit Sitz in Bern, Spitalgasse 20,
   und deren unbeschränkt haftende Gesellschafter
2. Keller Karl, Architekt, Manuelstrasse 101, und
3. Keller Rudolf, Architekt, Junkerngasse 38, in Bern,

haben beim Nachlassrichter von Bern ein Nachlaßstundungsgesuch eingereicht. Termin zur Behandlung dieses Gesuches und zur Einvernahme der Gesuchsteller ist angesetzt auf Dienstag, den 4. August 1936, nachmittags 3 Uhr, vor dem Nachlassrichter im Amthaus Bern, Zimmer 39. Zu diesem Termine haben die Gesuchsteller persönlich zu erscheinen.

Die Gläubiger der Gebr. Keller können ihre Einwendungen gegen die Erteilung einer Nachlaßstundung schriftlich bis zum 3. August 1936 beim Richteramt II Bern einreichen.

Bern, den 23. Juli 1936. Der Nachlassrichter: Jäggi.

Kt. Solothurn *Richteramt Solothurn-Lebern in Solothurn* (3873)

Rückzug eines Nachlassvertragsbegehrens.

Den Gläubigern des Bargetzi Louis, Riedo Watch, in Riedholz, wird hiermit zur Kenntnis gebracht, dass der Schuldner das Nachlassstundungsbegehren zurückgezogen hat.

Solothurn, den 22. Juli 1936.

Der Gerichtspräsident von Solothurn-Lebern:
O. Weingart.

Kt. Basel-Stadt *Zivilgericht des Kantons Basel-Stadt* (3910)

Verhandlung über Nachlaßstundungsgesuch.

Montag, den 27. Juli 1936, nachmittags 5½ Uhr, wird im Zivilgerichtssaal, Bäumleingasse 3, I. Stock, über die Bewilligung des von Hofer-Wiederkehr Paul, Hüningerstrasse 163, Basel, gestellten Gesuches um Nachlaßstundung gemäss Art. 294 SchKG. verhandelt, wozu die Gläubiger des Gesuchstellers eingeladen werden.

Basel, den 23. Juli 1936. Zivilgerichtsschreiberei Basel, Prozesskanzlei.

Ct. de Vaud *Tribunal de Payerne* (3893)

Dans son audience du vendredi 31 juillet 1936, à 10 hs. 30, en salle du Tribunal, à Payerne, le président du Tribunal de ce district statuera sur la demande de sursis concordataire présentée par la société anonyme Hébé S. A. Henniez, à Henniez.

Les créanciers peuvent se présenter à cette audience pour y fournir les renseignements qu'ils pourraient posséder sur la situation de la débitrice, l'état de sa comptabilité, sa loyauté en affaires et les causes qui l'empêchent de satisfaire à ses engagements.

Payerne, le 22 juillet 1936. Le président: Schnetzler.

Handelsregister — Registre du commerce — Registro di commercio

I. Hauptregister — I. Registre principal — I. Registro principale

Solothurn — Soleure — Soletta

Bureau Grenchen-Bettlach

1936. 22. Juli. Firma **Bata-Schuh-Aktiengesellschaft (Société anonyme de Chaussures Bata),** in Möhlin, mit verschiedenen Zweigniederlassungen, worunter eine in Grenchen (S. H. A. B. Nr. 48 vom 27. Februar 1936, Seite 491). In der ausserordentlichen Generalversammlung vom 4. Juni 1936 wurde eine Abänderung des § 17 der Statuten beschlossen, wodurch indessen die früher publizierten Tatsachen keine Aenderung erfahren haben.

Bureau Olten-Gösgen

Seifen, Waschpulver. — 22. Juli. Inhaber der Firma **Henri Pavid,** in Olten, ist Henri Pavid, von Yverdon, in Olten. Vertrieb von Seifen, Waschpulver und andern Produkten des Schweiz. Invaliden-Verbandes, Untergrundstrasse 35.

Hotel. — 22. Juli. Einzelfirma **Fritz Dürrenmatt,** in Schönenwerd, Betrieb des Hotels Hirschen (S. H. A. B. Nr. 301 vom 24. Dezember 1935, Seite 3157). Zwischen dem Firmainhaber Fritz Dürrenmatt, von Guggisberg (Bern), in Schönenwerd und seiner Ehefrau Marie Dürrenmatt geb. Meier, zurzeit in Olten, besteht laut Urteil des Amtsgerichts von Olten-Gösgen vom 26. Juni 1936 Gütertrennung.

Bureau Stadt Solothurn

Technische und chemische Artikel. — 17. Juli. Inhaberin der Firma **Pia Johé,** in Solothurn, ist Pia Johé geb. Haag, von Buckten (Baselland), Ehefrau des Albert Johé, Ingenieur, in Solothurn, welcher im Sinne von Art. 167 Z. G. B. seine Zustimmung erteilt hat. Handel in technischen und chemischen Artikeln. Wallstrasse Nr. 27.

Elektrische Apparate, Rasiermaschinen usw. — 21. Juli. Die Firma **Ernst Naether,** Fabrikation von und Handel mit elektrischen Apparaten sowie Fabrikation und Vertrieb von Sicherheitsrasiermaschinen etc., in Solothurn (S. H. A. B. Nr. 70 vom 25. März 1935, Seite 779), wird infolge Konkurseröffnung über den Inhaber gemäss Art. 28, Ziffer 1, der Verordnung über Handelsregister und Handelsamtsblatt vom 6. Mai 1890 im Handelsregister von Amtes wegen gestrichen.

Wirtschaft. — 21. Juli. Die Firma **Adelmo Tuci,** Wirtschaftsbetrieb, in Solothurn (S. H. A. B. Nr. 280 vom 29. November 1935, Seite 2926), hat den Sitz ihres Geschäftes nach Grenchen verlegt, wo der Firmainhaber nunmehr auch wohnt (S. H. A. B. Nr. 161 vom 13. Juli 1936, Seite 1703); die Firma ist im Handelsregister von Solothurn-Stadt gestrichen worden.

Basel-Land — Bâle-Campagne — Basilea-Campagna

1936. 22. Juli. Der Verein unter dem Namen **Verein zur Verwaltung des Vermögens der ehemaligen Ersparniskasse Langenbruck,** in Langenbruck (S. H. A. B. Nr. 194 vom 21. August 1934, Seite 2341), hat in seinen Mitgliederversammlungen vom 10. Februar, 18. April und 29. Juni 1936 die Statuten revidiert und dabei folgende Aenderungen der publizierten Tatsachen getroffen: Der Verein hat nunmehr zum Zwecke, das Vermögen der ehemaligen Ersparniskasse Langenbruck zu verwalten und die Zinse für verkehrspolitische und gemeinnützige Zwecke für die Gemeinde Langenbruck und Umgebung zu verwenden. Dem Verein steht nur die freie Verfügung über die Zinsen zu, in keinem Falle darf das Vermögen angegriffen werden. Weitere Abänderungen sind nicht beschlossen worden.

Steinbruch, Kalkbrennerei, Restaurant. — 22. Juli. Inhaber der Firma **Ernst Wagner,** in Münchenstein, ist Ernst Wagner-Wagner, von Läufelfingen, wohnhaft in Münchenstein. Ausbeutung des untern Steinbruches und Kalkbrennerei, sowie Betrieb des Restaurants zum Scharfen Eck. Hauptstrasse Nr. 20.

Restaurant. — 22. Juli. Inhaber der Firma **Bortolo Martinelli,** in Birsfelden, ist Bortolo Martinelli-Candita, von Italien, wohnhaft in Birsfelden. Betrieb des Restaurants zur Krone. Hauptstrasse Nr. 51.

Graubünden — Grisons — Grigioni

1936. 17. Juli. **Hausmann A.-G. Schweiz. Medizinal- & Sanitätsgeschäft St. Gallen, Filiale Kulm-Apotheke St. Moritz,** mit Hauptsitz in St. Gallen und Zweigniederlassung in St. Moritz (S. H. A. B. Nr. 168 vom 22. Juli 1935, Seite 1885). Aus dem Verwaltungsrat ist Ernst Hanhart ausgeschieden; seine Unterschrift ist damit erloschen.

17. Juli. **Hausmann A.-G. Schweiz. Medizinal- & Sanitätsgeschäft St. Gallen, Filiale Davos-Platz,** mit Hauptsitz in St. Gallen und Zweigniederlassung in Davos-Platz (S. H. A. B. Nr. 168 vom 22. Juli 1935, Seite 1884). Aus dem Verwaltungsrat ist Ernst Hanhart ausgeschieden; seine Unterschrift ist damit erloschen.

21. Juli. **Grand Hotel Vereina,** Aktiengesellschaft, in Klosters (S. H. A. B. Nr. 293 vom 15. Dezember 1930, Seite 2552). Aus dem Verwaltungsrat ist Hans Brunner ausgeschieden; seine Unterschrift ist dadurch erloschen. Wilhelm Hew-Grass ist nicht mehr Vizepräsident, verbleibt jedoch weiterhin als Mitglied im Verwaltungsrat; er wohnt nunmehr in Klosters-Platz.

Eisenwaren. — 21. Juli. Eintragung von Amtes wegen gestützt auf Art. 26, Abs. 2, der Handelsregisterverordnung vom 6. Mai 1890:

Inhaber der Firma **Burkhard Jenny-Semadeni,** in Poschiavo, ist Burkhard Jenny-Semadeni, von Glarus, wohnhaft in Poschiavo. Eisenwarenhandlung.

Tessin — Tessin — Ticino

Ufficio di Bellinzona

Rappresentante in grani. — 1936. 20 luglio. Titolare della ditta individuale **Italo fu Agostino Farinelli,** in Bellinzona, è Italo Farinelli fu Agostino, da Italia, in Bellinzona. Rappresentante in grani. Viale Officina, casa Daldini.

Caffè Birreria. — 20 luglio. Titolare della ditta individuale **Rivera Mario,** in Bellinzona, è Mario Rivera fu Felice, da Biasca, in Bellinzona. Caffè-birreria. Viale stazione, casa Brenni.

Pasticceria. — 20 luglio. Titolare della ditta individuale **Ada Bertola,** in Bellinzona, è Ada Bertola, figlia di Eugenio, da Signôra, in Bellinzona. Pasticceria. Piazza Nosetto, casa Bonzanigo.

Grotto. — 21 luglio. La ditta individuale **Masdonati Elena,** grotto, in Giubiasco (F. u. s. di c. del 26 aprile 1930, nº 96, pagina 897), notifica che per matrimonio della titolare la ditta fu modificata in **Pedraita-Masdonati Elena.** La titolare è Elena Pedraita ved. Masdonati, nata Biaggi, moglie di Silvio, di ed in Giubiasco, autorizzata dal marito. Grotto.

Vini all'ingrosso. — 21 luglio. La ditta individuale **Prevostini Onorato,** in Bellinzona, vini all'ingrosso (F. u. s. di c. del 13 novembre 1923, nº 266, pagina 2127), notifica che la procura iscritta a Lodovica Prevostini è estinta.

Negozio in tessuti e rappresentanze. — 21 luglio. La ditta individuale **Murrer Benedetto,** in Bellinzona (F. u. s. di c. del 1º settembre 1931, pagina 1892, nº 202), negozio in tessuti e rappresentanze, notifica di aver trasferito la sede della ditta a Giubiasco.

Impianti elettrici. — 21 luglio. Titolare della ditta individuale **Fratini Giovanni**, in Giubiasco, è Giovanni Fratini di Giuseppe, da S. Antonino, in Giubiasco. Impianti elettrici e vendita di apparecchi elettrici.

Negozio di commestibili. — 21 luglio. La ditta individuale **Borretti Giovanni**, negozio di commestibili, in Giubiasco (F. u. s. di c. del 4 maggio 1925, n° 101, pagina 768), viene cancellata ad istanza del titolare per cessazione del commercio.

Ufficio di Lugano

Commercio di vini. — 22 luglio. La ditta **Luigi Cappelletti**, in Lugano, commercio di vini e rappresentanze di case vinicole (F. u. s. di c. n° 112 del 15 maggio 1933, pagina 1164), conferisce procura individuale ad Ermanno Cappelletti di Luigi, cittadino italiano, domiciliato a Lugano.

Neuenburg — Neuchâtel — Neuchâtel

Bureau de Boudry

1936. 20 juillet. Selon acte reçu par Me J.-P. Michaud, notaire, à Colombier le 22 juin 1936, la **Compagnie Viticole de Cortaillod**, société anonyme ayant son siège à Cortaillod (F. o. s. du c. du 8 juin 1923, n° 131, page 1138, et du 9 octobre 1935, n° 236, page 2508), a, dans son assemblée générale des actionnaires du 20 juin 1936, augmenté son capital-actions de 160,000 fr. à 220,000 fr. par l'émission de 240 actions nouvelles de 250 fr. chacune, entièrement libérées. Le capital actuel est donc de 220,000 fr., divisé en 880 actions nominatives de 250 fr. Les statuts de la société ont été modifiés en conséquence.

Bureau de La Chaux-de-Fonds

16 juillet. La **Société d'Apprêtage d'Or S. A.**, société anonyme ayant son siège à La Chaux-de-Fonds (F. o. s. du c. des 30 novembre 1912, n° 300, et 1er avril 1935, n° 76), a, dans ses assemblées générales des 27 mars et 26 juin 1936, nommé en qualité d'administrateurs Henri Blumer, originaire de Schwanden (Glaris), directeur de la Banque Cantonale Neuchâteloise, à Neuchâtel; Georges Gabus-Savoye, originaire de Le Locle, industriel, au Locle, et Jules Guillod, originaire de Nant (Fribourg), industriel, à La Chaux-de-Fonds. Les signatures de Louis Gaillard, Auguste Jeanneret, Fritz de Rutté et Louis Monnet, qui ont cessé d'être administrateurs, sont radiées. Auguste Leuba reste président du conseil d'administration. La société est toujours engagée par la signature collective de deux administrateurs, ou d'un administrateur et du directeur ou enfin d'un administrateur ou du directeur et d'un fondé de procuration.

18 juillet. La **Société Immobilière La Fiaz S. A.**, société anonyme ayant son siège à La Chaux-de-Fonds (F. o. s. du c. du 15 septembre 1926, n° 215), a, dans son assemblée générale du 14 juillet 1936, désigné en qualité d'administrateur, en remplacement de Albert Jeanmonod, dont la signature est radiée, Georges-Frédéric L'Héritier, entrepreneur-seieur, d'origine française, domicilié à La Chaux-de-Fonds, lequel engagera dorénavant la société par sa signature apposée en cette qualité. Les bureaux sont transférés Rue de la Serre 126.

20 juillet. La **Compagnie générale d'exportation Ralco**, société anonyme ayant son siège à La Chaux-de-Fonds et pour but l'achat et la vente de tous produits quelconques de l'industrie (F. o. s. du c. des 29 mai 1909, n° 133, et 5 février 1934, n° 29), a, dans son assemblée générale du 1er juillet 1936, pris acte de la démission comme directeur de Jean Ditesheim, dont la signature est radiée. Roger Ditesheim a été nommé président du conseil d'administration. Armand Ditesheim, administrateur, est actuellement domicilié à La Chaux-de-Fonds.

Bureau de Neuchâtel

Renseignements commerciaux. — 21 juillet. Aux termes d'un procès-verbal authentique dressé le 14 juillet 1936 par Me Blaise Clerc, notaire, à Neuchâtel, et de statuts datés du 3 juillet 1936, il a été constitué sous la dénomination **Arco S. A.**, une société anonyme ayant son siège à Neuchâtel, dont le but est d'obtenir et de vendre tous renseignements commerciaux. La durée de la société est illimitée. Le capital social est de 5000 fr., divisé en 10 actions nominatives de 500 fr. Les publications de la société se feront dans la Feuille officielle du canton de Neuchâtel. Le conseil d'administration est composé de trois membres. La société est valablement engagée vis-à-vis des tiers par la signature collective de deux administrateurs. Ont été nommés Pierre Favarger, avocat, originaire de Neuchâtel et La Coudre, domicilié à Neuchâtel, désigné comme président; Henry de Bosset, architecte, originaire de Neuchâtel et La Neuveville, domicilié à Neuchâtel, désigné comme vice-président; Jean-Victor Degoumois, industriel, originaire de La Chaux-de-Fonds et Tramelan, domicilié à Neuchâtel, désigné comme secrétaire. Les bureaux de la société sont à l'Etude de Me Pierre Favarger, avocat, Rue du Seyon, Neuchâtel.

Crêmes-liqueurs, etc. — 21 juillet. Le chef de la maison **Fritz Herzog**, à Saint-Blaise, est Fritz-Walter Herzog, de Homburg (Thurgovie), domicilié à Saint-Blaise. Fabrication et vente de crêmes-liqueurs sans alcool et de produits chimiques destinés au nettoyage des syphons de bière et de la futaille. Sur Vigner.

Genf — Genève — Ginevra

1936. 21 juillet. Dans sa séance du 17 juillet 1936, le conseil d'administration de la Société Anonyme **J. Gallay société anonyme, Fabrique de Cartonnages de Carouge**, ayant son siège à Carouge (F. o. s. du c. du 13 juillet 1936, page 1704), a nommé aux fonctions d'administrateurs-délégués, Melle Martha Schmutz et Emile Steinegger, respectivement secrétaire et président du conseil d'administration (inscrits) et leur a conféré à tous deux la signature sociale individuelle. L'administrateur Jean Gallay n'a plus la signature sociale.

Administration de participations financières. — 21 juillet. Aux termes d'acte passé devant Me Bernard de Budé, notaire à Genève, le 17 juillet 1936, il a été constitué sous la dénomination de **Nortic S. A.**, une société anonyme ayant pour objet l'administration de toutes participations financières à l'étranger. Le siège de la société est fixé à Genève. Sa durée est indéterminée. Le capital social est de 25,000 fr., divisé en 25 actions de 1000 fr. chacune. Les actions sont nominatives. Toute publication émanant de la société a lieu par la voie de la Feuille d'avis officielle du canton de Genève. La société est administrée par un conseil d'administration composé de 1 à 3 membres. Alphonse Boissonnas, gérant de fortunes, de Genève, à Chêne-Bougeries, a été nommé unique administrateur, avec signature sociale individuelle. Siège social: 5, rue Petitot (bureau de l'administrateur).

Administration de participations financières. — 21 juillet. Aux termes d'acte passé devant Me Bernard de Budé, notaire à Genève, le 14 juillet 1936, il a été constitué sous la dénomination de: **Germofi S. A.**, une société anonyme ayant pour but l'administration de participations financières à toutes entreprises établies hors du canton, dans le sens d'une compagnie holding. Le siège de la société est fixé à Genève. Sa durée est indéterminée. Le capital social est de 10,000 fr., divisé en 20 actions de 500 fr. chacune. Les actions sont nominatives. Toute publication émanant de la société a lieu par la Feuille officielle suisse du commerce. La société est administrée par un conseil d'administration composé de 1 à 3 membres. François Cramer, expert-comptable, de Genève, à Genève, a été nommé seul administrateur, avec signature sociale individuelle. Adresse de la société: Rue Petitot 8 (bureaux de « Cramer et Wagnière »).

21 juillet. Les raisons ci-après sont radiées d'office ensuite de faillite:

1. Epicerie fine, etc. — **Vve Alexandre Puthod**, épicerie fine, fruits, vins et liqueurs, à Genève (F. o. s. du c. du 13 décembre 1935, page 3060).

2. Produits alimentaires, etc. — **Albuma S. A.**, société anonyme ayant son siège à Genève (F. o. s. du c. du 24 juin 1936, page 1546).

Ordonnance de sursis

(Loi cantonale neuchâteloise instituant une procédure de sursis et d'allègement en faveur des communes obérées, du 31 mars 1936, art. 1 à 4.)

Ct. de Neuchâtel. Chambre des Poursuites du Tribunal cantonal.

Par ordonnance de ce jour, la Chambre des Poursuites du Tribunal cantonal a prononcé:

1. Autorise la **Commune des Bayards** à surseoir, pendant un an, aux amortissements de ses emprunts par obligations.
2. Dit que le dispositif de la présente ordonnance sera publié dans la Feuille officielle et la Feuille officielle suisse du commerce.

Neuchâtel, le 23 juillet 1936. pr. **Le greffier de la Chambre:** N. Evard.

Par ordonnance de ce jour, la Chambre des Poursuites du Tribunal cantonal a prononcé:

1. Autorise la **Commune de Boveresse** à surseoir au paiement des intérêts, au remboursement et à l'amortissement de son emprunt par obligations de 1897, pendant un an.
2. Dit que le dispositif de la présente ordonnance sera publié dans la Feuille officielle et dans la Feuille officielle suisse du commerce.

En conséquence, pendant la durée du sursis, aucune poursuite ne peut être exercée contre la dite commune par les obligataires, pour obtenir les paiements prorogés.

Neuchâtel, le 23 juillet 1936. pr. **Le greffier de la Chambre:** N. Evard.

Par ordonnance de ce jour, la Chambre des Poursuites du Tribunal cantonal a prononcé:

1. Autorise la **Commune de Buttes** à surseoir au paiement des intérêts, au remboursement et à l'amortissement de ses emprunts par obligations, pendant un an.
2. Dit que le dispositif de la présente ordonnance sera publié dans la Feuille officielle et dans la Feuille officielle suisse du commerce.

En conséquence, pendant la durée du sursis, aucune poursuite ne peut être exercée contre la dite commune par les obligataires, pour obtenir les paiements prorogés.

Neuchâtel, le 23 juillet 1936. pr. **Le greffier de la Chambre:** N. Evard.

Par ordonnance de ce jour, la Chambre des Poursuites du Tribunal cantonal a prononcé:

1. Autorise la **Commune de Chézard-Saint-Martin** à surseoir au paiement des intérêts, au remboursement et à l'amortissement de ses emprunts par obligations, pendant un an.
2. Dit que le dispositif de la présente ordonnance sera publié dans la Feuille officielle et dans la Feuille officielle suisse du commerce.

En conséquence, pendant la durée du sursis, aucune poursuite ne peut être exercée contre la dite commune par les obligataires, pour obtenir les paiements prorogés.

Neuchâtel, le 23 juillet 1936. pr. **Le greffier de la Chambre:** N. Evard.

Par ordonnance de ce jour, la Chambre des Poursuites du Tribunal cantonal a prononcé:

1. Autorise la **Commune des Hauts-Geneveys** à surseoir au paiement des intérêts, au remboursement et à l'amortissement de ses emprunts par obligations, pendant un an.
2. Dit que le dispositif de la présente ordonnance sera publié dans la Feuille officielle et dans la Feuille officielle suisse du commerce.

En conséquence, pendant la durée du sursis, aucune poursuite ne peut être exercée contre la dite commune par les obligataires, pour obtenir les paiements prorogés.

Neuchâtel, le 23 juillet 1936. pr. **Le greffier de la Chambre:** N. Evard.

Par ordonnance de ce jour, la Chambre des Poursuites du Tribunal cantonal a prononcé:

1. Autorise la **Commune de Pâquier** à surseoir, pendant un an, au paiement des intérêts et de l'amortissement de son emprunt par obligations 4¼ % de 1931.
2. Dit que le dispositif de la présente ordonnance sera publié dans la Feuille officielle et dans la Feuille officielle suisse du commerce.

En conséquence, pendant la durée du sursis, aucune poursuite ne peut être exercée contre la dite commune par les obligataires, pour obtenir les paiements prorogés.

Neuchâtel, le 23 juillet 1936. pr. **Le greffier de la Chambre:** N. Evard.

Par ordonnance de ce jour, la Chambre des Poursuites du Tribunal cantonal a prononcé:

1. Autorise la **Commune des Ponts-de-Martel** à surseoir à l'amortissement de ses emprunts par obligations, pendant un an.
2. Dit que le dispositif de la présente ordonnance sera publié dans la Feuille officielle et dans la Feuille officielle suisse du commerce.

Neuchâtel, le 23 juillet 1936. pr. **Le greffier de la Chambre:**

(A. A. 123/9) N. Evard.

Ersparnisanstalt Toggenburg A. G., in Lichtensteig

Bilanz per 30. Juni 1936

Aktiven

	Fr.	Ct.
Kassa und Postcheckguthaben	154,868	—
Bankguthaben auf Sicht	295,700	30
Feste Vorschüsse und Darlehen mit Deckung	12,588,194	25
davon gegen hypoth. Deckung Fr. 9,528,580.80		
Hypothekaranlagen	31,529,851	97
Wertschriften	1,656,582	65
Sonstige Aktiven	1,297,889	91
	47,523,087	08

Passiven

	Fr.	Ct.
Spareinlagen	21,477,366	70
Kassaobligationen	16,363,900	—
Pfandbriefdarlehen	2,000,000	—
Sonstige Passiven	1,297,829	05
Aktienkapital	5,000,000	—
Reserven	1,383,991	33
(A. G. 141)		
	47,523,087	08

Mitteilungen — Communications — Comunicazioni

Postüberweisungsdienst mit dem Ausland — Service international des virements postaux

Umrechnungskurse vom 25. Juli an — Cours de réduction dès le 25 juillet

Belgien Fr. 51.80; Dänemark Fr. 68.85; Danzig Fr. 58.30; Deutschland Fr. 123.40; Frankreich Fr. 20.28; Italien Fr. 24.45; Japan Fr. 91.—; Jugoslawien Fr. 7.15; Luxemburg Fr. 13.—; Marokko Fr. 20.28; Niederlande Fr. 208.40; Oesterreich Fr. 57.70; Polen Fr. 58.30; Schweden Fr. 79.45; Tschechoslowakei Fr. 12.75; Tunesien Fr. 20.28; Ungarn Fr. 89.95; Grossbritannien und Irland Fr. 15.40.

Die Anpassung an die Kursschwankungen bleibt vorbehalten. — L'adaptation aux fluctuations des cours demeure réservée.

Postcheckverkehr — Chèques postaux

Nr. 29. **Neue Beitritte** — 18. VII. 1936 — **Nouvelles adhésions**

Aarau: VI. 3447 Reformhaus Aara, Frau T. Günthart. **Balerna:** XI a. 2564 Oratorio di San Antonio-commissione lotteria. **Basel:** V. 13076 Burkhard, Paul, Schokoladenfabrikant. — V. 11083 Burla, Joh., Institut für Centralheizungsreinigungen. — V. 254 Gesellschaft zur Förderung und Pflege guter Haus- & Volksmusik. — V. 11158 Guenin, A., Kaufmann. — V. 9332 Hoffmann, Bachmann & Cie., Eisen, Metalle. — V. 10247 Honegger, C. A., Prediger. — V. 12922 Krummenacher-Friedmann, J., Frau, Cigarrenhaus Pfeifenwolf. — V. 8892 Mall, Walter, Dr., Zahnarzt. — V. 8909 Mende, Otto, Generalagentur Ziviler Rechtsschutz A.-G. beider Basel. — V. 9186 Pedrett, Jakob, Vertretungen. — V. 13042 Plüss, Hans. — V. 13697 Plüss & Ringgenberg. — V. 10251 Schoellkopf, Hermann, Aktiengesellschaft, Farben & Lacke. — V. 12836 Schweizerische Trachtenvereinigung, Trachtengruppe Basel-Stadt. — V. 11171 Tobler, P., Pneu & Pneugummierungsanstalt. — V. 12064 Weiss, Willy, Buchhaltungsbüro, Abteilung Liegenschaftsverwaltung Bohrerhof. **Benken** (St. G.): IX. 6227 Fäh, Anton, Röthen. **Bern:** III. 4814 Bitzer-Schindler, Frau. — III. 9056 Grimm, Chs., Laboratoire Buro. — III. 5945 Grossmann, Eugen, Maler- u. Gipsergeschäft. — III. 11064 Heller, Fritz, Maler- u. Gipsergeschäft. — III. 9510 Hileless, Léon, Handelsagentur. — III. 8945 Hotel St. Gotthard, G. & F. Lüthi. — III. 8178 Internationales Arbeiterschachturnier 1937. — III. 11178 Nachrichtenblatt der Deutschen Kolonien in der Schweiz. — III. 6026 Office International de Médecine militaire. — III. 2093 Pfrunder & Corbat, Generalvertretung der Elite A. G., Vevey. — III. 7790 Pistolenschützengesellschaft der Stadt Bern. — III. 9490 Tièche, Adolf, Kunstmaler. **Bex:** II. 7098 Wiederhirn, Paul. **Biel:** IV a. 1018 Haas, J., Metalldruckerei. — IV a. 3169 Humbert, André, Photograveur. — IV a. 2342 Jeanrenaud, E., faiseur d'étampes. — IV a. 924 Koch, Werner. Agentur der « Helvetia » Schweiz. Feuerversicherungsgesellschaft. — IV a. 2494 Schindler, Alb., Mechaniker, Biel 5. **Bière:** II. 3795 Monthoux, Auguste, agent d'assurances. **Bubikon:** VIII. 11352 Männerchor Bubikon, Kreuzritterspiele. **Buchs** (Aarg.): VI. 1112 Lienhard, H., A.-G., Elektromech. Werkstatt. **Cademario:** XI a. 2567 Vanetta, Francesco, prof. **Chiasso:** XI a. 2561 Bernasconi, fratelli fu Giov., auto trasporti. **Couvet:** IV. 2535 VIIIe Fête cantonale des musiques neuchâteloises, Couvet 1936, comité des finances. **Degersheim:** IX. 4597 Henn, Max, Dr. ing. **Delémont:** IV a. 2944 Vélo-Club « Les Amis du Vélo ». **Dietikon:** VIII. 13269 Baumann, Paul, E., Patentanwalt für die Länder der englichen Sprache. **Eggersriet:** IX. 1085 Darlehenskasse. **Einsiedeln:** VIII. 12932 Birchler, Albert, Kolonialwaren & Bäckerei. **Fischbach** (Luz.): VII. 5294 Ehr- und Freischiessen. **Fischingen:** IX. 2282 Künzle, Jak., Buomberg. **Genève:** I. 6159 Association du foyer pour adolescents en danger moral. — I. 6664 Berthet, Emma, Vve. — I. 286 Brand, Albert, avocat. — I. 3365 Brandt, C., Mlle, épicerie-primeurs. — I. 6498 Cercle socialiste de la Cité. — I. 4419 Compagnie Cycl. 7 « Caisse de l'ordinaire ». I. 6256 Dasen, R., manufacture de corail, Pt. Saconnex. — I. 5256 Kaznatchéeff, Alexandre, professeur. — I. 2941 Kernen, René. — I. 811 Lenoir, Henri. — I. 4107 Mathey, Roger, employé de banque. — I. 581 Teuffel, Sophie, Mme. **Gersau:** VII. 6790 Rund um die Rigi, Strassenrennen. **Gland:** I. 5879 Société des contemporains « Classe 1913 ». **Goldau:** VII. 6796 Uhr, M., Gärtnerei. **Grenchen:** V a. 1840 Schild, Gebr. W. & L., Eisenhandlung. — V a. 794 Chelemer, S. **Herisau:** IX. 7247 Langenegger, Werner, mech. Drechslerei. **Horgen:** VIII. 5965 Gaugler, Emil, Uhrmacher & Optiker. — VIII. 2997 Rufer, Alfred, Küferei, Käpfnach. **Interlaken:** III. 5498 Buchser, Hans, Spenglerei u. Installationsgeschäft. — III. 7695 Oehrli-Brunner, Ernst, Damen- u. Herrenmoden. **Kehrsatz:** III. 8855 Gemeindekasse. **Kilchberg** (Zch.): VIII. 12109 Spühler, Theodor, Agentur der « Unfall Winterthur ». **Kreuzlingen:** VIII c. 1514 Altherr, Hans, Artrosol-Vertrieb. **Lausanne:** II. 7200 « ASCOOP » assurances coopérative des administrations & du personnel des entreprises suisses de transport. — II. 7198 Association vaudoise des arboriculteurs patentés. — II. 4347 Destraz, Georges, ingénieur. — II. 4375 « Edith » couture, Mme Edith Münger. — II. 4394 « SAPLEX » société anonyme pour l'exploitation de brevets. **Les Evouettes:** II b. 1476 Clerc, Marcellin, commerce de vin et bois, caissier de la Société d'agriculture. **Leutwil:** VI. 4569 Steinger, Karl. **Ligornetto:** XI a. 2559 Balzaretti, Domenico. **Lugano:** XI a. 2563 Caffè moderno, C. Birl e M. Rizzi. — XI a. 2562 Luzzani, Giannina. — XI a. 2560 Pelli, dot., Paride, avv. notaio. — XI a. 2569 S. A. Cromos N. B. — XI a. 2565 Zoppi, Giovanni. **Luzern:** VII. 1733 Arve Lotterie-Genossenschaft (B). — VII. 6801 Arve Lotterie-Genossenschaft (C). — XI a. 2566 Battini, Giovanni, per eredi Battini. — VII. 1302 Brit-Hanoar, Schweiz. Bundesleitung. — VII. 3847 Buchwalder & Engler, Schreinerei. — VII. 6795 Hanivag. — VII. 5547 Huber, J., Auto-Licht und Batterien. — VII. 323 Wundele-Mugglin, M. A., Frau, Privat. **Magliaso:** XI a. 2558 Isenegger, Joseph. **Naefels:** IX a. 113 Müller, Jacques, Fabrikation v. Türen u. Fenstern. **Neuchâtel:** IV. 628 Association auxil. de dames en faveur des enfants de missionnaires. Mission Sud-africaine. — IV. 1116 Englert-Scheurer, Ch. — IV. 2411 Vadi, Fernand. **Pfäffikon** (Zch.): VIII. 8412 Böhringer, Robert, Ofenbau, Boden- & Wandbeläge. **Pieterlen:** IV a. 2386 Vogel, Hermann, Buchdrucker. **Porrentruy:** IV a. 2973 Verein Geschäftsführer landw. Genossenschaften. **Rheinfelden:** V. 9205 Heeb, Josef, Zahnarzt. **Romanshorn:** IX. 7399 Wirth, J. A., Anmelde-Zentralstelle für verkäufl. Liegenschaften und Geschäfte. **Rorschach:** IX. 1442 Alispach, C., Inspektor. **Rotkreuz:** VII. 948 Keller-Mettler, J., Handlung. **St. Gallen:** IX. 7404 Büchi, Jakob, Strumpf Reparatur Werkstatt. — IX. 7398 Derungs, Gebrüder. — IX. 1367 Kantonalverband St. Gallen Freier Schweizer Arbeiter. — IX. 1604 Ostschweiz. Schuldner- und Bürgenverband. — IX. 7402 Schlatter-Rau, Paul. **Schönenberg** a. d. Thur: VIII c. 1491 Miotti, G., Farben und Lacke. **Solothurn:** V a. 678 Johé, P., Wallstrasse 27. **Steffisburg:** III. 11182 Zahnpraxis Steffisburg, Hans Kindhauser, eidg. dipl. Zahnarzt, Walter Friedli, Zahntechniker. **Sursee:** VII. 5630 Zemp, Nikl., Kohlenhandlung u. Fuhrhalterei. **Thalwil:** VIII. 12798 Thomas, Hans, Prediger. **Uster:** VIII. 12584 Ebinger, Gebr., Möbelschreinerei. **Vallorbe:** II. 4338 Association des anciens élèves du collège de Vallorbe. **Wettingen:** VI. 4327 Egloff, Werner, Buchbinderei. **Wil** (St. G.): IX. 6657 Weiss, Hans, Käsereiartikel. **Wiler** b. Utzenst.: V a. 1156 Holliger-Iseli, M., Futterhandlung. **Zell** (Luz.): VII. 5166 Manhart, Oskar, Radio. **Zug:** VII. 6591 Bossard, Heinz, Papeterie, Buchbinderei. — VIII. 13629 Dober, L., Frau, Teppiche & Vorhänge. **Zürich:** VIII. 10743 Braun & Co., Affichage. — VIII. 8734 Busslinger, Walter, Malergeschäft. — VIII. 17274 Commerce & Consignations S. A. — VIII. 15041 Della Valle, Mario, Generalvertreter. — VIII. 1012 Doser, Hans. — VIII. 13558 Drotschmann, Mess- & Prüfeinrichtungen. — VIII. 11967 Eisner, Harold B., Chemiker. — VIII. 13177 Fussball-Club Black-Boys. — VIII. 14672 Gysling, Schwestern, Gegauf-Atelier. — VIII. 14619 Kern, Hans, Stampfenbachstr. 52. — VIII. 10123 Kin, Hermann, Herren- & Damen-Massgeschäft. — VIII. 7480 « KOCHEN » Verlag OVAG A.-G. — VIII. 8715 Korn, Käthi, Frau, Feine Herrenschneiderei. — VIII. 14508 Lamprecht Sohn, Karl, Sattler-Tapezierer. — VIII. 11596 Malacrida, Carlo, Generalagentur Zürich der « ELEGANTINA » Verkaufsgenossenschaft für Strickwaren. — VIII. 7351 Meier, Albert, Fabrikation. — VIII. 12492 Morf, Gotthilf, Schweiz. Bruder-Klausen-Bilder-Verlag. — VIII. 11157 Müller, E., Frau Wwe., Werdgässchen 56. — VIII. 12885 Müller, Reynold, Büroartikel. — VIII. 6015 Musikkorps Elite. — VIII. 12499 PRO SECURA A.-G. — VIII. 22464 Radio-Finanzierungs A.-G. — VIII. 13774 Rappold, N., Dr., Liegenschaften-Verwaltung III. — VIII. 22665 Reisedienst « Schweiz-Deutschland », Karl Enger. — VIII. 6869 Schweiz. Feuerversicherungs-Vereinigung, Sekretariat. — VIII. 17023 Segelfluggruppe « CUMULUS » der Sektion Zürich des Aero-Club der Schweiz. — VIII. 7744 Spengler, « KAR-NU ». — VIII. 8316 Thomann, Ernst F., Manufakturen. — VIII. 13442 Uhl, Otto, Optiker. — VIII. 8998 Wagner, Hans, Kaufmann. — VIII. 9537 Wahrenberger, Ernst, Autospritzwerk. **Balzers** (Liecht.): IX. 7224 Müller, Georg, Fachbücher & Vorlagenwerke. **Haag:** III. 3768 « Ninto » Niederländisches Institut für Touristen-Verkehr. **Lyon:** I. 3781 Société pomologique de France. **Merano** (Italia): VII. 6774 Tränkner, Curt, Schriftsteller. **Paris:** I. 5266 Société des éditions Radio S. E. R. **Schaan** (Licht.): IX. 7401 Paramed Aktiengesellschaft für pharmazeut. Industrie.

Redaktion:
Handelsabteilung des eidg. Volkswirtschaftsdepartements in Bern.

Rédaction:
Division du commerce du département fédéral de l'économie publique à Berne.

Ich beabsichtige, als

Teilhaber

in ein gutes Schweizer Unternehmen einzutreten und könnte eine Einlage von Fr. 100,000 leisten. Bin zuverlässiger Kaufmann (Schweizer). 2023
Offerten unter Chiffre **A 8443 Z** an **Publicitas Zürich.**

Allgemeine Finanzgesellschaft, Zürich — 4½ % Anleihe von 1931

Gegen Vorweisung des Semestercoupons per 1. August 1936 bei der **Privatbank & Verwaltungsgesellschaft, Börsengebäude, Zürich,** wird dem Inhaber bei Verfall bezahlt:
Fr. 22.50 Couponsbetrag
» 2.50 Zuschlag gemäss Beschluss der Obligationärversammlung vom 27. Februar 1936 (8434 Z) 2026 i
Fr. 25.— abzüglich eidgenössische Couponssteuer.
Zürich, den 25. Juli 1936. **Der Verwaltungsrat.**

On cherche des représentants pour les cantons de

Bâle **Zurich** **Genève**
Berne **Tessin** **Grisons**

La Feuille Officielle Suisse du Commerce est lue dans toute la Suisse. Profitez de cet avantage, si vous cherchez des représentants pour différentes régions

Original
ERGA
BÜRO-MÖBEL
aus Stahl

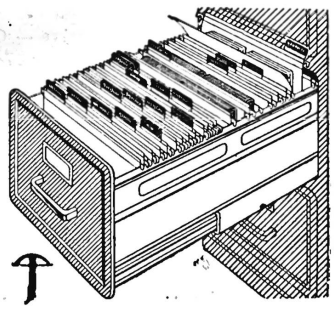

für die moderne Hängeregistratur

Verkauf und organisatorische Beratung

Rüegg-Naegeli
CIBA-GBAHNHOFSTR. 22 CENTRALHOF ZÜRICH
Tel. 33.708 29-5

Buchdruckerei FRITZ POCHON-JENT Aktiengesellschaft in Bern — Imprimerie FRITZ POCHON-JENT Société anonyme à Berne