Zeitschrift: Bulletin des Schweizerischen Elektrotechnischen Vereins, des Verbandes Schweizerischer Elektrizitätsunternehmen = Bulletin de l'Association suisse des électriciens, de l'Association des entreprises électriques suisses

Herausgeber: Schweizerischer Elektrotechnischer Verein ; Verband Schweizerischer Elektrizitätsunternehmen

Band: 88 (1997)

Heft: 24

Inhaltsverzeichnis

Nutzungsbedingungen

Die ETH-Bibliothek ist die Anbieterin der digitalisierten Zeitschriften auf E-Periodica. Sie besitzt keine Urheberrechte an den Zeitschriften und ist nicht verantwortlich für deren Inhalte. Die Rechte liegen in der Regel bei den Herausgebern beziehungsweise den externen Rechteinhabern. Das Veröffentlichen von Bildern in Print- und Online-Publikationen sowie auf Social Media-Kanälen oder Webseiten ist nur mit vorheriger Genehmigung der Rechteinhaber erlaubt. Mehr erfahren

Conditions d'utilisation

L'ETH Library est le fournisseur des revues numérisées. Elle ne détient aucun droit d'auteur sur les revues et n'est pas responsable de leur contenu. En règle générale, les droits sont détenus par les éditeurs ou les détenteurs de droits externes. La reproduction d'images dans des publications imprimées ou en ligne ainsi que sur des canaux de médias sociaux ou des sites web n'est autorisée qu'avec l'accord préalable des détenteurs des droits. En savoir plus

Terms of use

The ETH Library is the provider of the digitised journals. It does not own any copyrights to the journals and is not responsible for their content. The rights usually lie with the publishers or the external rights holders. Publishing images in print and online publications, as well as on social media channels or websites, is only permitted with the prior consent of the rights holders. Find out more

Download PDF: 10.12.2025

ETH-Bibliothek Zürich, E-Periodica, https://www.e-periodica.ch

Elektrizitätswirtschaft – Economie électrique

6 **Editorial, Notiert/Noté**

11 **Mit gemeinsamen Marketing zur Ökologie**
Wilfried Blum, Daniela Huber

16 **Zweite nationale Wärmepumpen-Expo**
Wilfried Blum

21 **Testzentrum Töss: Garant für Wärmepumpenqualität**
Karl-Heinz Handl

25 **Heizung und Warmwasser – Kostenvergleich verschiedener Systeme**
Alois Huser

29 **Zündende Ideen aus der Romandie**
(Verleihung des Prix Eta)

33 **Beleuchtungssteuerung – ein Energiesparbeitrag**
Werner Peyer

37 **Volkswirtschaftliche Bedeutung der elektrischen Energietechnik in der Schweiz**
Andreas Menzl

45 **Optimierung der Instandhaltung – ein Erfolgsfaktor für EVU**
Jürgen Knaak, Christian Gremli

51 **Strom aus der Pipeline**
Colin Ashmore

Branchen-Magazin – Magazine

53	Politik und Gesellschaft	Politique et société
57	Technik und Wissenschaft	Technique et sciences
60	Firmen und Märkte	Entreprises et marchés
64	Leserbriefe	Courrier des lecteurs
65	Organisationen	Organisations
65	Neuerscheinungen	Nouveautés
67	Veranstaltungen	Manifestations
70	Produkte und Dienstleistungen	Produits et services
72	Veranstaltungskalender	Calendrier des manifestations

VSE-Nachrichten – Nouvelles de l'UCS

75	Mitteilungen	Communications
79	News aus den Elektrizitätswerken	Nouvelles des entreprises électriques
86	Statistik	Statistique
89	Impressum	Impressum
90	Forum	Forum

Bulletin SEV/VSE 24/1997
Zürich, 5. Dezember 1997
88. Jahrgang

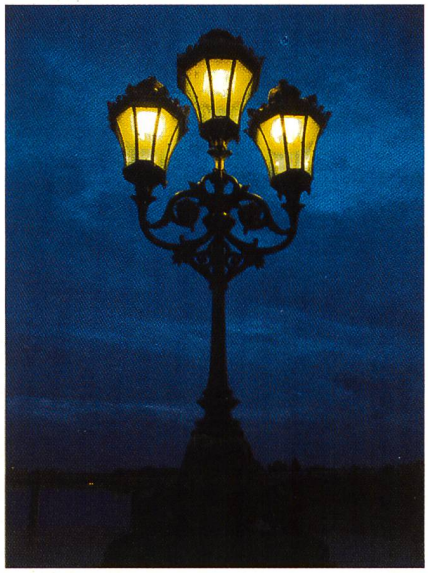

Titelbild: Zu den schönsten Stromanwendungen in der Winterzeit gehört die Beleuchtung. Der Vielfalt von Formen und Farben sind dabei keine Grenzen gesetzt (Photo A. Della Schiava).

Photo de couverture: L'éclairage est une des plus belles applications hivernales de l'électricité. La diversité de ses formes et de ses couleurs est illimitée (photo A. Della Schiava).

BULLETIN

des Verbandes Schweizerischer Elektrizitätswerke
de l'Union des centrales suisses d'électricité

des Schweizerischen Elektrotechnischen Vereins
de l'Association Suisse des Electriciens

Redaktionen/Rédactions
Verantwortlich für diese Nummer/
Responsable de ce numéro:
Ulrich Müller (VSE), Postfach 6140
8023 Zürich, Telefon 01 211 51 91
Weitere Angaben im Impressum/
Autres informations voir impressum

Inserateverwaltung/Annonces
Bulletin SEV/VSE, Förrlibuckstrasse 10
Postfach, CH-8021 Zürich
Telefon 01 448 86 34, Fax 01 448 89 38
E-Mail fachmedien @jean-frey.ch

Abonnemente/Abonnements
Schweizerischer Elektrotechnischer Verein
Dienste/Bulletin
Luppmenstrasse 1–3, CH-8320 Fehraltorf
Telefon 01 956 11 11

15. Nutzfahrzeug-Salon

Genf, 16.-22.01.98 Palexpo Genf

- **mit den Leichten bis 3.5 t**: unentbehrlich für alle Branchen
- **mit den Mittelschweren und Schweren**: unumgängliche Bindeglieder der Wirtschaft
- **mit Zubehör und Garageneinrichtungen**: unerlässlich für die Optimierung der Fahrzeuge
- **mit Logistik**: logisch für den rationellen Umschlag von Gütern

und dazu aussergewöhnliche Attraktionen zum Thema «Brummi»

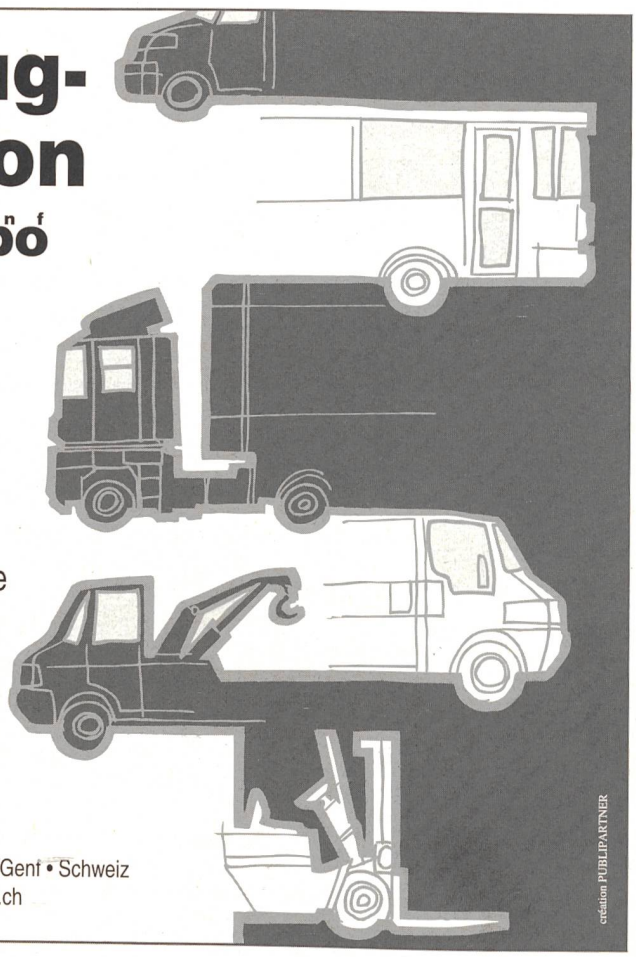

Information: **Orgexpo-Palexpo** • Postfach 112 • CH-1218 Grand-Saconnex/Genf • Schweiz
Tel. (+41 22) 761 11 11 • Fax (+41 22) 798 01 00 • Internet http://www.palexpo.ch

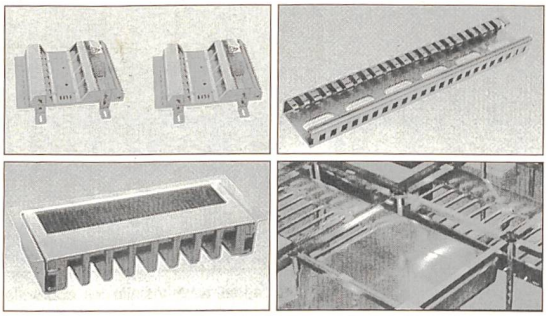

LANZ Doppelboden – Installationsmaterial

Vom führenden Hersteller das modernste Installationsmaterial für den Doppelboden:

- Boden-Anschlussdosen für Strom/Daten/Telefon in vielen Ausführungen
- LANZ Kabeldurchlässe 8-fach
- LANZ Multibahnen **mit spez. Trägermaterial** zur Kabelführung unter Doppelböden
- Luftauslässe rund und rechteckig
- Stützen schwer und schwerlast für Schalt- und Kommandoräume
- Erdleitungsbriden LANZ für Stützen

Wir haben Erfahrung und beraten Sie gerne. Rufen Sie an, wenn Sie Dopelböden planen oder bauen:
lanz oensingen 062/388 21 21 Fax 062/388 24 24

☐ Das **LANZ Doppelboden-Installationsmaterial** interessiert mich!
Bitte senden Sie mir Unterlagen.

☐ Könnten Sie mich besuchen? Bitte tel. Voranmeldung!
Name/Adresse/Tel.: _____

IN-DOBO

lanz oensingen ag
CH-4702 Oensingen · Telefon 062 388 21 21

Modulare Energiezähler für DIN-Schiene

für Einphasen- sowie gleich- und ungleich belastete Drehstromsysteme
mit Impulsausgang
ohne Impulsausgang
50 A Direktanschluss
Doppeltarifzähler

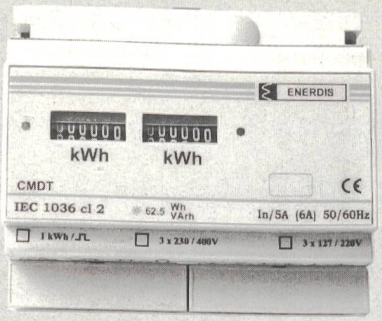

98/03

Ulrich Matter AG 5610 Wohlen
Tel. 056 618 66 00 Fax 056 622 72 87

Jeder dritte BULLETIN-Leser arbeitet auf der obersten Geschäftsebene.

Werbung auf fruchtbarem Boden.
Tel. 01/448 86 34

SEV ASE VSE UCS

Den Energiefluss noch besser in den Griff bekommen - gemeinsam mit Landis & Gyr

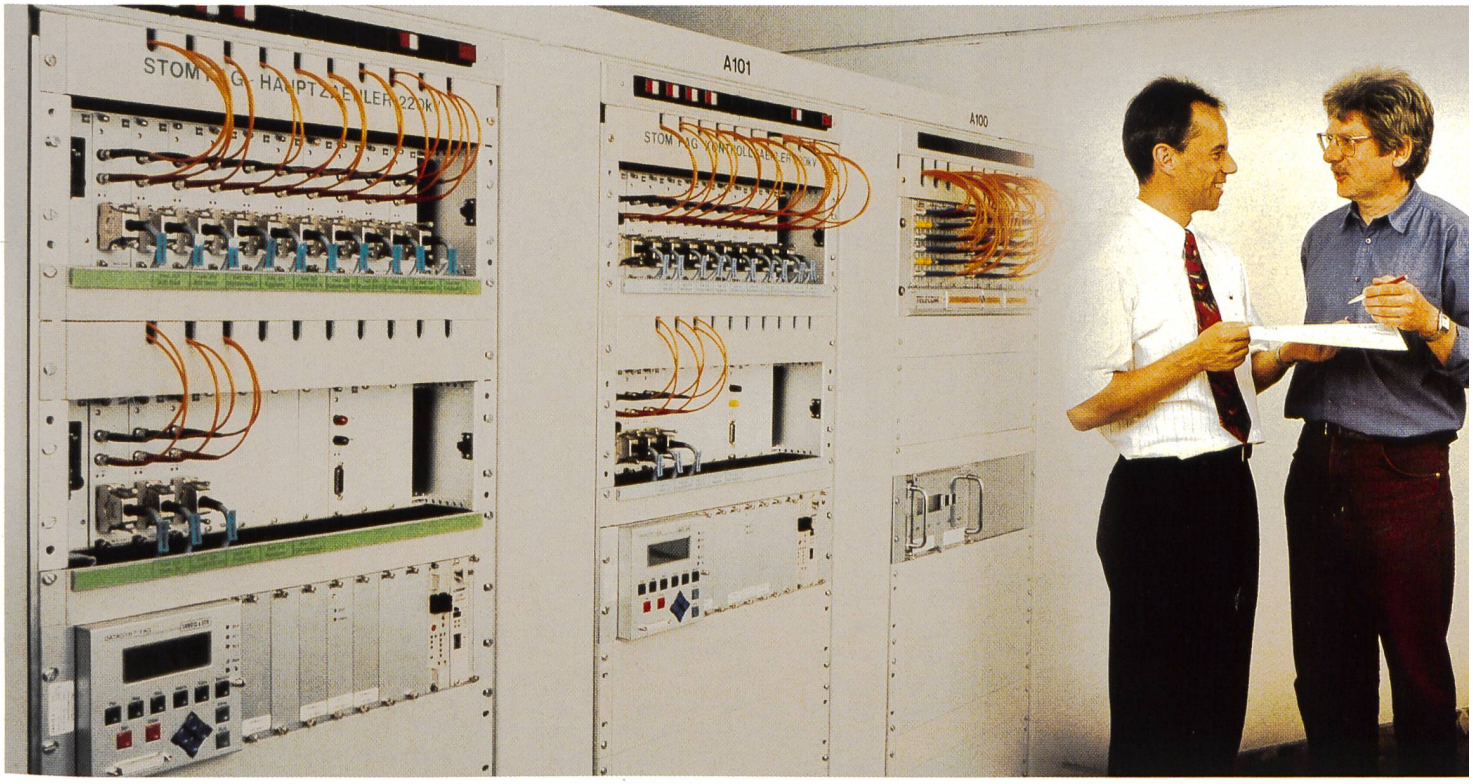

Wenn es um das Messen, Registrieren und Verarbeiten von Energie-Messwerten geht, sind nur die besten und wirtschaftlichsten Lösungen gut genug.

Automatisch erfasste Energieflussdaten sind die Grundlage für schnelle Rechnungsstellung, exakte Analysen, sichere Lastprognosen und Optimierung des Energieverkehrs.

Als kompetenter Partner der Energiewirtschaft unterstützen wir Sie mit unseren technischen Möglichkeiten, zum Beispiel mit dem fortschrittlichen DATAGYR® Fernzählsystem, und unserer Erfahrung - um mit Ihnen gemeinsam erfolgreich zu sein.

Landis & Gyr
(Schweiz) AG
Gubelstrasse 22
CH-6301 Zug
Tel. 041 - 724 11 24
Fax 041 - 724 54 00

LANDIS & GYR

Konzept: Moning AG, Thalwil / Foto: H. R. Bramaz