Zeitschrift: Bulletin des Schweizerischen Elektrotechnischen Vereins, des Verbandes Schweizerischer Elektrizitätsunternehmen = Bulletin de l'Association suisse des électriciens, de l'Association des entreprises électriques suisses

Herausgeber: Schweizerischer Elektrotechnischer Verein ; Verband Schweizerischer Elektrizitätsunternehmen

Band: 86 (1995)

Heft: 19

Rubrik: Veranstaltungskalender = Calendrier des manifestations

Nutzungsbedingungen

Die ETH-Bibliothek ist die Anbieterin der digitalisierten Zeitschriften auf E-Periodica. Sie besitzt keine Urheberrechte an den Zeitschriften und ist nicht verantwortlich für deren Inhalte. Die Rechte liegen in der Regel bei den Herausgebern beziehungsweise den externen Rechteinhabern. Das Veröffentlichen von Bildern in Print- und Online-Publikationen sowie auf Social Media-Kanälen oder Webseiten ist nur mit vorheriger Genehmigung der Rechteinhaber erlaubt. Mehr erfahren

Conditions d'utilisation

L'ETH Library est le fournisseur des revues numérisées. Elle ne détient aucun droit d'auteur sur les revues et n'est pas responsable de leur contenu. En règle générale, les droits sont détenus par les éditeurs ou les détenteurs de droits externes. La reproduction d'images dans des publications imprimées ou en ligne ainsi que sur des canaux de médias sociaux ou des sites web n'est autorisée qu'avec l'accord préalable des détenteurs des droits. En savoir plus

Terms of use

The ETH Library is the provider of the digitised journals. It does not own any copyrights to the journals and is not responsible for their content. The rights usually lie with the publishers or the external rights holders. Publishing images in print and online publications, as well as on social media channels or websites, is only permitted with the prior consent of the rights holders. Find out more

Download PDF: 10.12.2025

ETH-Bibliothek Zürich, E-Periodica, https://www.e-periodica.ch

Veranstaltungskalender
Calendrier des manifestations

Veranstaltungen SEV/VSE / Manifestations ASE/UCS

Datum/Ort – Date/Lieu	Thema – Sujet	Organisation/Information
SEV/ASE		
3.–5.10. Monthey	**Séminaire de mesures OIBT**	ASE/ISR, chemin de Mornex 3, 1003 Lausanne, tél. 021 312 66 96, fax 021 320 00 96
3./4.10. Fehraltorf 7./8.11. Bern 14./15.11. Lausanne* 28./29.11. St. Gallen 12./13.12. Fehraltorf 23/24.1.96 Oensingen 20./21.2.96 Muttenz 12./13.3.96 Lausanne* 19./20.3.96 Buchs/SG 17./18.4.96 Fehraltorf	**Neue Kursdaten: Universelle Kommunikationsverkabelung Der Kurs zum SEV/SIA-Handbuch für Kommunikations-verkabelung * französisch**	SEV, Luppmenstrasse 1, 8320 Fehraltorf, Tel. 01 956 11 01, Fax 956 11 22
31.10. Zürich	**SEV-Informationstagung: Installationspraxis in der Kommunikationsverkabelung**	SEV, Luppmenstrasse 1, 8320 Fehraltorf, Tel. 01 956 11 39, Fax 01 956 11 22
7.11. Fehraltorf	**NIV-Messseminar – Zusatztag**	SEV/STI, Luppmenstrasse 1, 8320 Fehraltorf, Tel. 01 956 12 96, Fax 01 956 12 22
15.11. Lugano	**Giornata d'informazione per i responsabili e incaricati dell'esercizio di impianti elettrici**	SEV, Luppmenstrasse 1, 8320 Fehraltorf, Tel. 01 956 11 39, Fax 01 956 11 22
5.+21.3.96 Zürich	**Informationstagung für Betriebselektriker**	SEV, Luppmenstrasse 1, 8320 Fehraltorf, Tel. 01 956 11 39, Fax 01 956 11 22
28.3.96 Montreux 24.4.96 Fribourg	**Journée d'information pour électriciens d'exploitation**	SEV, Luppmenstrasse 1, 8320 Fehraltorf, Tel. 01 956 11 39, Fax 01 956 11 22
Informationstechnische Gesellschaft des SEV (ITG)		
17.10. Zürich	**ITG-Herbsttagung: Langzeitarchivierung von Informationen**	Sekretariat ITG, Luppmenstrasse 1, 8320 Fehraltorf Tel. 01 956 11 11, Fax 01 956 11 22
25.10. Zürich	**EKON-Fachgruppentagung: Schützen und Relais für mittlere Lasten im Niederspannungsbereich (1. Teil)**	Sekretariat ITG
21.11. Zürich (Flughafen)	**SW-E-Fachgruppentagung Review und Testing in Software-Projekten**	Sekretariat ITG
Energietechnische Gesellschaft des SEV (ETG)		
25.10. Hirschthal	**ETG-Sponsortagung mit AG Emil Pfiffner & Co., Hirschthal: Messwandler – Technologie im Umbruch**	Sekretariat ETG, Luppmenstrasse 1, 8320 Fehraltorf, Tel. 01 956 11 39, Fax 01 956 11 22
7./8.11. Mulhouse	**Internationale Informationstagung (ETG/SEE/VDE) Sternpunktbehandlung in MS-Netzen: Perspektiven**	Sekretariat ETG
31.1.96 Baden	**ETG-Sponsortagung mit ABB Network Partner AG, Baden: Informationstechnologie: eine Chance für die Netzführung und den -schutz**	Sekretariat ETG
14.3.96 Suhr	**ETG-Sponsortagung mit GEC Alsthom T&D AG, Suhr: Instandhaltung/Ersatz der Geräte im Mittelspannungsbereich**	Sekretariat ETG
VSE/UCS		
24.10. Olten 21.11. Zürich	**Einführung neuer Verordnungen und Richtlinien**	VSE-Sekretariat, Tel. 01 211 51 91, Fax 01 221 04 42
7.11. Morges	**Introduction des nouvelles ordonnances et règles spéciales**	Secrétariat UCS, tél. 01 211 51 91, fax 01 221 04 42

Schweiz / Suisse

• Neueinträge

Datum/Ort – Date/Lieu	Thema – Sujet	Organisation/Information
3.–11.10. Genf	**Telecom 95 7. Weltausstellung der Telekommunikation**	Sekretariat Telecom, Pl. des Nations, 1211 Genf 20, Tel. 022 730 51 90, Fax 022 733 72 56
24.–27.10. Basel	**M.U.T. 95 – Europäische Messe für Umwelttechnik**	Messe Basel, Messeplatz 1, Postfach, 4021 Basel, Tel. 061 686 20 20, Fax 061 686 21 94
25.–27.10. Zürich	**Client/Server Die Fachmesse für Business Computing**	Exhibit AG, Haldenweg 1, 8802 Kilchberg, Tel. 01 715 38 54, Fax 01 722 77 01
9.–11.11. St. Gallen	**Intertech Bodensee Internationale Technologiemesse**	Olma Messen, Postfach, 9008 St. Gallen, Tel. 071 26 01 88, Fax 071 26 01 01
22./23.11. Lausanne	**Energieforum UNO**	Palais de Beaulieu, CP 89, 1000 Lausanne 22, Tel. 021 643 21 11, Fax 021 643 37 11
22.–25.11. Lausanne	**Batitec 95 – erste internationale Messe für technische Hausinstallationen**	Palais de Beaulieu, Case postale, 1000 Lausanne 22, Tel. 021 643 21 11, Fax 021 643 37 11
28.11.–1.12. Zürich	**Sicherheit 95 10. Internationale Fachmesse für Sicherheit**	Reed Messen (Schweiz) AG, 8117 Fällanden, Tel. 01 825 63 63, Fax 01 825 64 69
• 31.1.–1.2.96 Basel	**Infrastructa 96 Ökonomie, Ökologie und Gebäudetechnik**	Messe Basel, Messeplatz 1, Postfach, 4021 Basel, Tel. 061 686 20 20, Fax 061 686 21 94
31.1.–2.2.96 Zürich	**15. Computer Graphics**	Swiss Compter Graphics Association (SCGA), 8057 Zürich, Tel. 01 257 52 57, Fax 01 362 52 27
• Mai 1996 Zürich	**Intoolex – Internationale Fachmesse für industrielle Werkzeugtechnik**	Reed Messen AG, Bruggacherstr. 26, 8117 Fällanden, Tel. 01 825 63 63, Fax 01 825 64 69
• Juni 1996 Zürich	**Best – Fachmesse für industrielle Antriebs- und Steuerungstechnik**	Reed Messen AG, Bruggacherstr. 26, 8117 Fällanden, Tel. 01 825 63 63, Fax 01 825 64 69

Ausland / Etranger

• Neueinträge

Datum/Ort – Date/Lieu	Thema – Sujet	Organisation/Information
4.–6.10. Dortmund	**Multimedia**	Dr. Ing. V. Schanz, D-60596 Frankfurt/Main, Tel. +49.69.630.80, Fax +49.69.631.29.25
8.–14.10. Tokio	**16. Kongress des Weltenergierates**	Elektrowatt AG, Postfach 5038, 8022 Zürich, Tel. 01 385 22 22, Fax 01 385 25 55
9.–11.10. Nizza	**Uprating & Refurbishing Hydro Powerplants**	Nice 1995 Conference Desk, London, Tel. +44-171-404 7722, Fax +44-171-404 7733
11./12.10. Stuttgart	**VDI-GET-Fachtagung: Solarthermische Kraftwerke II**	VDI-GET, Postfach 101139, 40002 Düsseldorf, Tel. +49-211-6214 219/363, Fax +49-211-6214 161
12./13.10. Milano	**Eurel Conference on Electrochemical Storage Systems and Relevant Power Applications**	AEI, Viale Monza 259, I-20126 Milano, Tel. +39-2 25 77 91, Fax +39-2 257 05 12
16.–20.10. München	**Systems – besondere Schwerpunkte 1995: Multimedia, Personal Communication, integrierte Software u.a.**	Intermess Dörgeloh AG, 8001 Zürich, Tel. 01 252 99 88, Fax 01 261 11 51
17./18.10. München	**VDI-GET-Fachtagung: Wasserstoff Energietechnik IV**	VDI-GET, Postfach 101139, 40002 Düsseldorf, Tel. +49-211-6214 219/363, Fax +49-211-6214 161
19.10. Friedrichshafen	**2. Neuro-Fuzzy-Symposium**	Direct Communications GmbH, 10707 Berlin, Tel. +49-30-882 66 55, Fax +49-30-883 88 11
• 7.–9.11. Bremen	**Power Quality 95**	ZM, Kleinreuther Weg 58, D-90408 Nürnberg, Tel. +49-911-36-70-58, Fax +49-911-36-45-22
• 26.–29.11. Bremen	**Maglev 95: Internationale VDE-Konferenz über magnetisches Schweben**	VDE, Stresemannallee 15, D-60596 Frankfurt, Tel. +49-69-6308-202/275, Fax +49-69-96-31-52-13
30.10.–4.11. Düsseldorf	**Interkama 95: 13 Int. Fachmesse für Mess- und Automatisierungstechnik – Forschungsergebnisse für die Praxis**	Düsseldorfer Messegesellschaft mbH, Tel. +49-0211 45 60-01, Fax +49-0211 45 60-668
15.–16.11. Veitshöchheim	**Kumulierter Energieaufwand**	VDI-GET, Postfach 101139, D-40002 Düsseldorf, Tel. +49-211-62 14 276/541, Fax +49-211-62 14 575
26.–29.11. Bremen	**Internationale VDE-Konferenz über magnetisches Schweben: Maglev 95**	VDE, Stresemannallee 15, 60596 Frankfurt, Tel. +49-69-6308-202/275, Fax +49-69-96-31-52-13
27./28.11. Leipzig	**VDEW-Fachtagung «Kabelleitungstiefbau» mit Fachausstellung «Kabel+Kabellegetechnik 95»**	VWEW-Verlag, Susanne Stock, Tel. +49-69-63-04-315, Fax +49-69-63-04-359
27.–29.11. Bremen	**Entwicklungen der Magnetschwebetechnik Internationale VDE-Tagung**	VDE, Stresemannallee 15, 60596 Frankfurt a.M., Tel. +49-69-6308-202, Fax +49-69-9631 5213
28.–30.11. Bologna	**European Personal and Mobile Conference 1995**	Fondazione Ugo Bordoni, Bologna, Tel. +39.51.846854, Fax +39.51.845758
1.12 Nürnberg	**Fortschrittlicher Rechnereinsatz in der kommunalen Energieversorgung**	VDI, Postfach 101139, D-40002 Düsseldorf, Tel. +49 211 62 14 276/541, Tel. +49 211 62 14 575

6./7.12. Dresden	**Informationserfassung und -verarbeitung in der Energietechnik**	VDI-GET, Postfach 101139, D-40002 Düsseldorf, Tel. +49-211-6214 480, Fax +49-211-6214 161
21./22.3.96 Wien	**SIS 96 – 2. Fachtagung Sicherheit in Informationssystemen Call for Papers: 10.11.95**	Uni Zürich-Irchel, Winterthurerstr. 190, 8057 Zürich, Tel. 01 257 43 35/43 11, Fax 01 363 00 35
• 27.–29.3.96 Barcelona	**JEC-GI 96 – Call for papers: 2.10.95**	AKM Congress Service, Clarastr. 57, 4005 Basel, Tel. 061 691 51 11, Fax 061 691 81 89
16.–18.4.96 London	**Fourth International Conference on Power System Control and Management**	IEE, Savoy Place, London WC2R OBL Tel. +44 71 240 1871, Fax +44 71 497 3633
• 22.–24.5.96 Cagliari	**11. Kommunikationskonferenz der Unipede 3. CineWatt-Festival**	Unipede; 28, r. Jacques Ibert, 75858 Paris cedex 17, Tel. +33-1-40-40 22 52, Fax +33-1-40-42 57 20
• 23.–27.9.96 Florenz	**23rd International Conference on Lightning Protection (ICLP)**	AEI, Viale Monza 259, I-20126 Milano, Tel. +39-2-25 77 91, Fax +39-2-25 70 512

Kurse und Vorträge / Cours et conférences

• Neueinträge

Datum/Ort – Date/Lieu	Thema – Sujet	Organisation/Information
28.9. Rapperswil	**Dynamik nichtlinearer Systeme**	Ingenieurschule Interkant. Technikum Rapperswil, Tel. 055 234 111
2.–4.10., 6.–8.11., 21.–23.11., 12.–14.12. Basel	**UMS-Auditor: Ausbildung von Umweltmanagement-Systemauditoren**	SFB-Sekretariat, 8953 Dietikon, Tel. 01 744 48 44, Fax 01 744 45 00
2./3.10. Lausanne	**Towards evolvable Hardware**	EPFL, Logic Systems Laboratory, 1015 Lausanne, Tel. 021 693 26 72, Fax 021 693 37 05
• 3.+12.10. ou 29.11.+6.12. Lausanne	**Ravel, Comment planifier, construire et exploiter une installation de couplage chaleur-force?**	Mme Th. Wolf, Case postale 112, 1000 Lausanne 5, tél. 021 320 08 05, fax 021 320 82 88
3./4.10. Zürich	**Informationssuche in Text- und Multimedia-Datenbanken**	ETH-Zentrum, Dep. Informatik, 8092 Zürich, Tel. 01 632 72 06, Fax 01 632 11 72
3., 4., 6.10. (Kurs 5) 7., 8., 10.11. (Kurs 6) Rapperswil	**Fuzzy-Logik für Entwicklungs-Ingenieure**	Ingenieurschule ITR, 8640 Rapperswil, Prof. R. Schädler, Tel. 055 234 111, Fax 055 234 400
• 4.10. Zürich	**SATW: Kernenergie – aus Verantwortung für die reale Welt**	SATW, Postfach, 8039 Zürich, Tel. 01 283 16 16, Fax 01 283 16 20
5.10. Brig	**Kleinwasserkraftwerke: Neue Möglichkeiten und Technologien**	Pacer, Diane, Fritz Brühlmann, Unionstr. 14, 8032 Zürich, Tel. 01 261 83 65
9.–11.10. Zürich	**Prinzipien der Konstruktion und Programmierung persistenter Objekte mit Oberon**	ETH-Zentrum, Dep. Informatik, 8092 Zürich, Tel. 01 632 72 06, Fax 01 632 11 72
• 11.10. Zürich	**SATW: Technische und ethische Aspekte der Kernenergie**	SATW, Postfach, 8039 Zürich, Tel. 01 283 16 16, Fax 01 283 16 20
17./18.10.+24./25.10. Winterthur	**Moderne Beleuchtungstechnik**	Schweiz. Technische Fachschule, 8408 Winterthur, Tel. 052 202 73 41, Fax 052 202 30 63
18.10. Zürich	**Paradigmen und Methoden der Algorithmik**	ETH-Zentrum, Dep. Informatik, 8092 Zürich, Tel. 01 632 72 06, Fax 01 632 11 72
• 18.+25.10. Churwalden	**Generatoren und elektrische Installationen**	SVLD, Frau A. Meier, Werkstr. 2, 7000 Chur, Tel. 081 24 77 44, Fax 081 24 57 57
• 19.10. Bern	**SLG-Tagung: Sicherheit trotz Sparsamkeit in der öffentlichen Beleuchtung? Mit Besichtigung bei Electrobroc in Broc**	SLG, Postgasse 17, 3011 Bern, Tel. 031 312 22 51, Fax 031 312 12 50
19./20.10. Zürich	**Datenstrukturen und Algorithmen**	ETH-Zentrum, Dep. Informatik, 8092 Zürich, Tel. 01 632 72 06, Fax 01 632 11 72
• 23.–25.10. Zürich	**Berührungsfreie Magnetlager**	Arbeitsgruppe Mechatronik, ETH-Zentrum, 8092 Zürich, Tel. 01 632 35 84, Fax 01 632 10 78
25.10. Rapperswil	**Arbeitsplätze von morgen: Welche Zukunft für Ingenieure und Ingenieurinnen?**	Ing. für die Schweiz von morgen, Freigutstr. 24, 8027 Zürich, Tel. 01 201 73 00, Fax 01 202 93 20
25.–27.10. Winterthur	**Simulatoren für die Ausbildung des Kernkraftwerkpersonals**	SVA, Postfach 5032, 3001 Bern, Tel. 031 311 58 82, Fax 031 320 68 31
• 26.10.+3.11. Churwalden	**Turbinenregelung und Schutzmassnahmen**	SVLD, Frau A. Meier, Werkstr. 2, 7000 Chur, Tel. 081 24 77 44, Fax 081 24 57 57
3.11. Zürich	**Die nächsten 10 Jahre der Photovoltaik im Fokus von Wissenschaft, Energiewirtschaft und Politik**	TNC Consulting AG, H. Oswald, Postfach, 8708 Männedorf, Tel. 01 912 13 14, Fax 01 921 13 77
• 6.+20.11. Brugg-Windisch	**Wasserturbinen: Turbinentypen, Parameter, Charakteristiken**	SVLD, Frau A. Meier, Werkstr. 2, 7000 Chur, Tel. 081 24 77 44, Fax 081 24 57 57
8.–10.11. Neuchâtel	**Hands on MEMS**	FSRM, Rue de l'Orangerie 8, 2000 Neuchâtel, Tel. 038 200 930, Fax 038 247 145
• 27./28.11. Zürich	**SVA-Informationstagung über die zukünftige Rolle der Kernenergie in der Schweiz**	SVA, Postfach 5032, 3001 Bern

Statt **Gitterbahnen** und **Kabelpritschen** und **Kabelbahnen** und **Steigleitungen:**

LANZ Multibahn - eine Bahn für alle Kabel

- LANZ Multibahnen vereinfachen Ihnen Planung, Ausmass und Abrechnung!
- Verringern Lager- und Montageaufwand • Senken die Kosten!
- Schaffen höheren Kundennutzen! — **LANZ Multibahnen:**

Verlangen Sie Beratung, Offerte, rasche und preisgünstige Lieferung von Ihrem Elektro-Grossisten oder von Lanz oensingen ag

lanz oensingen ag

CH-4702 Oensingen · Telefon 062 782 121 · Fax 062 763 179

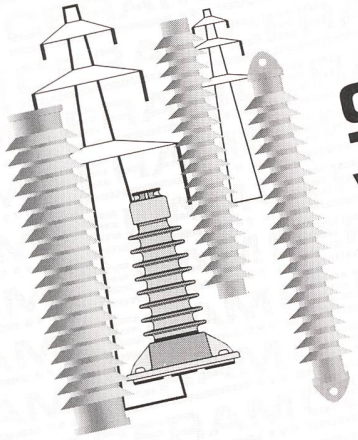

CERAM...

wenn es um Isolatoren geht!

Die Firmen der weltweit tätigen CERAM-Gruppe verfügen über weitreichende und langjährige Erfahrung bei Entwicklung, Herstellung und Vertrieb von hochwertigen Isolatoren.

Testen Sie uns!

CERAM Isolatoren-Vertriebs AG
Bleienbachstrasse 12
CH-4901 Langenthal
Tel. 063 23 20 00
Fax 063 22 66 81

Generalvertretung für die Schweiz
M. DUSSEX SA CH-1920 Martigny

Die Schlüssellösung

EURO-MGZ 01
DMC-01

Datenschlüsselgesteuertes Zusatzgerät für bargeldlose Abrechnung

- *Die Ideallösung für die Energieabgabe im zahlungsproblematischen Bereich, z. B. Sozialwohnungen, Übergangswohnheime usw.*
- *Flexibles Vorkassensystem mittels robusten, industrieerprobten Datenschlüssels*
- *Automatische HT/NT-Umschaltung*
- *Einfache, kostengünstige Installation*
- *Gehäuse gemäss DIN 43860*
- *Schaltleistung 3 x 63 A (40 kW)*
- *Komfortable Programmierung der Datenschlüssel mit PC-gestützter Programmiereinheit DCST-DMST*
- *Montierbar auf alle Dreh- und Wechselstromzähler mit S0-Schnittstelle*
- ***Bitte fordern Sie weitere Informationen an oder lassen Sie sich von einer Vorführung überzeugen!***

Deutsche Sprache
Tel. ++ (0)25/651 276
Fax ++ (0)25/651 494

Langue française
Tél. ++ (0)26/221 014
Fax ++ (0)26/222 300

8, Chemin du Scex
CH-1920 Martigny

Fribos

STAHL

Im Explosionsschutz kennen wir uns aus

Explosionsgeschützte

- Leuchten
- Installationsgeräte
- Befehlsgeräte
- Meldegeräte
- Steuerungen
- MSR-Geräte
- Feldmultiplexer

Fribos AG, Muttenzerstrasse 125
CH-4133 Pratteln 2, Telefon 061 821 41 41, Fax 061 821 41 53

Konventionelle Instrumente ersetzen

VIP D/96/D3

Digitale Energieanalysatoren für die totale Netzkontrolle

messen, zeigen genau:
- V, A, kW, kVar, kVA
- kWh, kVarh, cos-phi
- speichern Lastspitzen

Als Option:
- PC-Kommunikation
- Analog- oder Impulsausgänge

Partner für Elektro-Energie-Optimierung · erfahren · kompetent · individuell beratend seit 1965

detron ag Zürcherstrasse 25, CH 4332 Stein
Tel. 064-63 16 73 Fax 064-63 22 10