Zeitschrift: Bulletin des Schweizerischen Elektrotechnischen Vereins, des Verbandes Schweizerischer Elektrizitätsunternehmen = Bulletin de l'Association suisse des électriciens, de l'Association des entreprises électriques suisses

Herausgeber: Schweizerischer Elektrotechnischer Verein ; Verband Schweizerischer Elektrizitätsunternehmen

Band: 86 (1995)

Heft: 13-14

Werbung

Nutzungsbedingungen

Die ETH-Bibliothek ist die Anbieterin der digitalisierten Zeitschriften auf E-Periodica. Sie besitzt keine Urheberrechte an den Zeitschriften und ist nicht verantwortlich für deren Inhalte. Die Rechte liegen in der Regel bei den Herausgebern beziehungsweise den externen Rechteinhabern. Das Veröffentlichen von Bildern in Print- und Online-Publikationen sowie auf Social Media-Kanälen oder Webseiten ist nur mit vorheriger Genehmigung der Rechteinhaber erlaubt. Mehr erfahren

Conditions d'utilisation

L'ETH Library est le fournisseur des revues numérisées. Elle ne détient aucun droit d'auteur sur les revues et n'est pas responsable de leur contenu. En règle générale, les droits sont détenus par les éditeurs ou les détenteurs de droits externes. La reproduction d'images dans des publications imprimées ou en ligne ainsi que sur des canaux de médias sociaux ou des sites web n'est autorisée qu'avec l'accord préalable des détenteurs des droits. En savoir plus

Terms of use

The ETH Library is the provider of the digitised journals. It does not own any copyrights to the journals and is not responsible for their content. The rights usually lie with the publishers or the external rights holders. Publishing images in print and online publications, as well as on social media channels or websites, is only permitted with the prior consent of the rights holders. Find out more

Download PDF: 09.12.2025

ETH-Bibliothek Zürich, E-Periodica, https://www.e-periodica.ch

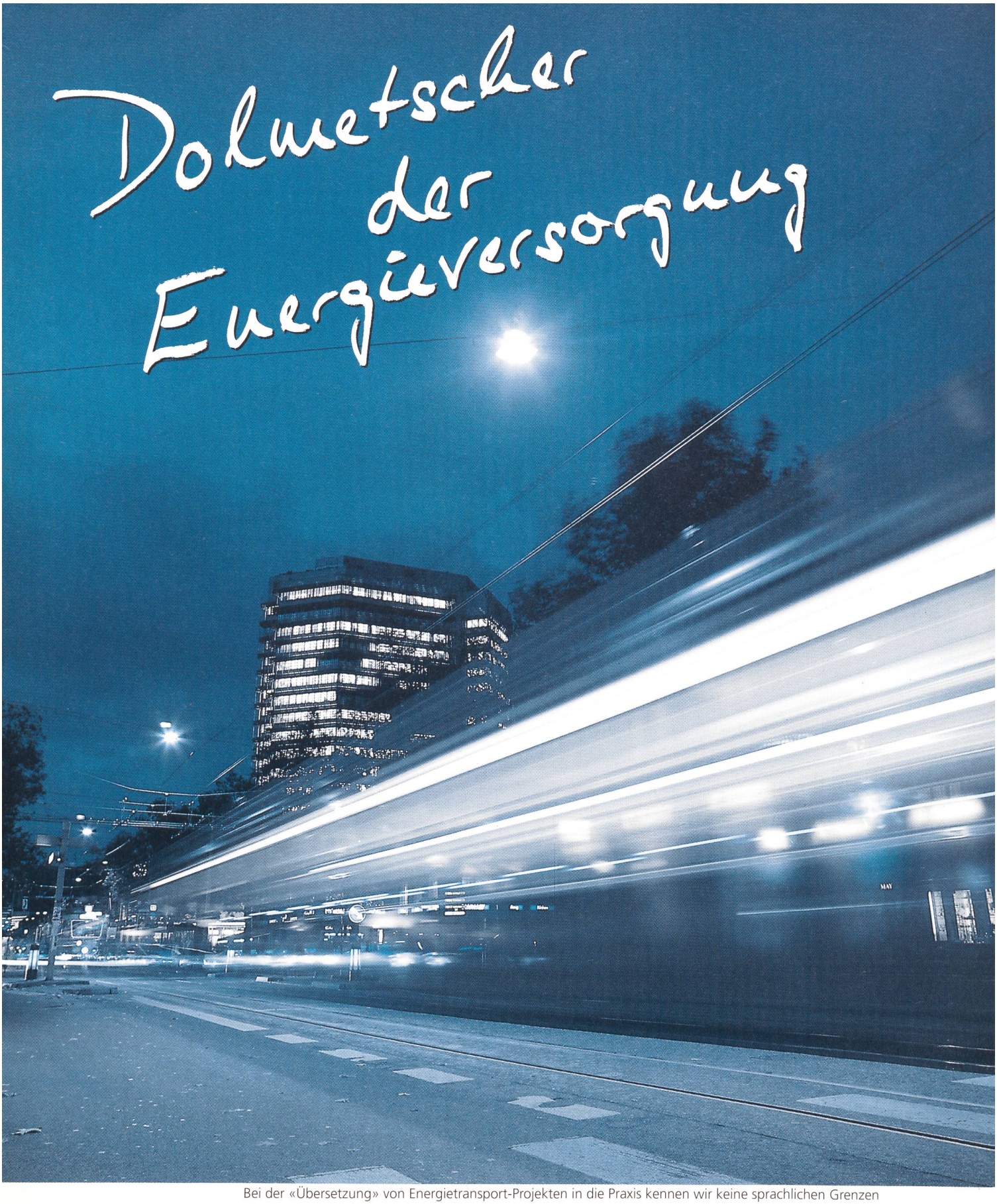

Bei der «Übersetzung» von Energietransport-Projekten in die Praxis kennen wir keine sprachlichen Grenzen

BRUGG Kabel

Brugg Kabel AG · Kabelsysteme für Energieübertragung
CH-5200 Brugg · Tel. 056 483 333 · Fax 056 483 536

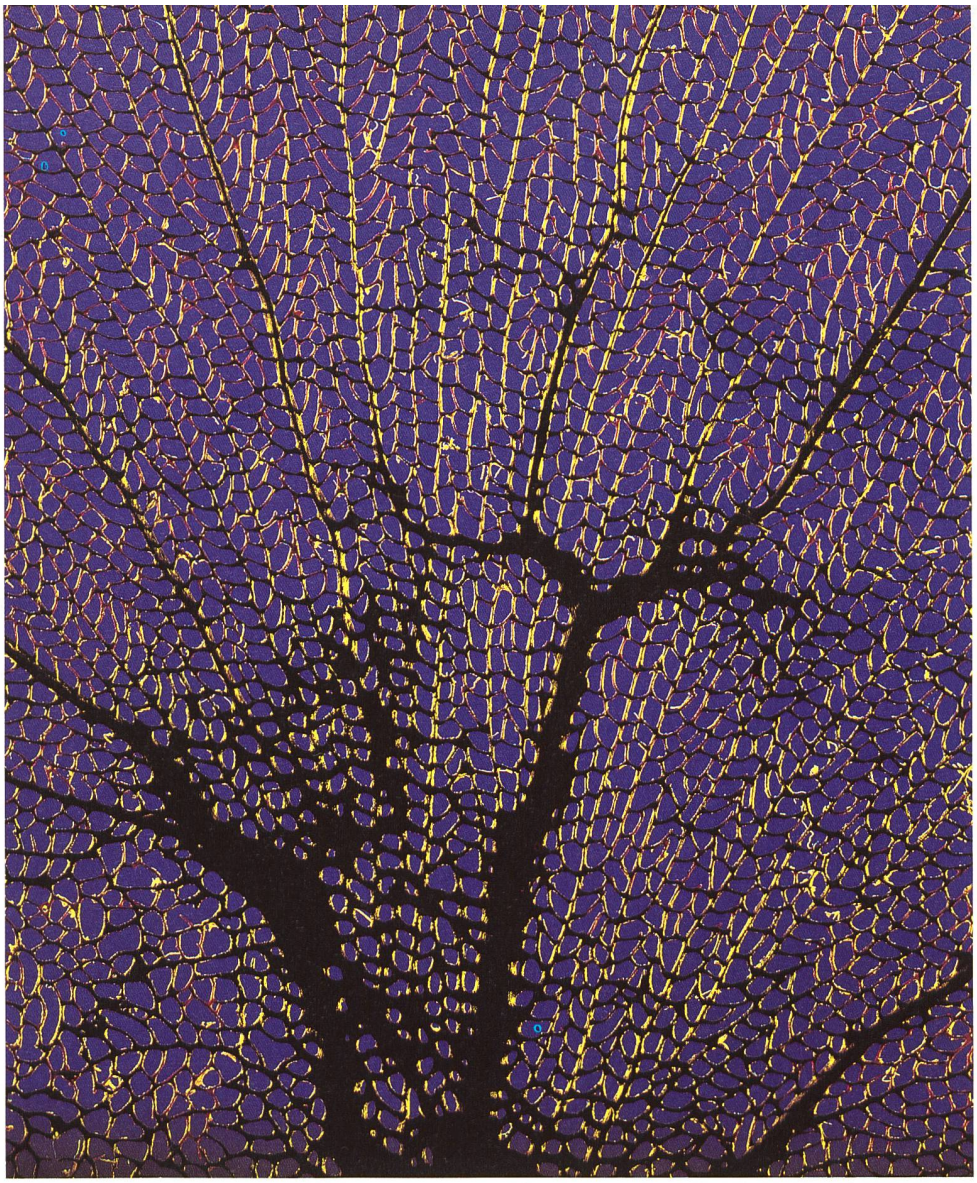

Energien messen, steuern und bewirtschaften mit Landis & Gyr

Wählen Sie die besseren und wirtschaftlicheren Lösungen - Lösungen von Landis & Gyr. Wir konzentrieren unsere Kräfte auf Aufgaben des Messens und Steuerns von Energien, zum Nutzen der Energiewirtschaft und der Energieverbraucher. Dabei bauen wir auf unsere einmaligen Synergien aus den Kenntnissen und Erfahrungen in den Bereichen Energie-Management, Gebäudeleittechnik und Telekommunikation.

Landis & Gyr - ein kompetenter Partner, auf dessen Dienstleistungen und Produkte Sie sich verlassen können.

Landis & Gyr
(Schweiz) AG
Gubelstrasse 22
CH-6301 Zug

LANDIS & GYR

Konzept: Moning.Thalwil / Foto: H. R. Bramaz

Neue Schottungstechnik für Kabel- und Rohrdurchführungen

durch Decken und Wände im Baukastensystem

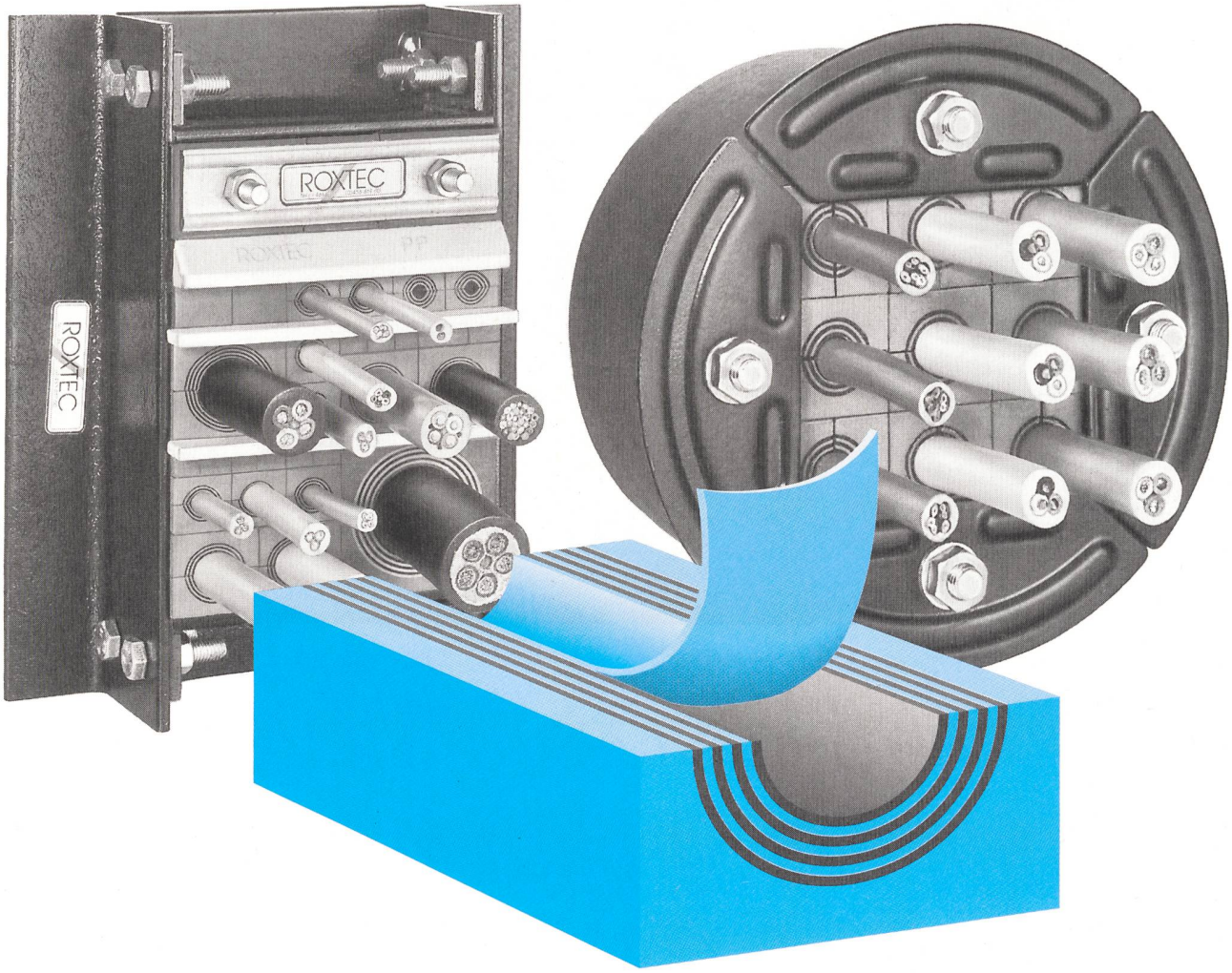

Neue Schottungstechnik mit massiven Vorteilen:

- Der modulare Aufbau
- Breitere Variabilität bei weniger Modulgrössen
- aus halogenfreiem Elastomer hoher Qualität
- Schnell, sauber und einfach
  - beim Einbau
  - bei der Nachbelegung
- Widerstandsfähigkeit
  - gegen Schock und hohen Druck
  - gegen Feuer
    [F'widerstandsdauer 2 Stunden (A120, H120)]
  - gegen Chemikalien, weitgehend
- Zulassung
  nach internationalen und nationalen Sicherheitsstandards.
  Prüfbericht BZS No. T 93-004

AGRO AG
ELEKTROTECHNIK
Tel. 064-47 87 47 Fax 064-47 87 50
CH-5502 Hunzenschwil

Rundsteuersysteme sind unsere Spezialität.
Mit bald 50 Jahren Erfahrung gehören wir
weltweit zu den drei grössten Herstellern
in diesem Bereich.

Dank dem Know-how von Enermet auf dem Gebiet der
Energieerfassung und Zweiweg-Kommunikation
ermöglicht dies zusammen mit der **zellweger** -Rundsteuerung
zukunftsweisende Entwicklungen
für ein umfassendes und
systemorientiertes
Energie-Management.

ENERMET

ENERMET-ZELLWEGER ENERGIETECHNIK AG
UNDERMÜLISTRASSE 28 ■ 8320 FEHRALTORF ■ TELEFON 01 954 81 11 ■ TELEFAX 01 954 82 01

OBO BETTERMANN

OBO Kabeltrag-Systeme
OBO Verbindungs-& Befestigungs-Systeme
OBO Leitungsführungs-Systeme

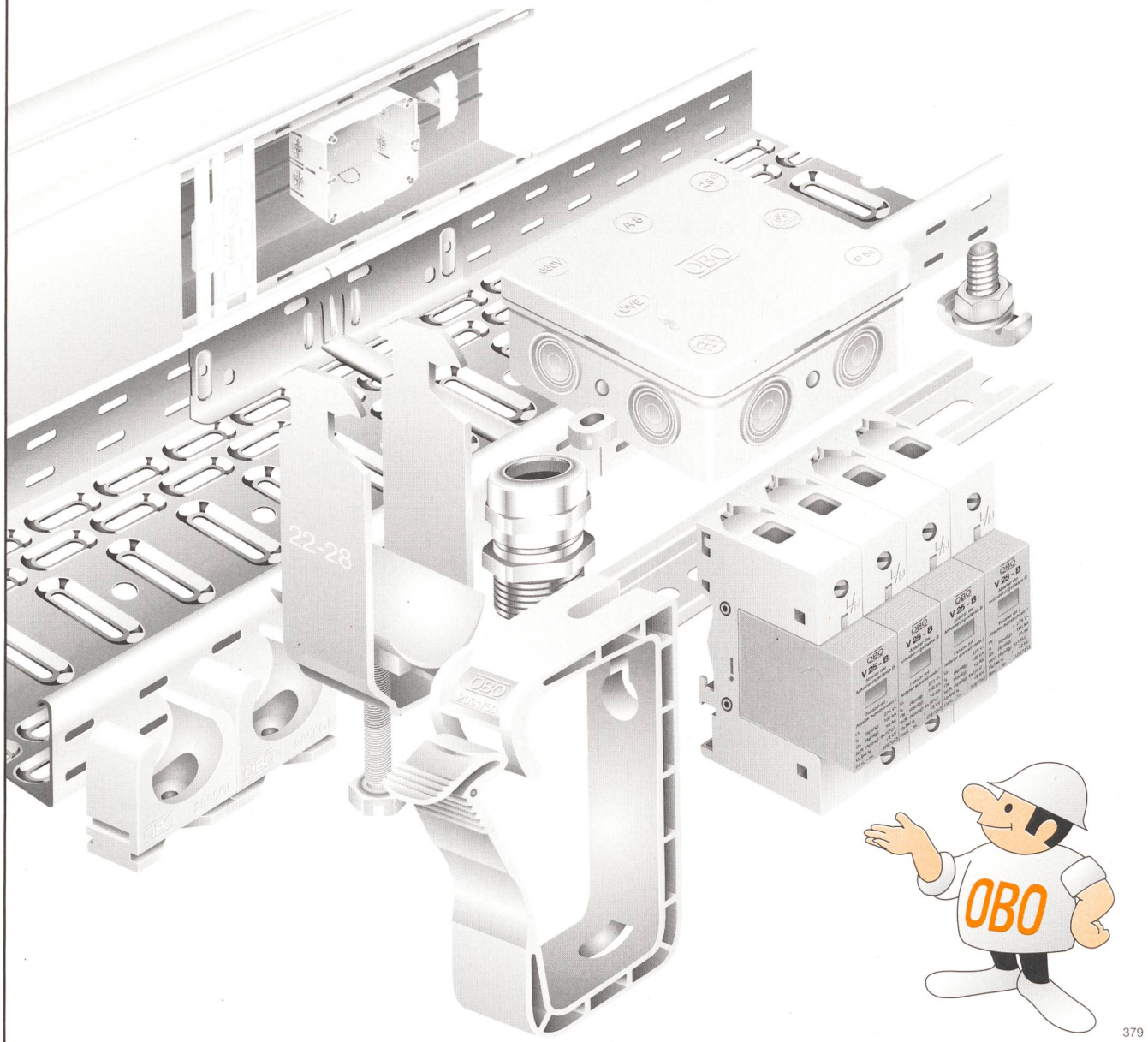

379

OTTO FISCHER AG

Elektrotechnische Artikel en gros, Aargauerstrasse 2, Postfach, 8010 Zürich
Telefon 01/276 76 76, Romandie 01/276 76 75, Ticino 01/276 76 77
Telefax 01/276 76 86, Romandie 01/276 77 63, Ticino 01/276 77 95

Coupon für
Broschüre «OBO 95»
Otto Fischer AG
Aargauerstrasse 2
Postfach
8010 Zürich

Firma: _____
zuständig: _____
Adresse: _____
PLZ/Ort: _____
Tel.: _____

Bu

SIEMENS

Entscheidendes Schalten in der Energieversorgung

Beim Schalten in der Energieversorgung tut sich Entscheidendes. Da sind Wissen und optimiertes Umsetzen gefordert. Wir sind in der Lage, weltweites Know-how individuell vor Ort einzusetzen. Mit grossem Erfolg. Die Projektsicherung schon in der Pflichtenheftphase, Schulung, Support und Service bilden die starke Kette für Ihre Energieversorgung.

Die flexible Bausteintechnik gasisolierter Hochspannungsschaltanlagen bildet den entscheidenden Beitrag für hohe Sicherheit, grösstmögliche Raumnutzung, hohe Verfügbarkeit, sowie für geringe Transport-, Montage- und Betriebskosten.

Das komplette Programm der Mittelspannungs-Leistungsschalteranlagen besticht durch das bewährte Vakuumschaltprinzip, die hohe Personen- und Betriebssicherheit, sowie die absolute Umweltunabhängigkeit. So haben Sie Funktionen und Amortisation im Griff.

Mit uns und unserer Schalttechnik befindet sich Ihre Anlage in Hochform.

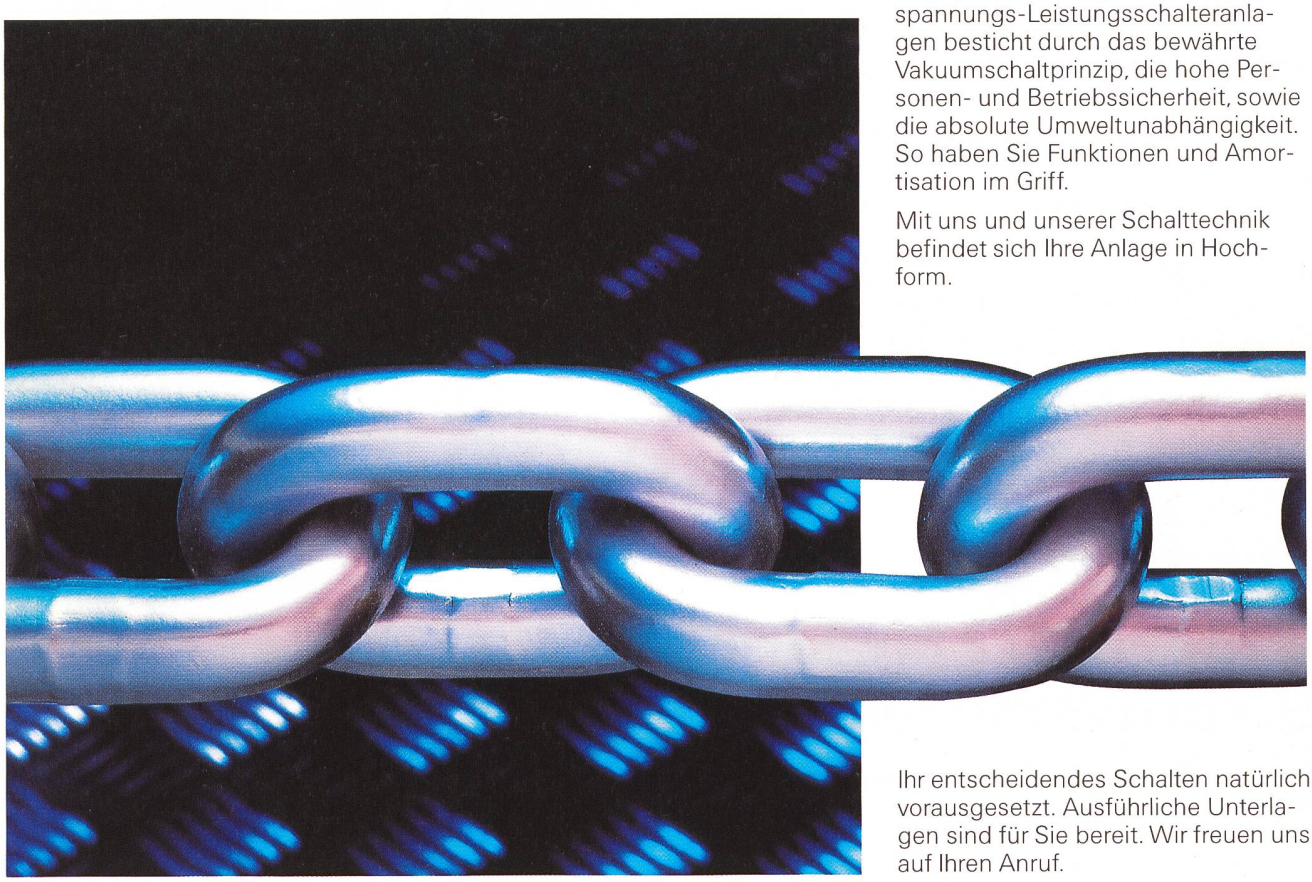

Ihr entscheidendes Schalten natürlich vorausgesetzt. Ausführliche Unterlagen sind für Sie bereit. Wir freuen uns auf Ihren Anruf.

Siemens-Albis AG
Energie VEE
Freilagerstrasse 28
8047 Zürich
Tel. 01/495 56 40

Avenue des Baumettes 5
1020 Renens
Tél. 021/631 83 12

Centro Nord/Sud 2
6934 Bioggio
Tel. 091/50 07 21

Wir bringen
Energie
ans Ziel

VEE/Prim.

Drum prüfe...

was ein perfektes Prüfgerät
für die Sicherheitsprüfung
an ortsveränderlichen elektrischen
Betriebsmitteln alles leisten kann.
Durch integrierbaren Drucker,
Speicher und Tastatur plus Software
die Komplettlösung.
Mit eingebauter Bedienungsanleitung
und Mehrfachanzeige durch Matrixdisplay.
Auskunft und Unterlagen:

Telefon 01/302 35 35
Telefax 01/302 17 49

Secutest PSI

Secutest 0701 S

EQNet
ISO 9000/ EN 29000

Intelligente Geräte zu Ihrem Nutzen

CAMILLE BAUER-METRAWATT AG

Glattalstrasse 63
8052 Zürich
Telefon 01/302 35 35
Telefax 01/302 17 49

52, route du Platy
1752 Villars-sur-Glâne
Téléphone 037/24 77 57
Téléfax 037/24 12 85

route du Pavement 30
1018 Lausanne
Téléphone 021/647 99 49
Téléfax 021/647 99 23

GOSSEN METRAWATT CAMILLE BAUER

DATAPOWER
Unterbrechungsfreie Stromversorgung USV
Sicherheit ohne Energieverschwendung

Nouveau:
Succursale Suisse Romande
GUTOR Electronic SA
Ch. des Pionniers 8
1303 Penthaz
Tel. 021 862 77 87
Fax 021 862 77 88

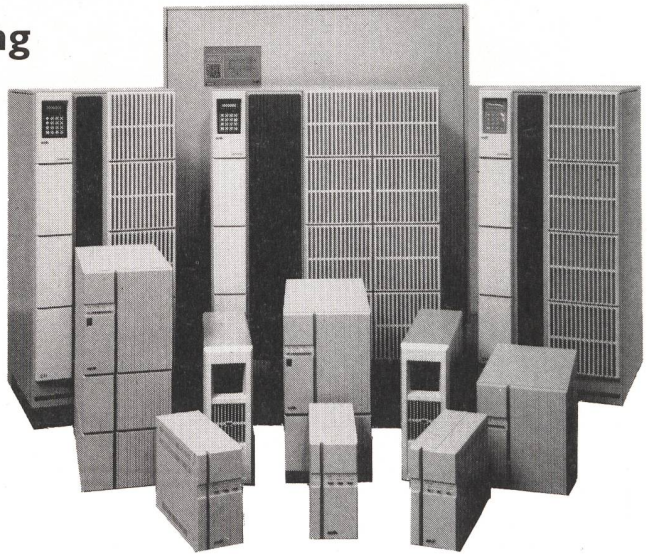

Datapower USV-Reihe 0,6 - 330 kW

Die E-Reihe unterscheidet sich von üblichen USV-Anlagen durch:

- 3 – 5 mal weniger Eigenverluste im ON-LINE Betrieb.
- Sinusförmige Netzstromaufnahme
- 100% unlineare Last bei jedem Crestfaktor dauernd zulässig
- Netzanschlussleistungsfaktor = 1
- Periodischer, automatischer Batterietest
- Erfüllen neueste EN-Normen bezüglich Sicherheit und EMV
- Qualitätssicherung nach ISO 9001
- Multifunktionale Kommunikationsschnittstelle inkl. Software für alle Betriebssysteme (SNMP tauglich)

GUTOR Electronic AG
Tägerhardstrasse 90
CH-5430 Wettingen

Telefon: 056 26 25 25
Telefax: 056 27 25 77

GUTOR
SILCON GROUP

Den richtigen Weg gehen

Elektrische Energie in allen Spannungsebenen verteilen, schalten, schützen, steuern ist eine unserer Hauptaufgaben. Dabei bieten wir für alle Einsätze die richtige Lösung aus einer Hand.
Die Verantwortung für die Realisierung Ihrer Aufträge übernehmen erfahrene Projektleiter. Dies garantiert Anlagen und Dienstleistungen, auf die Sie sich verlassen können in der Vergangenheit, in der Gegenwart und in der Zukunft.

GEC ALSTHOM

T&D

GEC ALSTHOM T&D AG, Carl-Sprecher-Strasse 1, CH-5036 Oberentfelden (Schweiz)
Tel. 064 45 33 33, Fax 064 45 33 44

Bei Ihnen fühlen wir uns wohl!

Tag für Tag tragen unsere Energie- und Telekom-Kabel zu Ihrem Wohlbefinden bei.

Eine Mahlzeit, ein Anruf, frische Wäsche, Licht, Heizung, eine elektronische Übermittlung?

Eins steht fest: Wir sind stets in Ihrer Nähe.

COSSONAY

CABLERIES & TREFILERIES DE COSSONAY S.A.

CH-1305 COSSONAY-GARE, TEL. 021/ 861 81 11, FAX 021/ 861 88 61