Zeitschrift: Bulletin des Schweizerischen Elektrotechnischen Vereins, des Verbandes Schweizerischer Elektrizitätsunternehmen = Bulletin de l'Association suisse des électriciens, de l'Association des entreprises électriques suisses

Herausgeber: Schweizerischer Elektrotechnischer Verein ; Verband Schweizerischer Elektrizitätsunternehmen

Band: 77 (1986)

Heft: 5

Inhaltsverzeichnis

Nutzungsbedingungen

Die ETH-Bibliothek ist die Anbieterin der digitalisierten Zeitschriften auf E-Periodica. Sie besitzt keine Urheberrechte an den Zeitschriften und ist nicht verantwortlich für deren Inhalte. Die Rechte liegen in der Regel bei den Herausgebern beziehungsweise den externen Rechteinhabern. Das Veröffentlichen von Bildern in Print- und Online-Publikationen sowie auf Social Media-Kanälen oder Webseiten ist nur mit vorheriger Genehmigung der Rechteinhaber erlaubt. Mehr erfahren

Conditions d'utilisation

L'ETH Library est le fournisseur des revues numérisées. Elle ne détient aucun droit d'auteur sur les revues et n'est pas responsable de leur contenu. En règle générale, les droits sont détenus par les éditeurs ou les détenteurs de droits externes. La reproduction d'images dans des publications imprimées ou en ligne ainsi que sur des canaux de médias sociaux ou des sites web n'est autorisée qu'avec l'accord préalable des détenteurs des droits. En savoir plus

Terms of use

The ETH Library is the provider of the digitised journals. It does not own any copyrights to the journals and is not responsible for their content. The rights usually lie with the publishers or the external rights holders. Publishing images in print and online publications, as well as on social media channels or websites, is only permitted with the prior consent of the rights holders. Find out more

Download PDF: 11.12.2025

ETH-Bibliothek Zürich, E-Periodica, https://www.e-periodica.ch

Bulletin SEV/VSE 5/1986
Zürich, 8. März 1986
77. Jahrgang, Seiten 229...296

Bulletin ASE/UCS 5/1986
Zurich, le 8 mars 1986
77e année, pages 229...296

Netzstörungsanalysator von Dranetz zur Messung, Überwachung und Registrierung von Über- und Unterspannung, Spannungsüberhöhung und -einbruch, Impulsen sowie Frequenzabweichungen.

Analyseur de perturbations de réseau Dranetz pour la mesure, la surveillance et l'enregistrement des dépassements de tension, des surtensions, resp. creux de tension, des impulsions et des écarts de fréquence.

(Ineltro AG, 8953 Dietikon)

Herausgeber: Schweizerischer Elektrotechnischer Verein, Seefeldstrasse 301, 8034 Zürich, Tel. 01/384 91 11.
Redaktion SEV: Elektrotechnik
(Energietechnik und Informationstechnik)
Dr. H. P. Eggenberger, Chefredaktor;
M. Baumann, dipl. Ing. ETH, Redaktor (Informationstechnik);
Frau H. Uster, Administration.
Seefeldstrasse 301, 8034 Zürich, Tel. 01/384 91 11.
Redaktion VSE: Elektrizitätswirtschaft
W. Blum, dipl. Ing., Redaktor.
Bahnhofplatz 3, 8023 Zürich, Tel. 01/211 51 91.
Inseratenverwaltung: Bulletin SEV/VSE, Edenstrasse 20, Postfach 229, 8021 Zürich, Tel. 01/207 71 71.
Abonnementsverwaltung: Bulletin SEV/VSE, Edenstrasse 20, Postfach 229, 8021 Zürich, Tel. 01/207 71 71.
Erscheinungsweise: Zweimal monatlich. Im Frühjahr wird jeweils ein Jahresheft herausgegeben.
Bezugsbedingungen: Für jedes Mitglied des SEV und VSE 1 Expl. gratis. Abonnemente im Inland: pro Jahr Fr. 140.–, im Ausland: pro Jahr Fr. 160.–. Einzelnummern im Inland: Fr. 10.–, im Ausland: Fr. 12.– (Sondernummern: auf Anfrage).
Druck: Druckerei Winterthur AG
Nachdruck: Nur mit Zustimmung der Redaktion.

Editeur: Association Suisse des Electriciens, Seefeldstrasse 301, 8034 Zurich, tél. 01/384 91 11.
Rédaction ASE: Electrotechnique
(Technique de l'énergie et technique de l'information)
Dr. H. P. Eggenberger, rédacteur en chef;
M. Baumann, ing. dipl. EPF, rédacteur (technique de l'information);
Mme H. Uster, administration.
Seefeldstrasse 301, 8034 Zurich, tél. 01/384 91 11.
Rédaction UCS: Economie électrique
W. Blum, ing. dipl., rédacteur.
Bahnhofplatz 3, 8023 Zurich, tél. 01/211 51 91.
Administration des annonces: Bulletin ASE/UCS, Edenstrasse 20, case postale 229, 8021 Zurich, tél. 01/207 71 71.
Administration des abonnements: Bulletin ASE/UCS, Edenstrasse 20, case postale 229, 8021 Zurich, tél. 01/207 71 71.
Parution: Deux fois par mois. Un «annuaire» paraît au printemps de chaque année.
Abonnement: Pour chaque membre de l'ASE et de l'UCS 1 expl. gratuit. Abonnement en Suisse: par an fr.s. 140.–, à l'étranger: par an fr.s. 160.–. Prix de numéros isolés: en Suisse fr.s. 10.–, à l'étranger fr.s. 12.– (Numéros spéciaux: sur demande).
Impression: Druckerei Winterthur AG
Reproduction: D'entente avec la Rédaction seulement.

ISSN 036-1321

Bulletin

des Schweizerischen Elektrotechnischen Vereins
de l'Association Suisse des Electriciens

des Verbandes Schweizerischer Elektrizitätswerke
de l'Union des Centrales Suisses d'Electricité

Elektrotechnik: Energietechnik
Electrotechnique: Techniques de l'énergie

Inhalt — Table des matières

Gründung der Energietechnischen Gesellschaft des SEV (ETG)
– Renaissance der Eisenbahn – Messwandler
Création de la Société pour les techniques de l'énergie de l'ASE (ETG)
– Renaissance des chemins de fer – Transformateurs de mesure

229 **Renaissance der Eisenbahn**
231 **Hochgeschwindigkeitsnetz und -zug der Deutschen Bundesbahn**
Th. Rahn
235 **Beiträge für die elektrische Ausrüstung des Hochgeschwindigkeitszuges ICE**
K. Milz
238 **Vergleich zwischen Pulsbreiten- und Pulsamplituden-Modulation zur Speisung von Drehstrom-Asynchronmotoren**
D. Alexa
243 **Transiente Harmonische durch Reversierantriebe mit Stromrichtern**
R. Gretsch und *G. Krost*
251 **Transiente Kabelerwärmung bei zyklischer Belastung**
U. Beyer
256 **Autonome Wandler mit SF_6-Isolation**
M. Friedrich und *F. Faltermeier*

261 Zweiteilige Kabelstromwandler für amtliche Verrechnungsmessung
264 Netzstörungen analysieren und interpretieren
267 Technik und Zukunft – Gedanken über den Sinn technisch-wissenschaftlichen Schaffens
270 Der erste Elektromotor der Schweiz

272 Literatur — Bibliographie
273 Im Blickpunkt — Points de mire
276 Technische Neuerungen — Nouveautés techniques

Vereinsnachrichten des SEV — Communications de l'ASE
281 Unsere Verstorbenen — Nécrologie
Neue Mitglieder — Nouveaux membres
283 Personen und Firmen — Personnes et firmes
284 Neues aus der Normung — Nouvelles de la normalisation

290 Veranstaltungen — Manifestations

292 ETG – die zweite Fachgesellschaft des SEV
ETG – deuxième groupe spécialisé de l'ASE

293 Informationstagung: Energiespeicherung in Grossanlagen — Journée d'information: Stockage d'énergie à grande échelle

295 Veranstaltungskalender — Calendrier des manifestations

Präzisions-Kleinmotoren von Philips

für ein breites Anwendungsspektrum und hohe Anforderungen

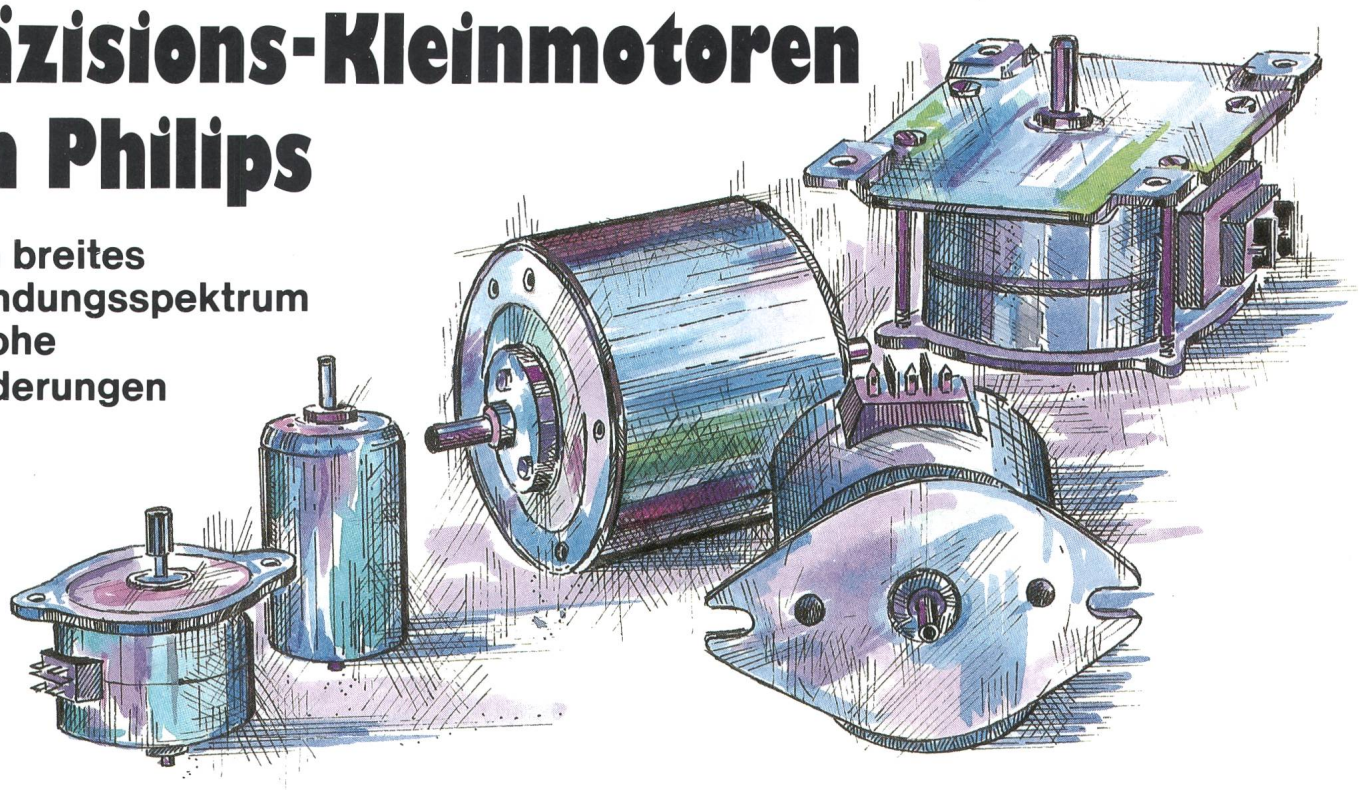

Motoren in verschiedenen Technologien stehen zu Ihrer Verfügung:

- Gleichstrommotoren mit Eisenrotor
- Gleichstrommotoren mit eisenlosem Rotor
- Schrittmotoren mit Permanentmagnetrotor
- Hybrid-Schrittmotoren
- Synchronmotoren mit Permanentmagnetrotor
- Motoren mit eingebautem Getriebe

AIW

Einige Beispiele für den Einsatz von Philips-Kleinmotoren in analogen und digitalen Servosystemen:

Papiervorschub, Farbbandantrieb
Wagenrücklauf, Typenradpositionierung

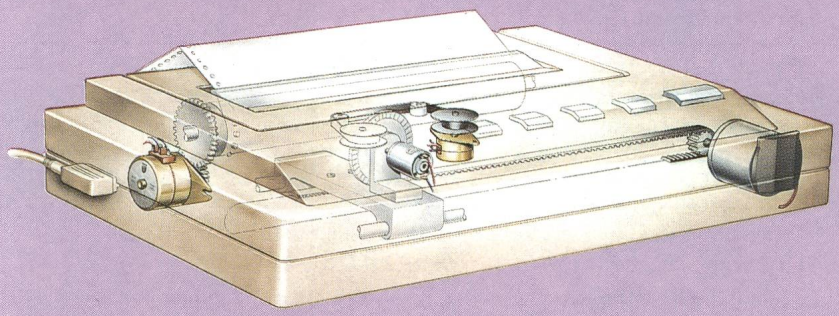

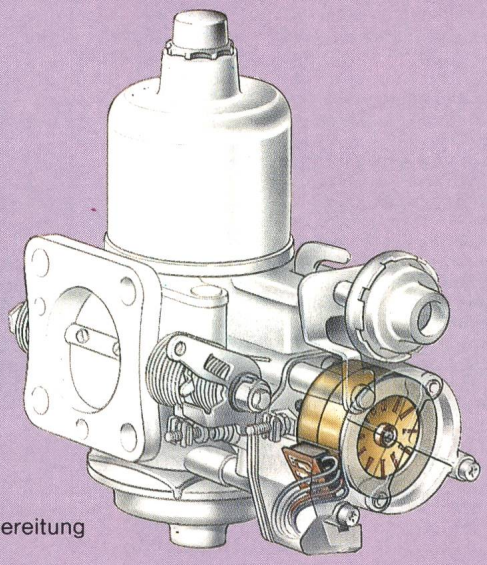

Steuerung der Gemischaufbereitung

Sagen Sie uns, welche Anwendung Sie haben; wir bieten Ihnen den am besten geeigneten Motor an. Und unterstützen Sie mit technischem Rat beim Einsatz.

Auch wenn Sie eine Spezialausführung benötigen können Sie mit uns darüber reden, wir sind flexibel.

Ihre Kontaktstelle:
Tel.-Direktwahl 01-488 26 87
Jos. Hoozemans

Philips AG Elcoma
8027 Zürich
Telefon 01-488 22 11

PHILIPS

Bauelemente für die Elektronik

PHILIPS

Prüfeinrichtungen für Starkstromkabel

z. B. Kabelendverschlüsse

bis
500 kV Wechselspannung
1500 kV Blitzstossspannung

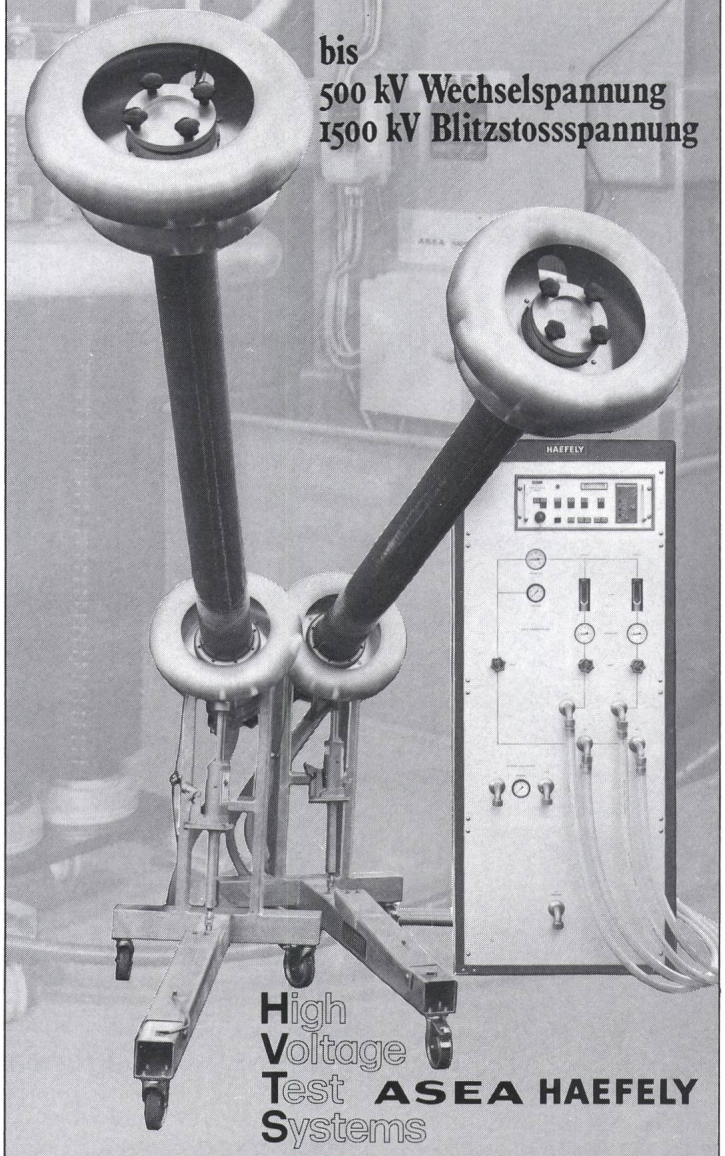

High Voltage Test Systems
ASEA HAEFELY

Verlangen Sie die neue Druckschrift No. 166.1 «Kabelendverschlüsse Serie CTT»

HIGH VOLTAGE TEST SYSTEMS
Postfach, CH-4028 Basel-Schweiz
☎ +41.61. 53 54 40, Telex 963 080 hvts ch

WIRE Düsseldorf Halle 11 Stand 11D28

MGC
MOSER-GLASER

GASCOIL®

Messwandler mit SF_6-Gas-Isolation, 123 ... 245 kV
auch umschaltbar 50/110 kV o. a.

Hannover Messe 86
9.–16. April
Halle 3, Stand 405

PERSONENSCHUTZ

Explosionssicher – keine Sekundärschäden.

UMWELTSCHUTZ

Ölfrei – keine Gewässer- oder Feuerschutzmassnahmen notwendig.

ANLAGENSCHUTZ

Betriebsspannungsfest auch bei Gasdruckabfall auf atmosphärischen Druck – wartungsfreies Isoliermedium – auch mit integrierter Schutzeinrichtung RESOSTOP® gegen Ferroresonanz erhältlich.

INVESTITIONSSCHUTZ

MGC – ein zuverlässiger Partner – 70 Jahre Erfahrung in der Hochspannungstechnik.

Moser-Glaser + Co AG
Hochspannungsgeräte für
Energieverteilungssysteme
Hofackerstrasse 24
CH-4132 Muttenz/Schweiz

Lichtleiter. Ihre Zukunft.

SIE SIND DER WACHSENDEN INFORMATIONSFLUT GEWACHSEN. MIT KOMPLETTEN LICHTLEITERSYSTEMEN VON BRUGG.

BRUGG

Das Zeichen für sichere Verbindungen

Lichtleiter übertragen gleichzeitig Ihre Daten, Signale, Bilder und Gespräche. Platzsparend, abhörsicher, störungsfrei. Und lichtschnell.

Für Ihre Problemlösungen auf dem Kommunikationsgebiet sind die Kabelwerke Brugg AG Ihr idealer Partner.

In der Entwicklung neuartiger Herstellungsmethoden für Lichtleiter waren wir von Anfang an dabei. Wir liefern heute als einer der führenden Schweizer Anbieter vollständige Glasfaser-Systeme.

Unsere Spezialisten projektieren, montieren und verlegen jede Art von Lichtleiteranlagen. Optoelektronische Komponenten inbegriffen. Sie profitieren in allen Phasen von der Erfahrung eines Pionierunternehmens.

Die Lichtleitertechnik ist da. Nutzen Sie sie. BRUGG ist bereit. Von der Projekt-Entwicklung bis zur Abnahme. Und natürlich auch später. Jederzeit.

Kabelwerke Brugg AG
5200 Brugg
Telefon 056-41 11 51

Kabelsysteme für Energie- und Nachrichtenübertragung
Drahtseile und Schutznetze
Fernwärme-Rohrleitungssysteme

BRUGG. Wir haben das Licht im Griff.