Zeitschrift: Bulletin des Schweizerischen Elektrotechnischen Vereins, des Verbandes Schweizerischer Elektrizitätsunternehmen = Bulletin de l'Association suisse des électriciens, de l'Association des entreprises électriques suisses

Herausgeber: Schweizerischer Elektrotechnischer Verein ; Verband Schweizerischer Elektrizitätsunternehmen

Band: 76 (1985)

Heft: 13

Artikel: Simulation de présence : une lampe "intelligente"

Autor: [s.n.]

DOI: https://doi.org/10.5169/seals-904641

Nutzungsbedingungen

Die ETH-Bibliothek ist die Anbieterin der digitalisierten Zeitschriften auf E-Periodica. Sie besitzt keine Urheberrechte an den Zeitschriften und ist nicht verantwortlich für deren Inhalte. Die Rechte liegen in der Regel bei den Herausgebern beziehungsweise den externen Rechteinhabern. Das Veröffentlichen von Bildern in Print- und Online-Publikationen sowie auf Social Media-Kanälen oder Webseiten ist nur mit vorheriger Genehmigung der Rechteinhaber erlaubt. Mehr erfahren

Conditions d'utilisation

L'ETH Library est le fournisseur des revues numérisées. Elle ne détient aucun droit d'auteur sur les revues et n'est pas responsable de leur contenu. En règle générale, les droits sont détenus par les éditeurs ou les détenteurs de droits externes. La reproduction d'images dans des publications imprimées ou en ligne ainsi que sur des canaux de médias sociaux ou des sites web n'est autorisée qu'avec l'accord préalable des détenteurs des droits. En savoir plus

Terms of use

The ETH Library is the provider of the digitised journals. It does not own any copyrights to the journals and is not responsible for their content. The rights usually lie with the publishers or the external rights holders. Publishing images in print and online publications, as well as on social media channels or websites, is only permitted with the prior consent of the rights holders. Find out more

Download PDF: 13.12.2025

ETH-Bibliothek Zürich, E-Periodica, https://www.e-periodica.ch

Simulation de présence – une lampe «intelligente»

La simulation de présence dans les locaux inoccupés, qu'ils soient à usage domestique ou professionnel, est une mesure préventive de plus en plus employée contre les actes de déprédation; cette simulation est généralement réalisée par des jeux d'enclenchements et de déclenchements de la lumière des locaux à protéger.

Ces jeux sont actuellement commandés par des commutateurs temporisés qui, une fois programmés, permettent de simuler un certain nombre d'événements qui se reproduisent de façon cyclique dans le temps. Ces systèmes, qui sont devenus disponibles à des prix très populaires, souffrent cependant d'un grave compromis entre le nombre et la résolution des événements distincts qu'il est possible de leur programmer, et la complexité de l'opération de programmation que doit exécuter l'utilisateur.

Dans ce contexte, un nouveau dispositif a été imaginé et développé sous le nom de lampe intelligente («smart lamp»); il a été proposé dans le double but de supprimer totalement l'opération fastidieuse de programmation, et d'améliorer le naturel de la simulation. Cette lampe dispose d'un interrupteur principal au moyen duquel elle peut être allumée ou éteinte comme une lampe normale; elle est dotée en plus d'un petit commutateur auxiliaire à deux positions, qui permet de lui indiquer si elle doit fonctionner comme une lampe ordinaire (position «stand-by») ou si elle doit exécuter un cycle de simulation (position «simulation»).

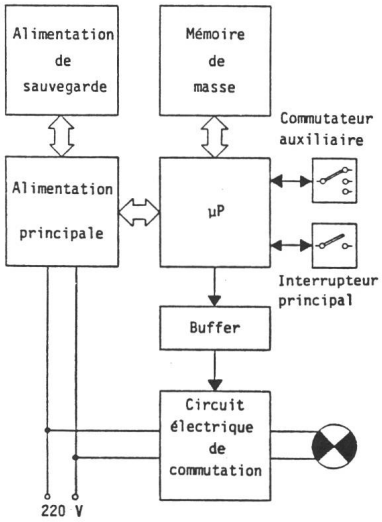

Fig. 1 Schéma bloc de la lampe «intelligente»

Lorsqu'elle est en position «stand-by», la lampe intelligente se comporte comme une lampe ordinaire; elle est allumée ou éteinte par une action manuelle de l'interrupteur principal. Toutefois, dans cette position, elle mémorise les habitudes d'utilisation des personnes qui s'en servent, habitudes qu'elle restituera fidèlement lorsqu'on le lui demandera en la mettant en position «simulation».

Ainsi, la programmation se résume à une utilisation normale pendant un certain temps; la véracité et le détail de la simulation dépendent de la durée de la période d'utilisation normale qui précède l'utilisation en simulation. Une simulation grossière peut déjà être obtenue quelques heures après la mise en service; l'apprentissage (le relevé des habitudes) peut être considéré comme complet après une semaine d'utilisation normale; passé ce délai, la lampe intelligente remet à jour ses informations internes en fonction des nouveaux événements extérieurs reçus, de façon à pouvoir suivre l'évolution des habitudes (saisons, etc.).

La lampe intelligente possède en outre les caractéristiques suivantes:

a) en mode simulation, elle complète par analogie les jours pour lesquels aucune habitude d'utilisation n'a été enregistrée;

b) la tactique d'acquisition est conçue de façon à ne pas considérer l'absence d'utilisation comme une habitude; autrement dit, la lampe ne met à jour ses informations internes que lorsqu'elle est utilisée et conserve les informations précédemment acquises lorsqu'elle ne l'est pas;

c) la lampe est dotée d'un circuit lui permettant de conserver ses données internes lors d'une panne de courant ou lorsque la prise est retirée accidentellement; l'information est conservée quelques semaines;

d) la lampe intelligente peut encore être utilisée dans une configuration intermédiaire entre l'apprentissage («stand-by») et la simulation; cette configuration se caractérise par une utilisation normale lorsque l'interrupteur principal est actionné, avec le passage automatique en mode simulation lorsque celui-ci ne l'a plus été depuis un certain temps (par exemple 24 h).

Cette dernière fonction peut correspondre à une troisième position, intermédiaire, du commutateur stand-by/simulation; elle peut aussi, dans une version simplifiée, être la seule configuration implantée, ce qui permettrait de supprimer ce commutateur auxiliaire. Dans ce dernier cas, la lampe intelligente ne se distingue plus, du point de vue de son utilisateur, d'une lampe tout à fait ordinaire: la plus grande simplicité d'emploi, et l'électronique fait tout le reste (pas de mise à l'heure, pas d'oubli, pas de fausse manœuvre).

Ce dispositif sera commercialisé dans un proche avenir sous forme d'un module miniature réalisé en technologie hybride, de façon à permettre de le loger dans un interrupteur ou dans l'embase d'une lampe de bureau. Un tel appareil s'inscrit dans le contexte de l'évolution actuelle de l'électronique qui, de maîtresse exigeante, a tendance à devenir une servante totalement effacée, tout en gagnant en efficacité.

Adresse de l'auteur
Nicolas Peguiron, Dr ès sciences, Système P, 2400 Le Locle.