Zeitschrift: Bulletin des Schweizerischen Elektrotechnischen Vereins, des Verbandes Schweizerischer Elektrizitätsunternehmen = Bulletin de l'Association suisse des électriciens, de l'Association des entreprises électriques suisses

Herausgeber: Schweizerischer Elektrotechnischer Verein ; Verband Schweizerischer Elektrizitätsunternehmen

Band: 76 (1985)

Heft: 8

Rubrik: Für Sie gelesen = Lu pour vous

Nutzungsbedingungen

Die ETH-Bibliothek ist die Anbieterin der digitalisierten Zeitschriften auf E-Periodica. Sie besitzt keine Urheberrechte an den Zeitschriften und ist nicht verantwortlich für deren Inhalte. Die Rechte liegen in der Regel bei den Herausgebern beziehungsweise den externen Rechteinhabern. Das Veröffentlichen von Bildern in Print- und Online-Publikationen sowie auf Social Media-Kanälen oder Webseiten ist nur mit vorheriger Genehmigung der Rechteinhaber erlaubt. Mehr erfahren

Conditions d'utilisation

L'ETH Library est le fournisseur des revues numérisées. Elle ne détient aucun droit d'auteur sur les revues et n'est pas responsable de leur contenu. En règle générale, les droits sont détenus par les éditeurs ou les détenteurs de droits externes. La reproduction d'images dans des publications imprimées ou en ligne ainsi que sur des canaux de médias sociaux ou des sites web n'est autorisée qu'avec l'accord préalable des détenteurs des droits. En savoir plus

Terms of use

The ETH Library is the provider of the digitised journals. It does not own any copyrights to the journals and is not responsible for their content. The rights usually lie with the publishers or the external rights holders. Publishing images in print and online publications, as well as on social media channels or websites, is only permitted with the prior consent of the rights holders. Find out more

Download PDF: 09.12.2025

ETH-Bibliothek Zürich, E-Periodica, https://www.e-periodica.ch

Für Sie gelesen
Lu pour vous

Reichl, A.: Verfahren zum Vergleich von Energieversorgungssystemen

Betrachtet aus energietechnischer und energiewirtschaftlicher bzw. aus betriebs- und volkswirtschaftlicher Sicht. Sonderband der Schriftenreihe der TU Wien, Wien: METRICA-Fachverlag Ing. Bartak, 1984; 200 Seiten mit 7 Abb. und 41 Tab.; 275 ÖS bzw. 42 DM/sFr.

Die vorliegende Studie stellt den Abdruck einer an der TU Wien erarbeiteten Dissertation dar.

Sie ist ein weiterer, wesentlicher Beitrag in den Bemühungen, Energieversorgungssysteme umfassend und mittels neuer, teils unkonventioneller Verfahren nach energietechnischen, energiewirtschaftlichen, betriebs- und volkswirtschaftlichen Kriterien zu bewerten. Durch die Erweiterung der bisherigen unzureichenden Terminologie (z.B. durch Unterteilung der Nutzenergie in solche erster, zweiter, bis n-ter Art) ergibt sich eine Konkretisierung der wissenschaftlichen Bewertung.

Dadurch können viele bisher offen gebliebene Fragen beantwortet werden, wodurch sich wiederum aufschlussreiche Anwendungsmöglichkeiten ergeben.

Dabei wird auch der durch die Energieumsetzung und -anwendung unvermeidlichen Umweltbelastung besonderes Augenmerk geschenkt, und es werden Bewertungsverfahren angegeben.

Anhand des Beispiels «Gegenüberstellung von Wärmeversorgungssystemen in einem Ballungsgebiet» werden unterschiedliche Lösungsmöglichkeiten durchgerechnet. Für den vorliegenden Fall wurde «Versorgung mittels Fernwärme» als für den Verbraucher am kostengünstigsten errechnet.

Kleinwasserkraftwerke

Vorträge einer Fachtagung 1984 in Zürich, hrsg. von Georg Weber, Schweizerischer Wasserwirtschaftsverband, Baden, 176 S., 40 Fr.

In den Referaten, die an der Zürcher Fachtagung über Kleinwasserkraftwerke vom 4. Oktober 1984 gehalten wurden, werden die Möglichkeiten, aber auch die Grenzen der Wasserkraftnutzung mit kleineren Anlagen gezeigt. Im Spannungsfeld zwischen dem steigenden Elektrizitätskonsum, den ökologischen und politischen Randbedingungen für den Bau oder Ausbau weiterer Anlagen und der Wirtschaftlichkeit wird für schweizerische Verhältnisse eine Standortbestimmung versucht. Es werden die folgenden Themenkreise behandelt: Übersicht; Wirtschaftlichkeit, Tarife; Planung und Projektierung, Bau und Betrieb, elektromechanische Ausrüstung (praxisbezogen wird hier viel an Beispielen gezeigt); Umweltschutz, Fischerei, Restwasser, Landschaftsschutz.

Für die Betreiber von Kleinwasserkraftwerken und Interessenten aus Industrie, Gewerbe, Behörden und Dienstleistungen enthält das Buch manche Anregung und viel Wissenswertes.

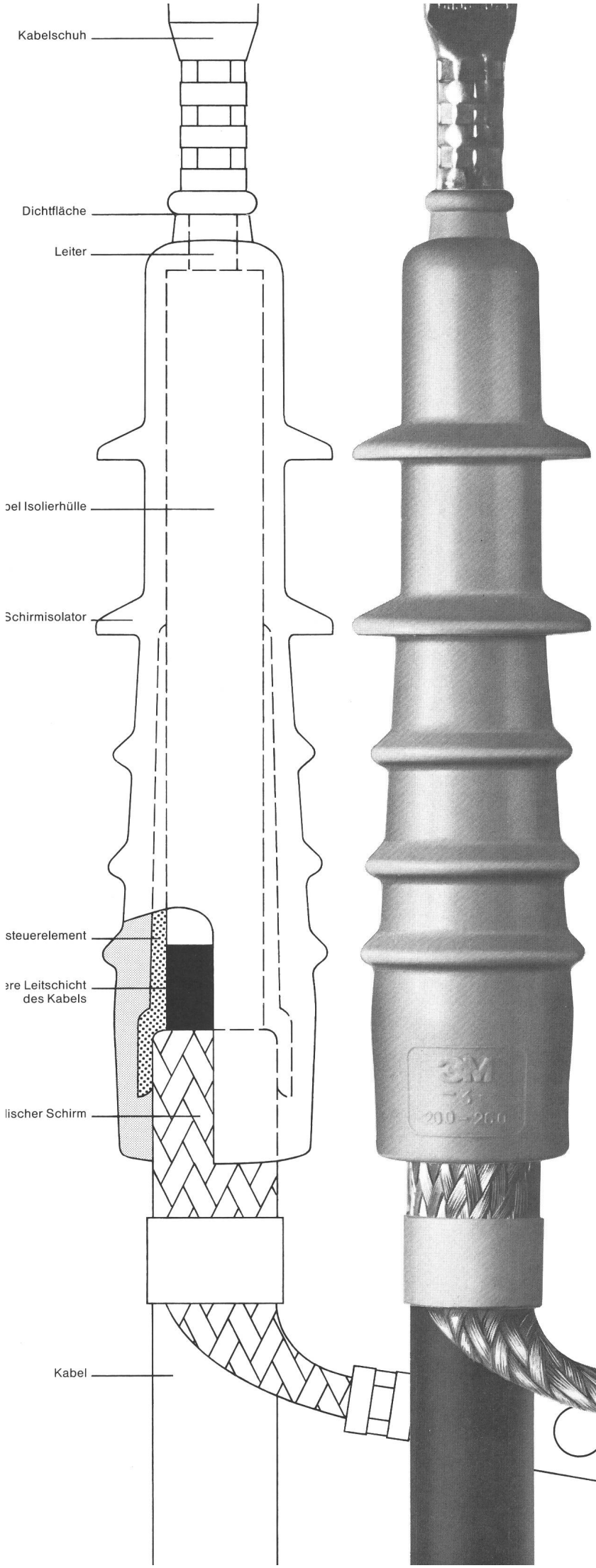

Quick-Slide

die Schlanken von Scotch in Aufschiebe-technik

Neu aus dem 3M – Europa Elektro-Labor

Quick-Slide ist der Markenname für die neuen Innenraum- und Freiluft-Endverschlüsse in Aufschiebetechnik bis 20 kV.

1. Schlanke und kurze Bauweise
   Dies erleichtert den Aufschiebevorgang und kommt dem reduzierten Platzangebot in kompakten Schaltanlagen entgegen.

2. Verwendung von hochwertigem Silikon-Kautschuk
   ergibt hohe Wärmebeständigkeit, grosse Flexibilität, ausgezeichnete Kriechstromfestigkeit und gute physikalische Eigenschaften, hohe Beständigkeit gegen atmosphärische Einflüsse sowie Flammwidrigkeit. Geeignet für feuchte Innenräume.

3. Vorfertigung und Stückprüfung im Werk
   Der Endverschluss besteht aus einem Stück mit integrierter Feldsteuerung.
   Garantiert hohe Sicherheit und gleichbleibende Qualität
   Geprüft nach VDE 0278 Teil 4, bzw. Teil 5.

4. Einfache, sichere und schnelle Montage
   Nur Kabel absetzen und Endverschluss aufschieben.
   Keine zusätzlichen Werkzeuge oder Hilfsmittel notwendig

3M erforscht, entwickelt, fabriziert und testet seit Jahrzehnten Problemlösungen auf dem Gebiet der Isolation und Verteilung elektrischer Energie.
Das Ergebnis: Ein exakt aufeinander abgestimmtes System von Kabelgarnituren, das vorbildlich ist für Sicherheit, Zuverlässigkeit und Montagefreundlichkeit.
Unser erfahrenes Team im Innen- und Aussendienst informiert Sie gerne, auch wenn Sie einmal ein ganz spezielles Problem zu lösen haben.
Scotch – das System der Sicherheit.

Schreiben oder telefonieren Sie uns.

3M (Schweiz) AG
Abt. Elektroprodukte
8803 Rüschlikon

3M

Sicher! Sicher! Sicher!

Sicher funktioniert der Transport elektrischer Energie mit Studex-Hochspannungskabeln.

Unsere bewährten Hochspannungskabel mit Drahtschirm sind lieferbar mit VPE- und EPR-Isolation.

Mehr über diese Verbindung: 062 · 65 14 44

Studer Draht- und Kabelwerk AG
CH-4658 Däniken SO

Elektrobau I. Huser AG 9572 Busswil Tel. 073-23 46 46