Zeitschrift: Bulletin des Schweizerischen Elektrotechnischen Vereins, des Verbandes Schweizerischer Elektrizitätsunternehmen = Bulletin de l'Association suisse des électriciens, de l'Association des entreprises électriques suisses

Herausgeber: Schweizerischer Elektrotechnischer Verein ; Verband Schweizerischer Elektrizitätsunternehmen

Band: 74 (1983)

Heft: 20

Rubrik: Nationale und internationale Organisationen = Organisations nationales et internationales

Nutzungsbedingungen

Die ETH-Bibliothek ist die Anbieterin der digitalisierten Zeitschriften auf E-Periodica. Sie besitzt keine Urheberrechte an den Zeitschriften und ist nicht verantwortlich für deren Inhalte. Die Rechte liegen in der Regel bei den Herausgebern beziehungsweise den externen Rechteinhabern. Das Veröffentlichen von Bildern in Print- und Online-Publikationen sowie auf Social Media-Kanälen oder Webseiten ist nur mit vorheriger Genehmigung der Rechteinhaber erlaubt. Mehr erfahren

Conditions d'utilisation

L'ETH Library est le fournisseur des revues numérisées. Elle ne détient aucun droit d'auteur sur les revues et n'est pas responsable de leur contenu. En règle générale, les droits sont détenus par les éditeurs ou les détenteurs de droits externes. La reproduction d'images dans des publications imprimées ou en ligne ainsi que sur des canaux de médias sociaux ou des sites web n'est autorisée qu'avec l'accord préalable des détenteurs des droits. En savoir plus

Terms of use

The ETH Library is the provider of the digitised journals. It does not own any copyrights to the journals and is not responsible for their content. The rights usually lie with the publishers or the external rights holders. Publishing images in print and online publications, as well as on social media channels or websites, is only permitted with the prior consent of the rights holders. Find out more

Download PDF: 09.12.2025

ETH-Bibliothek Zürich, E-Periodica, https://www.e-periodica.ch

Trakt. 9: Verschiedenes; Anträge von Mitgliedern (Art. 7 der Statuten)

Der Vorstand hat unter diesem Traktandum keine weiteren Mitteilungen zu machen; auch von den Mitgliedwerken sind innert nützlicher Frist keine Anträge eingegangen. Das Wort wird nicht mehr verlangt.

Der Vorsitzende dankt allen Mitgliedwerken, die den Vorstand in der Lösung seiner Aufgabe unterstützt haben, allen Herren, die im Vorstand und in den Kommissionen für den VSE tätig sind, sowie den Mitarbeiterinnen und Mitarbeitern des Sekretariates für die während des Jahres geleistete Arbeit und erklärt die 92. Generalversammlung als geschlossen.

Neuenburg, 2. September 1983

Der Präsident: *Dr. J. Bucher*

Der Protokollführer: *Dr. E. Keppler*

N° 9: Divers; propositions des membres (art. 7 des statuts)

Sous cette rubrique, le Comité n'a pas de communications à faire; aucune proposition n'est parvenue de la part des membres dans le délai prévu à cet effet. La parole n'est plus demandée.

Le président remercie toutes les entreprises membres qui ont soutenu le Comité dans l'accomplissement de sa tâche, tous ceux qui au sein du Comité et des commissions œuvrent pour l'UCS, ainsi que les collaborateurs et collaboratrices du Secrétariat pour le travail accompli dans l'année. Puis il clôt la 92e Assemblée générale.

Neuchâtel, le 2 septembre 1983

Le président: *J. Bucher*

Le secrétaire: *E. Keppler*

Nationale und internationale Organisationen
Organisations nationales et internationales

UNIPEDE: Komitee für Öffentlichkeitsarbeit

An der Sitzung des Komitees für Öffentlichkeitsarbeit der UNIPEDE vom 12./13. September 1983 in Salzburg präsentierten der Verband der Elektrizitätswerke Österreichs sowie die Electricité de France ihre neuesten TV-Spots. Für die Schweiz ist das deshalb von besonderem Interesse, weil am Schweizer Fernsehen zurzeit von der Elektrizitätswirtschaft keine Spots plaziert werden können (politische Themen sind nicht zulässig, und Strom ist politisch . . .). Anderseits wird das französische Fernsehen in der Westschweiz und das österreichische Fernsehen nicht nur in der Ostschweiz, sondern auch in weiten Teilen der Deutschschweiz, wo Kabelfernsehnetze bestehen, gut empfangen.

Bei der EdF sind diese TV-Spots Teil einer umfassenden Informationskampagne in Fernsehen, Radio, Zeitungen sowie in Kinos. Diese Informationskampagne hat zum Ziel, der Bevölkerung die einheimische Energie, die «Energie France», die praktisch aus Elektrizität besteht, näherzubringen.

Das Komitee war seinerzeit aufgefordert worden, Vorschläge zu unterbreiten für Themen, zu denen am UNIPEDE-Kongress von 1985 in Athen Stellung bezogen werden sollte. Aufgrund der Umfragen sind der UNIPEDE folgende drei Themen unterbreitet worden: 1. Rechtfertigung der Überkapazitäten, 2. Wahrheit über die neuen Energien, 3. Verständnis für die Elektrizitätstarife.

Das Komitee befasste sich schliesslich erneut mit der Organisation des PR-Symposiums vom nächsten Mai in Berlin, das der «Öffentlichkeitsarbeit zur Lösung von Konflikten» gewidmet ist. Die Organisatoren bemühen sich, die Kosten tief zu halten, und wünschen sich nicht zuletzt auch aus diesem Grunde, dass die fixen Aufwendungen auf einen möglichst grossen Teilnehmerkreis verteilt werden können. Es handelt sich zweifellos um ein höchst aktuelles Thema, das in Berlin behandelt und diskutiert werden soll, zu dem übrigens nicht nur von der Seite der Elektrizitätswirtschaft, sondern auch aus andern «konfliktträchtigen» Branchen berichtet wird.

Dr. *A. Peter*

UNIPEDE: Comité des relations publiques

Au cours de la séance du Comité des relations publiques de l'UNIPEDE, qui a eu lieu les 12 et 13 septembre 1983 à Salzburg, le «Verband der Elektrizitätswerke Österreichs» ainsi que l'Electricité de France ont présenté leurs nouveaux spots publicitaires. Ces derniers sont d'un intérêt particulier pour la Suisse, étant donné que l'économie électrique n'a actuellement pas le droit de placer des spots publicitaires sur les chaînes de télévision suisses (les sujets politiques n'y sont pas admis, et comme l'électricité est politique...). D'autre part, il est facile de recevoir les chaînes françaises en Suisse romande ainsi que les chaînes autrichiennes non seulement dans l'Est mais aussi dans une grande partie de la Suisse, où il existe un réseau de télévision par câble.

A l'EdF, ces spots publicitaires font partie d'une vaste campagne d'information lancée à la télévision, à la radio, dans les journaux et cinémas. Cette campagne d'information a pour objectif de faire connaître à la population l'énergie indigène, l'«Energie France», dont la source principale est l'électricité.

En son temps, le Comité a été chargé de soumettre des propositions concernant les sujets pouvant être discutés lors du Congrès UNIPEDE d'Athènes. Suite à une enquête, les trois sujets suivants ont été proposés à l'UNIPEDE: 1. Justification des surcapacités, 2. La vérité sur les nouvelles énergies, 3. Compréhension des tarifs d'électricité.

Le Comité s'est enfin penché une nouvelle fois sur l'organisation du symposium RP qui se déroulera en mai prochain à Berlin et qui est consacré aux «Relations publiques comme solution de conflits». Les organisateurs s'efforcent de limiter les dépenses et désirent aussi de ce fait que les dépenses fixes puissent être réparties sur un nombre de participants aussi élevé que possible. Le sujet qui doit être traité et discuté à Berlin est sans aucun doute très actuel, d'autant plus qu'il ne sera pas seulement question de l'économie électrique mais aussi d'autres branches «sujettes à des conflits».

A. Peter

rittmeyer
präsentiert
an der
INTERKAMA
83

Düsseldorf
9.–15.11.83
Halle 10
Stand 10 A 25

Moderne Mess- und Leittechnik
für die Wasser- und
Energiewirtschaft

zum Beispiel:
- Leitsystem mit Mikrocomputer
- Telefonanwahlsystem
- Ultraschall-Durchflussmessgerät

rittmeyer
Mess- und Leittechnik
für die Wasser- und
Energiewirtschaft
Rittmeyer AG
Postfach 2143
CH-6300 Zug 2

Wachendorf AG, Technischer Grosshandel, 4002 Basel, Tel. 061-42 90 90

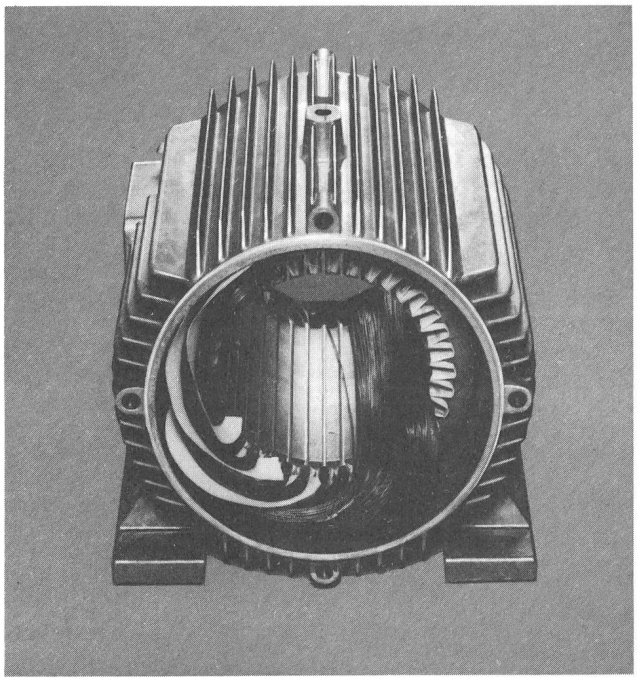

Flächen-isolationen

einlagig und mehrschichtig aus den Werkstoffen:

Pressspan

Polyesterfolie-Mylar*

Aramidpapier-Nomex*

Polyimidfolie-Kapton*

*** Du Pont's eingetragenes Warenzeichen**

Eigenschaften:

Mylar*
Hohe el. Durchschlags- und Zugfestigkeit, bis 150 °C.

Nomex*
Hohe el. Durchschlagsfestigkeit, flammwidrig, verträglich gegen Chemikalien, Lösungsmittel und radioaktive Strahlungen, bis 220 °C.

Kapton*
Thermische Höchst-Ansprüche von −269 °C bis +400 °C, dimensionsstabil, flammwidrig, kein Schmelzpunkt und strahlenbeständig.

Mehrschichtenisolation
Durch Verwendung versch. Trägerstoffe können Eigenschaften variiert werden, Einsatzbereich in den Wärmeklassen B-F-H-C.

Wachendorf

Der Grösste.
Mitsubishi L 300 Van Long.

auch als Diesel

Mitsubishi L 300 Van Long ab Fr. **17 170.–**

Gisler & Gisler / BBDO

Mitsubishi Galant Kombi ab Fr. **16 470.–** bis Fr. **20 470.–**

Mitsubishi Galant Kombi. Mit Benzin- oder Turbo-Dieselmotor.

Mitsubishi L 300 ab Fr. **14 170.–** bis Fr. **17 970.–**

L 300. Als Chassis/Kabine, Brückenwagen, Kastenwagen, Kombi und Bus mit Benzinmotor.

Mitsubishi Canter ab Fr. **22 990.–** bis Fr. **28 290.–**

Canter. Mit 3,5 t und 5,5 t Gesamtgewicht, mit 2 Radständen, mit Benzin- oder Dieselmotor.

Jetzt kommt der Grösste der grossen Mitsubishi L 300 Reihe. Der L 300 Van Long. Mit 30% mehr Laderaum.
Unglaublich der verfügbare Platz: 270 cm lang, 138 cm hoch, mit einem Radstand von 235 cm.
Komplett das Angebot: 1600 cm³ Benzinmotor oder 2346 cm³ Dieselmotor, Einzelradaufhängung vorn, 5-Gang-Getriebe, Stahlgürtelreifen, Schiebetüren auf beiden Seiten, grosse Heckklappe und vieles mehr.
Grosse Klasse ist das ganze Nutzfahrzeugprogramm von Mitsubishi.
Die ganze L 300 Reihe gibt es als Chassis/Kabine, als Brückenwagen, als Kastenwagen, als Kombi, als Bus und sogar als 4 x 4.
Der Galant Kombi. Ein vielseitiges, wirtschaftliches Nutzfahrzeug und trotzdem luxuriös wie eine Reiselimousine.
Die 5 Canter-Modelle für den härtesten Einsatz und die schwersten Lasten. Ideal für jeden Aufbau. Mit 2600 cm³ Benzin- oder 3300 cm³ Dieselmotor und zwei Radständen.

Überzeugen Sie sich jetzt vom starken Nutzfahrzeugprogramm von Mitsubishi. Auf einer Probefahrt bei Ihrem nächsten Mitsubishi-Händler. Wo Qualität in guten Händen ist.

Bitte schicken Sie mir mehr Information über den Mitsubishi

☐ L 300 Van Long ☐ L 300
☐ Galant Kombi ☐ Canter

SEV

Name:

Strasse/Nr.:

PLZ/Ort:

Einsenden an: MMC Automobile AG, Steigstrasse 26, 8401 Winterthur, Telefon 052 23 57 31

MITSUBISHI MOTORS CORPORATION
Japans technologisch führender Automobilhersteller

Vorteilhafte Finanzierung · Darlehen · Teilzahlung · Leasing **EFL** Diskret & schnell

Das Neueste von den PTT: Der Habimat HT 72.

Mit dem Habimat HT 72 können Sie telefonieren, ohne den Hörer in die Hand zu nehmen. Freisprechen, das ist die entscheidende Erleichterung für alle, die mit dem Telefon arbeiten.
Und der Habimat kann einige Hundert Telefonnummern speichern. Auf Tastendruck sind Sie mit Ihren Gesprächspartnern verbunden und die gewählte Telefonnummer erscheint auf dem Display.

Telefonieren kann ganz schön anstrengend sein: Wenn Sie alle Hände voll zu tun haben, von einem Büro ins andere laufen, und dazwischen auch noch Telefonnummern suchen und anwählen müssen. Da gibt es mehr als genug Gründe, sich den Habimat einmal genauer anzuschauen. Denn seine perfekte Technik spart Ihnen nicht nur viel Zeit. Vor allem bekommen Sie den nötigen Freiraum, den Sie sich zum Telefonieren schon lange wünschen. Und zwar so:

Freisprechen: Das eingebaute Mikrofon, in Verbindung mit dem hochwertigen Lautsprecher im Habimat, ermöglicht den Freisprechbetrieb. Der Hörer Ihres Telefonapparates bleibt während des Gesprächs aufgelegt. Sie können sich auch einige Meter vom Gerät entfernen. Auch mehrere Personen können sich am Gespräch beteiligen.

Die Direktwahl: Ihre 32 wichtigsten Gesprächspartner finden Sie mit einem Blick auf dem übersichtlichen Namensfeld. Ein Knopfdruck, die passende Nummer wird angewählt und die Verbindung hergestellt.

Besetzt? – Ein Tastendruck und der Habimat HT 72 wiederholt den Anruf.

Der Code-Speicher: Mit ihm haben Sie die Möglichkeit, beinahe unbegrenzt viele Telefonnummern abzuspeichern. Das DYNAMINDEX®-System gestattet die Abspeicherung von nahezu 3000 Ziffern: Mit beispielsweise 7stelligen Telefonnummern kommen Sie also auf rund 400 Teilnehmer.

Die Anzeige: Beim Habimat HT 72 sehen Sie jeweils die Telefonnummer in grossen Leuchtzahlen auf dem Display. Auch die genaue Gesprächsdauer in Minuten und Sekunden wird auf Knopfdruck sichtbar.
Wenn Sie mehr über den Habimat wissen möchten, dann fragen Sie Ihren Telefon-Installateur. Auch der Kundendienst der Fernmeldekreisdirektion, Telefon 113, gibt Ihnen gerne weitere Auskünfte. Oder Sie füllen den untenstehenden Coupon aus und senden ihn an die Pro Telecom und Sie erhalten postwendend alle Unterlagen.

HABIMAT

Bitte informieren Sie mich über den Habimat HT 72.

Einsenden an die
PRO TELECOM
Laupenstrasse 18a
3001 Bern

Name/Vorname: _____

Strasse/Nr.: _____

PLZ/Ort: _____

Die PTT haben jetzt den Habimat HT 72.

Tel. 113

PTT

WEBER

Schon lange bürgt der Name Weber für Kenntnis moderner Installationstechniken, ausgereifte Konstruktionen und umfassende Produktepaletten. Deshalb haben die NH-Sicherungselemente und Patronen Grösse DIN-00 in kürzester Zeit Eingang gefunden bei Elektrizitätswerken, Industrien, Schalttafelherstellern und Installateuren.
Ein neuer Trend hat sich durchgesetzt.
Sie haben ihm Tür und Tor geöffnet. Und wir haben das Unsrige dazu beigetragen.
NH-Elemente DIN-00: sicher von Weber.
Lieferbar auch über Ihren Grossisten.

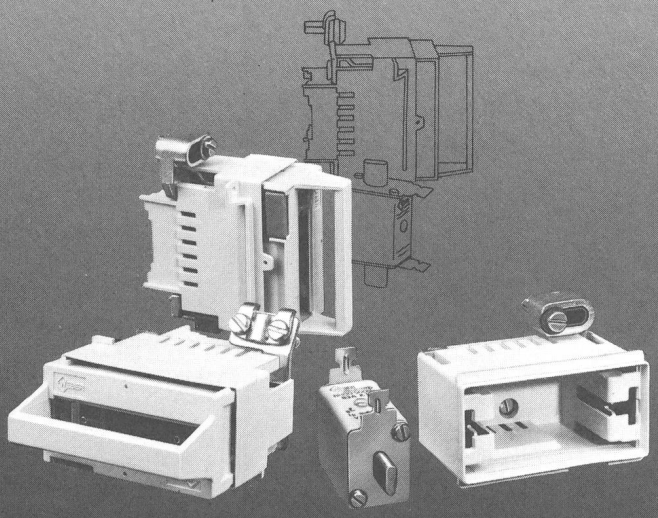

Die offene Tür für einen neuen Trend.

Weber AG, Fabrik elektrotechn. Artikel und Apparate, 6020 Emmenbrücke, Tel. 041-50 55 44

Voicemail macht aus einem ganz gewöhnlichen Telefon ein polyvalentes Kommunikationssystem.

Tele Con 83 PAVILLON SUISSE

Voicemail ist sozusagen ein elektronischer Briefkasten für Telefongespräche. Ein System mit einzigartigen Anwendungsmöglichkeiten. Sie können damit zum Beispiel... ■ **Jederzeit telefonieren, auch wenn die Gesprächspartner abwesend oder sonstwie nicht erreichbar sind**: z. B. im Ausland oder an einer Sitzung. ■ **Immer und überall die gespeicherten Anrufe abhören und beantworten**: irgendwann wenn man ungestört ist und irgendwo, ob zu Hause oder unterwegs im Hotelzimmer. ■ **Mitteilungen gleichzeitig an mehrere Personen weiterleiten**: mit einem einzigen Tastendruck u. a. alle Filialleiter oder Vertreter informieren. ■ **Zeitverschoben telefonieren**: mit Partnern in Übersee z. B. ■ **Personensuchsysteme ergänzen**: sowohl interne Systeme wie auch Ortsruf, Autoruf oder Vip-Line.
Möchten Sie mehr darüber hören? Dann rufen Sie uns doch einfach mal an.

radio-schweiz ag
telekommunikation
+ flugsicherung

Schwarztorstrasse 61
Postfach
CH-3000 Bern 14
Tel. (031) 659 111
Telex 32192