Zeitschrift: Bulletin des Schweizerischen Elektrotechnischen Vereins, des Verbandes Schweizerischer Elektrizitätsunternehmen = Bulletin de l'Association suisse des électriciens, de l'Association des entreprises électriques suisses

Herausgeber: Schweizerischer Elektrotechnischer Verein ; Verband Schweizerischer Elektrizitätsunternehmen

Band: 74 (1983)

Heft: 16

Werbung

Nutzungsbedingungen

Die ETH-Bibliothek ist die Anbieterin der digitalisierten Zeitschriften auf E-Periodica. Sie besitzt keine Urheberrechte an den Zeitschriften und ist nicht verantwortlich für deren Inhalte. Die Rechte liegen in der Regel bei den Herausgebern beziehungsweise den externen Rechteinhabern. Das Veröffentlichen von Bildern in Print- und Online-Publikationen sowie auf Social Media-Kanälen oder Webseiten ist nur mit vorheriger Genehmigung der Rechteinhaber erlaubt. Mehr erfahren

Conditions d'utilisation

L'ETH Library est le fournisseur des revues numérisées. Elle ne détient aucun droit d'auteur sur les revues et n'est pas responsable de leur contenu. En règle générale, les droits sont détenus par les éditeurs ou les détenteurs de droits externes. La reproduction d'images dans des publications imprimées ou en ligne ainsi que sur des canaux de médias sociaux ou des sites web n'est autorisée qu'avec l'accord préalable des détenteurs des droits. En savoir plus

Terms of use

The ETH Library is the provider of the digitised journals. It does not own any copyrights to the journals and is not responsible for their content. The rights usually lie with the publishers or the external rights holders. Publishing images in print and online publications, as well as on social media channels or websites, is only permitted with the prior consent of the rights holders. Find out more

Download PDF: 09.12.2025

ETH-Bibliothek Zürich, E-Periodica, https://www.e-periodica.ch

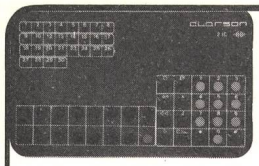

Ein Dankeschön an unsere anspruchsvollen Kunden!

◀ Das haben Sie aus unseren Gegensprechanlagen gemacht:

Das akustisch-optische Betriebssteuerungssystem 2 IC

Modernste integrierte Technik, u. a. mit Ferndiktat, unbegrenzten Sprechwegen, nie besetzt, mit Musik u. a. m.

CLARSON APPARATEBAU

Generalvertretung Schweiz:

ZIFA AG, Kommunikationsanlagen, Postfach 234
8307 Effretikon, Telefon 052 / 32 94 43

Die Unverwüstlichen

ineltec
Halle 51 / Stand 351

PROCON mehrpolige Steckverbinder HB-E

● **schwere Industrieausführung** ● 6- bis 48-polig, 16 A/380 V ● preisgünstig ● austauschbar mit allen andern baugleichen Fabrikaten ● Gehäuse aus robustem Alu-Druckguss ● Kontaktträger aus hochwertigem Kunststoff ● spezielle Kontaktträger nach MIL-C 8384 für Signalspannungen und Miniaturkoax auf Anfrage ● Isolationsgruppe C nach VDE 0110 ● Schutzart IP 55 nach DIN 40050 ● Quer- oder Längsbügel-Verschluss ● Kontakte für Schraubanschluss, Löt- und Crimptechnik

HERMANN F. DEMHARTNER
Artikel für die Elektroindustrie,
Mühlehaldenstr. 38, CH-8953 Dietikon,
Tel. 01/740 33 84, Telex: 52 362

Bezugsquelle:
Schweizer Elektrogrosshandel (VLE)

Procon

DEMETALL

Wer besser informiert sein will, informiert sich am besten bei Radio-Schweiz über die besten Kommunikationssysteme.

SWISS DATA 83
HALLE 27.435

Zum Beispiel über:
Teleinformatiksysteme. Meldungsvermittlungssysteme. Datenübertragungsnetze. Bibliografische Datenbanken. Pagingsysteme. Und Beratungsdienste in allen Bereichen der Telekommunikation.

Mehr darüber bei

radio-schweiz ag
telekommunikation
+ flugsicherung

Schwarztorstrasse 61
Postfach
CH-3000 Bern 14
Tel. (031) 659 111
Telex 32192

Jeisy Agrau

Nach Mass. Von Senn.

Die immer Einsatzbereiten.

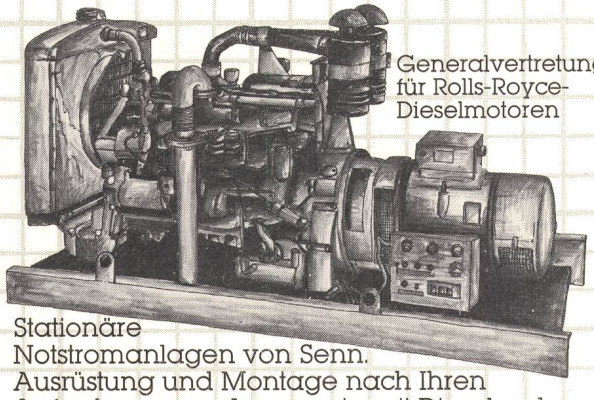

Generalvertretung für Rolls-Royce-Dieselmotoren

Stationäre Notstromanlagen von Senn. Ausrüstung und Montage nach Ihren Anforderungen. Aggregate mit Diesel- oder Gasmotoren bis 1000 kVA Leistung. Als Spitzenlastgruppe oder Wärme-Kraft-Koppelung.

Verlangen Sie detaillierte Unterlagen oder eine unverbindliche Beratung.

Fabrikation, Verkauf, Vermietung, Service.

SENN AG

Heinz Senn AG
Bernstrasse 9, 4665 Oftringen/Switzerland
Telefon 062/41 34 44 Telex 68 901

W

Im Auftrag eines der **bedeutenden Kraftwerkunternehmen in Graubünden** suche ich einen gut qualifizierten

Elektroingenieur HTL

Richtung Starkstrom

Als Leiter des Bereichs **«Übertragungsleitungen und Talversorgung»** übernimmt er die Verantwortung für Projektierung, Betrieb und Unterhalt des gesamten Primär- und Sekundärnetzes sowie der Trafostationen in 18 Konzessionsgemeinden im Zentrum Graubündens.

Diese Aufgabe eignet sich für einen jüngeren Ingenieur, der gute Fachkenntnisse und Netzerfahrung erworben hat und die Bereitschaft mitbringt, auch im administrativen Bereich die erforderlichen Aufgaben zu lösen. Insbesondere werden hohe Anforderungen an sein Verhandlungsgeschick und seine Gewandtheit im Umgang mit Behörden und Unternehmen gestellt.

Die Anstellungsbedingungen sind attraktiv: Nebst der kollegialen Zusammenarbeit mit einem gut eingespielten Team werden ein entsprechendes Gehalt und gute Sozialleistungen geboten.

Interessenten sind gebeten, sich mit dem beauftragten Personalberater in Verbindung zu setzen. **Herr W. Wilhelm** erteilt in einer persönlichen Besprechung in **St. Gallen oder Chur** gerne weitere Auskunft. Die absolut vertrauliche Behandlung aller Offerten ist zugesichert.

64

Personalberatung Fritz Müller AG
Konsulent für Unternehmer-, Personal- und Berufsfragen
9001 St.Gallen Bahnhofstrasse 4 ☎ 071 22 03 22
St.Gallen Zürich

Wasserkraftwerk

BETRIEBSLEITER

Ingenieur

Unser Auftraggeber ist eines der grössten Wasserkraftwerke der Schweiz. Es produziert über mehrere Zentralen eine Jahresleistung von rund 1,5 Mio. MWh.

Der Betriebsleiter ist mit 50 Mitarbeitern für Einsatz, Überwachung und Unterhalt der elektromechanischen Anlagen verantwortlich, verkehrt mit den Energieabnehmern in technischen Belangen und erfasst Energieproduktion und -lieferung. Die Position ist ausbaufähig.

Wir suchen Kontakt zu interessierten Elektro-, evtl. Maschineningenieuren, vorzugsweise mit Erfahrung im Sektor Energieproduktion. Geeignete Kandidaten verfügen über Organisationstalent, betriebswirtschaftliches Verständnis und nachweisbar erfolgreiche Führungspraxis.

Zur Abklärung des gegenseitigen Interesses bitten wir um Ihr Curriculum vitae an H.H. Baumann, MSL (Schweiz) AG, Signaustrasse 9, 8008 Zürich, Tel. 01 / 69 49 90 (Ref.-Nr. 6772-S).

Der Name MSL bürgt seit 27 Jahren weltweit für absolute Diskretion. Wir machen keine Rückfragen und stellen Sie dem Auftraggeber nur nach ausdrücklicher Absprache vor.

MSL

Suche und Auswahl von Führungskräften in der Schweiz und im Ausland. Niederlassungen in: Australien, Belgien, Deutschland, Frankreich, Grossbritannien, Holland, Irland, Italien, Kanada, Mittelost, Neuseeland, Schweden, Schweiz, Südafrika, Südamerika, USA.

INTERNATIONALE UNTERNEHMENSBERATER

62

La Municipalité de Lutry met au concours le poste de

chef de service des services industriels

Si vous êtes:
- en possession d'un diplôme d'ingénieur en électricité (EPFL ou ETS) ou d'une formation équivalente
- apte à diriger un service comprenant quelque 12 employés et ouvriers
- intéressé à la direction et à la gestion d'un service public qui fournit l'eau et l'électricité à une population de 6200 habitants
- âgé de 30 à 45 ans
- de nationalité suisse

vous pouvez faire acte de candidature en adressant un dossier complet, sous pli recommandé, à la Municipalité de Lutry, le Château, 1095 Lutry.

Nous vous offrons:
- un poste de cadre au sein d'une administration dynamique
- une grande indépendance
- un cadre de travail agréable
- des prestations sociales étendues et avantageuses.

Des renseignements complémentaires sur ce poste peuvent être obtenus auprès du chef du personnel, tél. 39 11 11.

Entrée en fonction: de suite ou à convenir.

Délai pour l'envoi des dossiers de candidature: 7 septembre 1983

La Municipalité

61

BRUGG

Wir verstärken unsere Marktleistungen mit der Entwicklung elektrischer und optischer Kabel-Systeme und suchen einen initiativen und kreativen

Elektro-Ingenieur

Bauen Sie mit an unserer gemeinsamen Zukunft, indem Sie
- neuartige Nachrichtenkabel entwickeln und prüfen
- die technische Informatik unserer F+E-Abteilung weiter ausbauen.

Kenntnisse der Nachrichtentechnik, der industriellen Produkteentwicklung und der modernen Datenverarbeitung sind dabei von Vorteil. Auf eine gründliche Einführung in die Kabeltechnik und auf neuzeitliche Arbeitsbedingungen können Sie zählen. Ihre Bewerbung oder einen vorgängigen Anruf richten Sie bitte an unseren Personalchef H. Hurter. Wir freuen uns darauf.

63

Kabelwerke Brugg AG · 5200 Brugg
Telefon 056 41 11 51

GARDY

6000

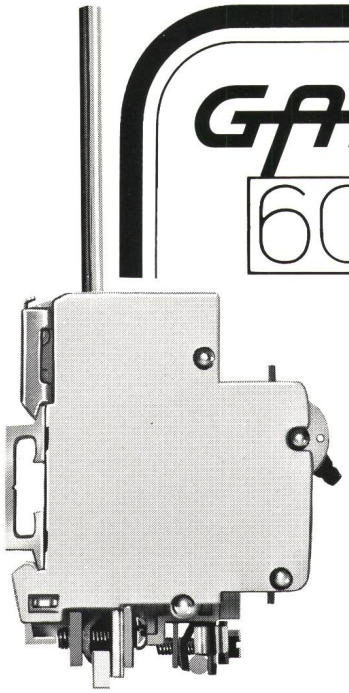

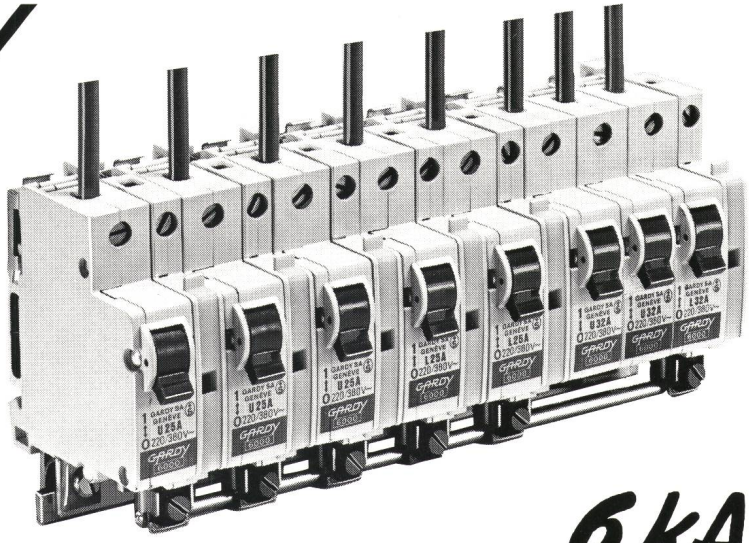

6 kA

NEU

LEITUNGSSCHUTZSCHALTER

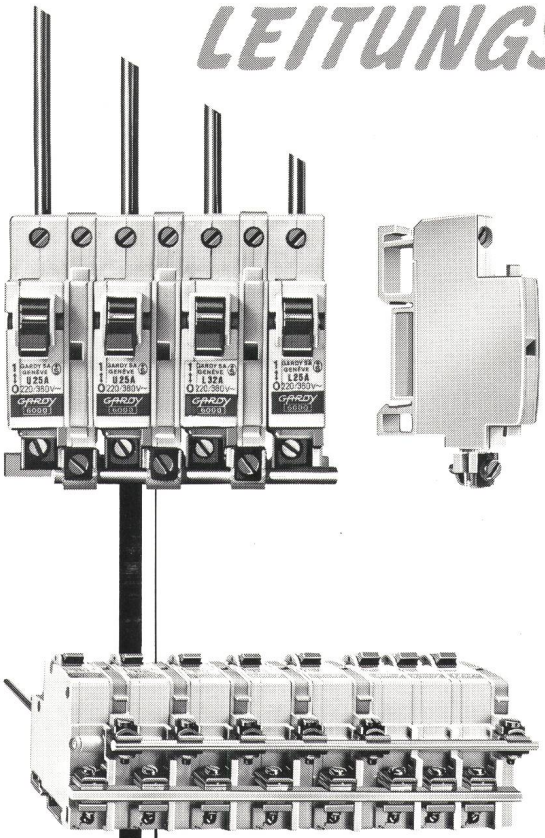

- mit unabhängigem Nulleitertrenner,
- anreihbar mit MAXIBLOC-Sicherungselement,
- schnelle und platzsparende Verdrahtung,
- gemeinsame Anspeisung mittels runder oder flacher Schiene,
- Lieferung durch Ihren Grossist oder Ihre GARDY-Agentur.

von **6** bis **32** A 220/380 V~
Typen **U** und **L** 1-2-3 Pole

Apparat SEV geprüft

ELEKTRISCHE APPARATE FÜR HOCH- UND NIEDERSPANNUNG
Postfach 55, CH-1211 GENF 24, Tel. 022/43 54 00, Telex 22 067

GARDY

SIEMENS-ALBIS
AKTIENGESELLSCHAFT

Das speicherprogrammierbare Lokal-Steuerungs-System

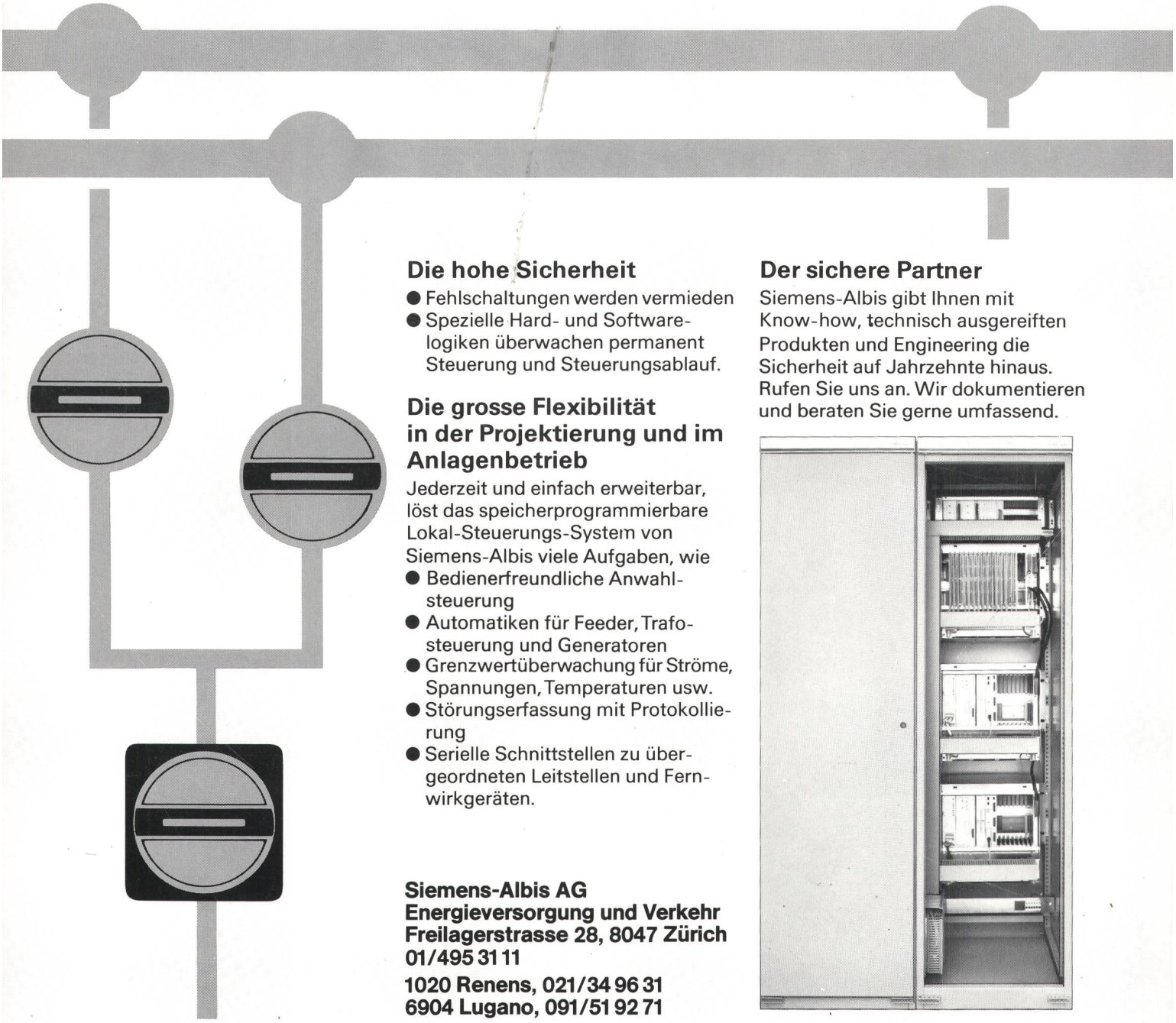

Die hohe Sicherheit

- Fehlschaltungen werden vermieden
- Spezielle Hard- und Softwarelogiken überwachen permanent Steuerung und Steuerungsablauf.

Die grosse Flexibilität in der Projektierung und im Anlagenbetrieb

Jederzeit und einfach erweiterbar, löst das speicherprogrammierbare Lokal-Steuerungs-System von Siemens-Albis viele Aufgaben, wie

- Bedienerfreundliche Anwahlsteuerung
- Automatiken für Feeder, Trafosteuerung und Generatoren
- Grenzwertüberwachung für Ströme, Spannungen, Temperaturen usw.
- Störungserfassung mit Protokollierung
- Serielle Schnittstellen zu übergeordneten Leitstellen und Fernwirkgeräten.

Der sichere Partner

Siemens-Albis gibt Ihnen mit Know-how, technisch ausgereiften Produkten und Engineering die Sicherheit auf Jahrzehnte hinaus. Rufen Sie uns an. Wir dokumentieren und beraten Sie gerne umfassend.

Siemens-Albis AG
Energieversorgung und Verkehr
Freilagerstrasse 28, 8047 Zürich
01/495 31 11
1020 Renens, 021/34 96 31
6904 Lugano, 091/51 92 71

Sicherheit in der Energieversorgung mit Schutz-, Leit- und Fernwirktechnik von Siemens-Albis.

41.L.10