**Zeitschrift:** Bulletin des Schweizerischen Elektrotechnischen Vereins, des Verbandes Schweizerischer Elektrizitätsunternehmen = Bulletin de l'Association suisse des électriciens, de l'Association des entreprises électriques suisses

**Herausgeber:** Schweizerischer Elektrotechnischer Verein ; Verband Schweizerischer Elektrizitätsunternehmen

**Band:** 73 (1982)

**Heft:** 23

## Werbung

**Nutzungsbedingungen**

Die ETH-Bibliothek ist die Anbieterin der digitalisierten Zeitschriften auf E-Periodica. Sie besitzt keine Urheberrechte an den Zeitschriften und ist nicht verantwortlich für deren Inhalte. Die Rechte liegen in der Regel bei den Herausgebern beziehungsweise den externen Rechteinhabern. Das Veröffentlichen von Bildern in Print- und Online-Publikationen sowie auf Social Media-Kanälen oder Webseiten ist nur mit vorheriger Genehmigung der Rechteinhaber erlaubt. Mehr erfahren

**Conditions d'utilisation**

L'ETH Library est le fournisseur des revues numérisées. Elle ne détient aucun droit d'auteur sur les revues et n'est pas responsable de leur contenu. En règle générale, les droits sont détenus par les éditeurs ou les détenteurs de droits externes. La reproduction d'images dans des publications imprimées ou en ligne ainsi que sur des canaux de médias sociaux ou des sites web n'est autorisée qu'avec l'accord préalable des détenteurs des droits. En savoir plus

**Terms of use**

The ETH Library is the provider of the digitised journals. It does not own any copyrights to the journals and is not responsible for their content. The rights usually lie with the publishers or the external rights holders. Publishing images in print and online publications, as well as on social media channels or websites, is only permitted with the prior consent of the rights holders. Find out more

**Download PDF:** 10.12.2025

**ETH-Bibliothek Zürich, E-Periodica, https://www.e-periodica.ch**

# Innovation braucht Information!

*Unerlässlich für*
*– Forschung und Entwicklung*
*– Patentwesen*
*– Management*

*SITI vermittelt rasch und zuverlässig Informationen aus Naturwissenschaft und Technik durch*

*– Online Literaturrecherchen*
*– Kopien der Originalliteratur*
*– Auswertung und Zusammenfassung*
*– Beratung für Entwicklung*

*Schweizerisches Institut für Technische Information der GFF*

*CH-3000 Bern 9, Postfach, Waldheimstr. 18*
*Telex 32939, Telefon 031/24 03 33*



13

# Typisch Reichle

**T+T Schneideklemmzange – das Werkzeug zur neuen Rangierphilosophie...**

Das bietet nur Reichle: Ein Rangierkonzept bei dem dank der raffinierten Spezial-Schneideklemmzange im Handumdrehen rangiert wird:

- Stecker in Zange schieben
- Rangierdraht einlegen (einfach- oder doppeladrig)
- zudrücken – und der Anschluss ist perfekt

Das bietet viele Vorteile:

- kontaktsichere Verbindung Draht/Stecker ohne Löten und Abisolieren (Zeitersparnis)
- Parallelanschlüsse auf jedem Stecker
- Stecker mehrmals verwendbar

Verlangen Sie detaillierte Unterlagen über den Reichle-Steckrangierverteiler SRV und den speziellen Einsatz für Computeranlagen.

**Reichle + De-Massari**

**8622 Wetzikon · Tel. 01-930 77 30**



# Wer für Ciba-Geigy, Exxon, IBM, Union Carbide, Sanyo usw. Kommunikationsprobleme löst, kann bestimmt auch Ihnen das passende System anbieten.

**Zum Beispiel RS Data-Link:**
RS Data-Link ist ein weltweites Datenübertragungssystem. Ein sog. Paketvermittlungsnetz, das den Benützer via Computer oder Terminal mit Datenbanken, Rechenzentren oder Platzreservierungsstellen im In- und Ausland verbindet. Schnell und zuverlässig. Tag und Nacht.

radio-schweiz ag
telekommunikation
+ flugsicherung

Schwarztorstrasse 61
Postfach
CH-3000 Bern 14
Tel. (031) 659 111
Telex 32192

# Ulrich Matter AG

**Elektrische Mess-und Regeltechnik**

5610 Wohlen Telefon 057. 22 72 55 Telex 54 579

## GOSSEN LUXMETER

Für jeden Einsatz das geeignete Gerät

Alle Modelle farbkorrigiert und kosinusangepasst

PANLUX electronic

**Low Cost:**

FLORASIX mit Bereich 0—3000 lx
SIXTOLUX mit 2 Ber.3000/60 000 lx

**Standard:**

PANLUX electronic mit 12 Bereichen von 20 bis 120 000 lx

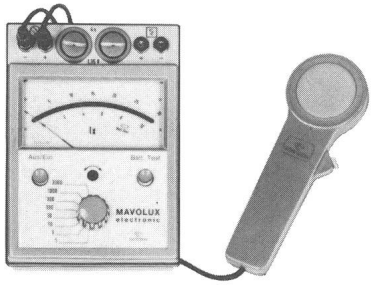


MAVOLUX electronic

**De Luxe:**

MAVOLUX electronic mit 16 Bereichen von 1 bis 60 000 lx und Schreiberausgang

**FMN**

DEPARTEMENT
HYDRO Vision

Problèmes d'eau ? Consultez le professionnel !

Wasserprobleme ? Fragen Sie am Fach !

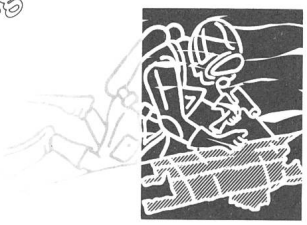

**INSPECTION PAR TELEVISION - FERNSEHINSPEKTION**
**TRAVAUX SUBAQUATIQUES - UNTERWASSERARBEITEN**

CH 2035 CORCELLES/NE ✆ 038 30 11 11 - TELEX: 35140 ENSA CH

# als beratender Ingenieur...

werde ich bei meinen Beleuchtungsvorschlägen täglich mit der Frage konfrontiert "Wie spart man Energie?"

Da ich sehr gut über die letzten Errungenschaften auf diesem Gebiet informiert bin, empfehle ich die Sylvania 26 mm ø ENERGIE-SPAR-Leuchtstofflampen, die es für alle Beleuchtungszwecke gibt: Für Werkstätten, Lagerräume und Büros die wirtschaftlichen Ersatzlampen "ES Standard Industrial". Bei der Planung von Prestige-Objekten, die eine sehrgute Farbwiedergabe erfordern, sparen Sie mit den ES 180 "de Luxe" Dreibanden-Lampen nicht nur Energie sondern auch Installations-Kosten. Und sie alle bedeuten bis zu 10% geringeren Stromverbrauch und passen in die meisten üblichen Anschlüsse für Leuchtstofflampen.

Auch Sie sollten Ihren Kunden zeigen, wie man auf einfache Weise Energie und Kosten sparen kann!

*Nominale Einsparung des Stromverbrauches der Lampe. Die jeweils erreichte Einsparung im gesamten Stromkreis (Lampe und Vorschaltgerät) hängt u.a. vom verwendeten Vorschaltgerät ab.*

**SYLVANIA** | GTE

*Pionier in der Lichttechnik*

GTE Sylvania AG, 21, rue du Rhône, 1211 Genf 3, Tel. 022/21 94 55

mobil

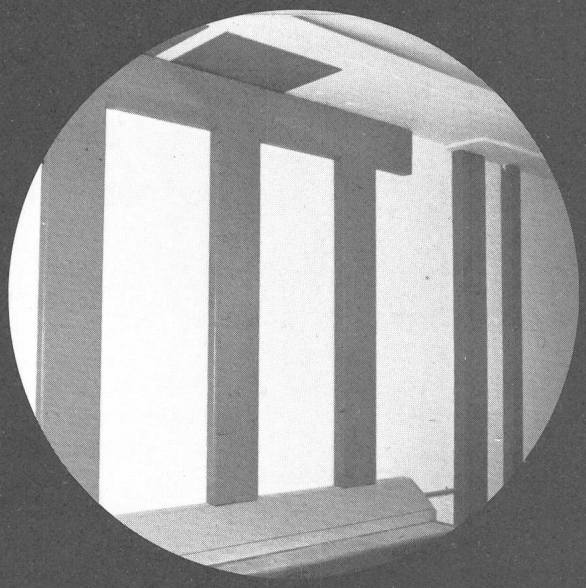

## *Kabel-Sammelkanäle (+ Pat.)*

***Die Mobil-Kabelsammelkanäle verbürgen***

***Ordnung auf den Schalt- oder Verteilkästen***

***Optimale Staubfreiheit in denselben***

***Weitgehende Verhütung der Berührungs- und Beschädigungsmöglichkeit von Drähten und Kabeln***

***3 Grössen***

***Keine Montageprobleme, daher kostensparend***

**Schweizer Qualitätsprodukte aus Berneck/SG**

*Fabrikation:*
*Mobilwerke*
*U. Frei AG*
*9442 Berneck SG*
*Tel. 071 712 242*

*Verkauf:*
*W. Bösch AG*
*Im Spitz 35*
*8330 Pfäffikon ZH*
*Tel. 01 950 15 43*

# Typisch AGRO:
# Eins – Zwei – Drei – Vier – oder sollen es noch mehr sein...?

Verschraubungen mit Mehrfach-Kabeldurchführungen werden von Jahr zu Jahr vermehrt eingesetzt. Mit Recht, denn verschiedene Gründe sprechen dafür: Platzmangel – Preis – nur eine Anschlussstelle – gebündelte Kabelführung – Einsparung von Montagezeit – etc.
Für vielfältige Anwendungsbereiche hat AGRO genormte Bauteile verfügbar. Sofern Sie etwas benötigen, das es heute noch nicht gibt, dann lösen wir Ihr Anschluss-Problem auch durch Spezialanfertigung. Leistungsfähig und kompetent.

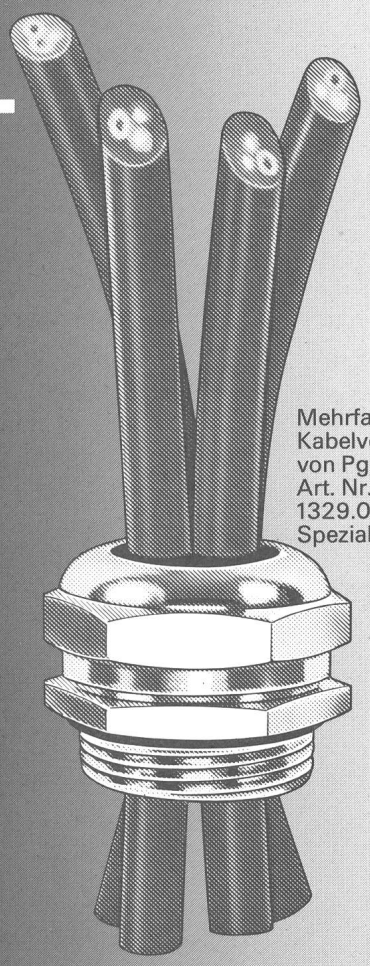

Mehrfach-Kabelverschraubungen von Pg 9 – 29, Art. Nr. 1309.02 – 1329.03, Spezial: Pg 36 – Pg 48

Verkauf durch VLE-Grossisten oder direkt durch

**AGRO**

AGRO AG
5502 Hunzenschwil
Tel. 064/47 21 61

Ihr Spezialist für Kabelverschraubungen, Kabelschutzschläuche, Nippel und Bauteile für Elektroinstallationen.

**Ingenieurschule Burgdorf**
Höhere Technische Lehranstalt
des Staates Bern (HTL)

## Aufnahmeprüfung

zum Eintritt in das 1. Semester der Abteilungen Architektur, Tiefbau, Chemie, Maschinentechnik und Elektrotechnik

**Montag, 24. Januar 1983**
Studienbeginn: 19. April 1983
Anmeldung bis 10. Januar 1983

Anmeldeformulare können im Sekretariat der Ingenieurschule oder bei den Gewerbeschulen bezogen werden.

**INGENIEURSCHULE BURGDORF**
**3400 Burgdorf,** Tel. 034 / 22 61 61

107

## CONTROLEUR D'INSTALLATION ELECTRIQUE

L'appareil groupe dans le même boîtier cinq fonctions:

- Mesure de terre en deux gammes 20 Ω et 2000 Ω
- Mesure d'isolement jusqu'à plus de 20 M Ω
- Mesure de continuité avec une gamme de 20 Ω
- Mesure de tension alternative jusqu'à 750 V
- Mesure de courant alternatif jusqu'à 15 A en direct.

# MX 435

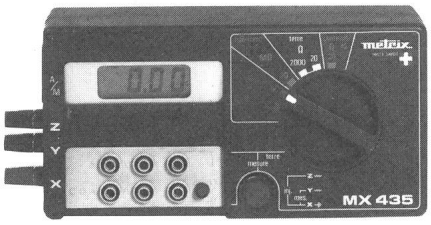


**mapromat**
Ch. de Boissonnet 79
CH-1010 LAUSANNE
☎ 021/33 17 51

metrix

*Für Ferien und Wintersport:*
*Reka-Checks*

**reka**
3001 Bern
Telefon 031 22 66 33

## Führungspersönlichkeit

Im Auftrage eines angesehenen schweizerischen Dienstleistungsunternehmens mit Sitz im Kanton Graubünden suche ich den

# dipl. Elektroingenieur ETH

Ihr Aufgabenbereich. Sie leiten die Technische Abteilung mit etwa 80 Mitarbeitern und versiertem Kader loyal und kompetent, umfassend Anlagenbetrieb, Unterhalt elektromechanischer, Niederspannungs-, Schwachstrom- und baulicher Komponenten und Leitungen. Sie sind insbesondere verantwortlich für die Koordination von Planung, Anlagebau, Betrieb und Unterhalt der Anlagen. Und Sie planen, budgetieren, organisieren, informieren, koordinieren gemäss den im Rahmen der Unternehmensleitung festgelegten Richtlinien und Ziele.

Sie sind der erfahrene Elektroingenieur ETH mit Vertiefungsrichtung Energietechnik, oder Sie bringen in den erwähnten Gebieten überzeugende Praxis mit. Und Sie sind die integre, offene und natürliche Vorgesetztenpersönlichkeit, der entscheidungsfeste Generalist, bereit, Verantwortung zu übernehmen. Sprachen: Deutsch, Italienisch und/oder Französisch.

Dann bietet sich Ihnen in diesem renommierten Unternehmen die selbständige, verantwortungsvolle Führungsaufgabe und Schlüsselposition bei entsprechender Honorierung und fortschrittlichen Sozialleistungen.

Ihr Arbeitsort befindet sich in landschaftlich reizvoller Gegend mit hohem Freizeitwert für Sie und Ihre Familie im Sommer und im Winter.

Senden Sie mir bitte Ihre Bewerbung mit handgeschriebenem Begleitbrief, Foto, Lebenslauf und Zeugniskopien. Ich werde sie persönlich und vertraulich behandeln.

**Walter Cadonau 8122 Pfaffhausen**
**Personalberater Diplom-Graphologe**
**Alte Zürichstrasse 40 Tel. 01.8251888**

106

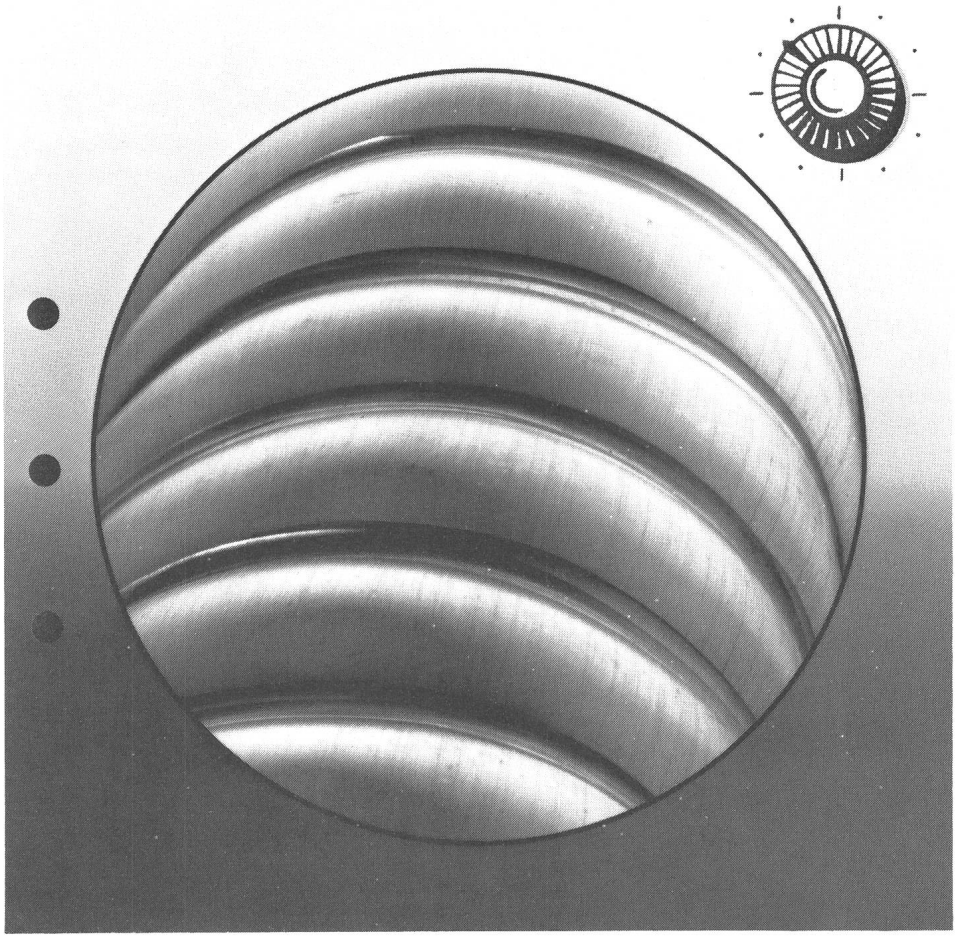

# sécurité

une gaine étanche
robuste en aluminium extrudé,
résistant à tous les agents extérieurs,
est le meilleur garant
de la sécurité d'exploitation
de vos câbles
de haute technicité

câbles à haute et très haute tension

câbles de télécommunications

**CABLES CORTAILLOD SA**

énergie et télécommunications

CH-2016 CORTAILLOD TEL. 038/44 11 22

GARDY 6000

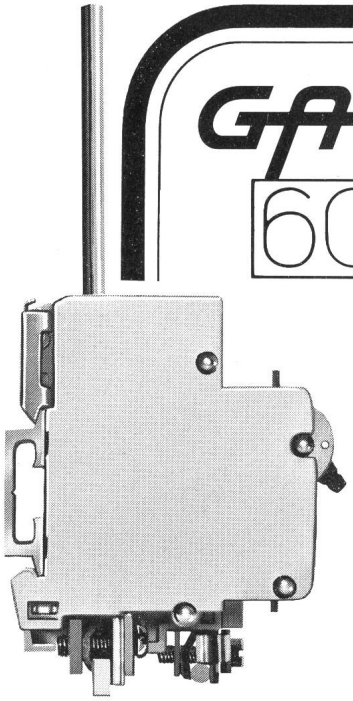

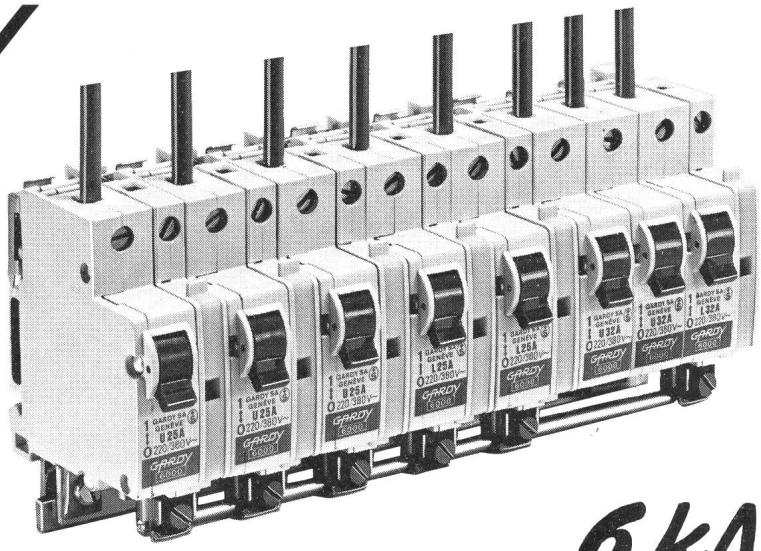

6kA

# NEU

## LEITUNGSSCHUTZSCHALTER

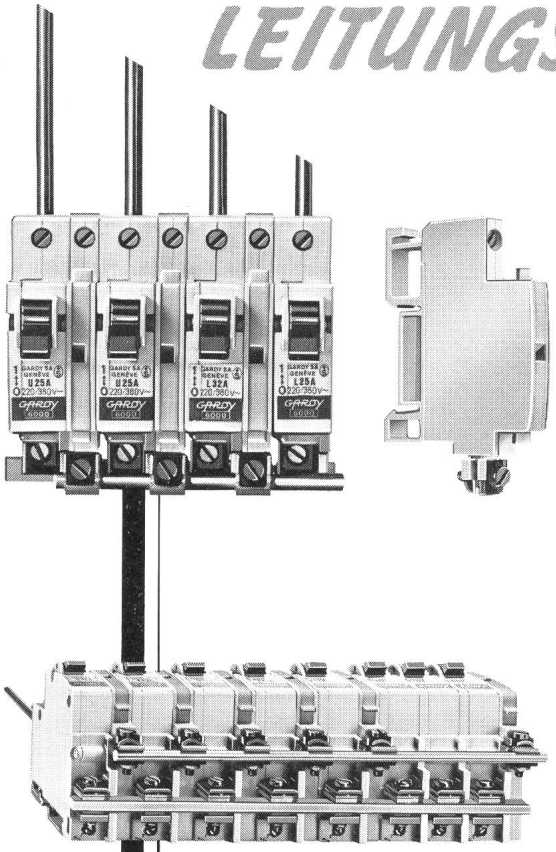

- mit unabhängigem Nulleitertrenner,
- anreihbar mit MAXIBLOC-Sicherungselement,
- schnelle und platzsparende Verdrahtung,
- gemeinsame Anspeisung mittels runder oder flacher Schiene,
- Lieferung durch Ihren Grossist oder Ihre GARDY-Agentur.

von 6 bis 32 A 220/380 V~
Typen U und L 1-2-3 Pole

Apparat SEV geprüft

ELEKTRISCHE APPARATE FÜR HOCH- UND NIEDERSPANNUNG
Postfach 55, CH-1211 GENF 24, Tel. 022/43 54 00, Telex 22 067

GARDY