Zeitschrift: Bulletin des Schweizerischen Elektrotechnischen Vereins, des Verbandes Schweizerischer Elektrizitätsunternehmen = Bulletin de l'Association suisse des électriciens, de l'Association des entreprises électriques suisses

Herausgeber: Schweizerischer Elektrotechnischer Verein ; Verband Schweizerischer Elektrizitätsunternehmen

Band: 71 (1980)

Heft: 9

Werbung

Nutzungsbedingungen

Die ETH-Bibliothek ist die Anbieterin der digitalisierten Zeitschriften auf E-Periodica. Sie besitzt keine Urheberrechte an den Zeitschriften und ist nicht verantwortlich für deren Inhalte. Die Rechte liegen in der Regel bei den Herausgebern beziehungsweise den externen Rechteinhabern. Das Veröffentlichen von Bildern in Print- und Online-Publikationen sowie auf Social Media-Kanälen oder Webseiten ist nur mit vorheriger Genehmigung der Rechteinhaber erlaubt. Mehr erfahren

Conditions d'utilisation

L'ETH Library est le fournisseur des revues numérisées. Elle ne détient aucun droit d'auteur sur les revues et n'est pas responsable de leur contenu. En règle générale, les droits sont détenus par les éditeurs ou les détenteurs de droits externes. La reproduction d'images dans des publications imprimées ou en ligne ainsi que sur des canaux de médias sociaux ou des sites web n'est autorisée qu'avec l'accord préalable des détenteurs des droits. En savoir plus

Terms of use

The ETH Library is the provider of the digitised journals. It does not own any copyrights to the journals and is not responsible for their content. The rights usually lie with the publishers or the external rights holders. Publishing images in print and online publications, as well as on social media channels or websites, is only permitted with the prior consent of the rights holders. Find out more

Download PDF: 11.12.2025

ETH-Bibliothek Zürich, E-Periodica, https://www.e-periodica.ch

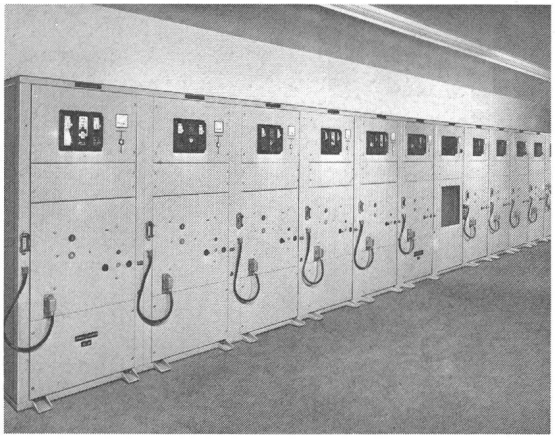

GARDY + PANEL

APPARATE UND ELEKTRISCHE ANLAGEN

MITTELSPANNUNGS-SCHALTANLAGEN
NIEDERSPANNUNGS-SCHALTTAFELN
ELEKTRISCHE STEUERUNGEN
ELEKTRONISCHE ANWENDUNGEN

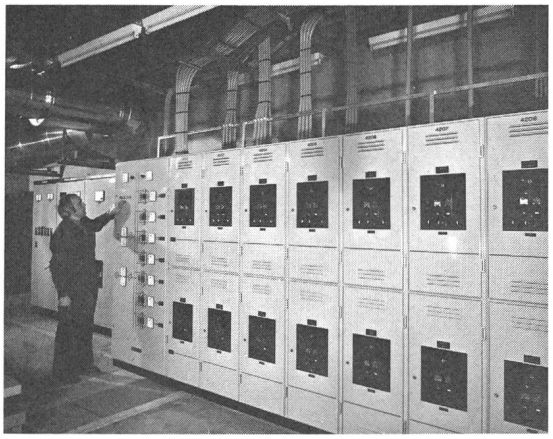

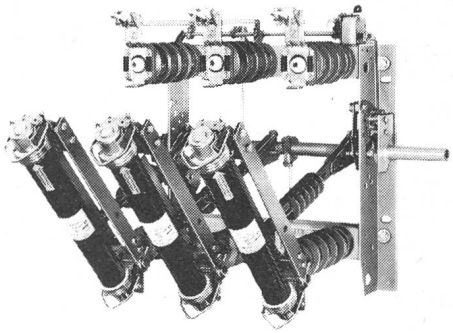

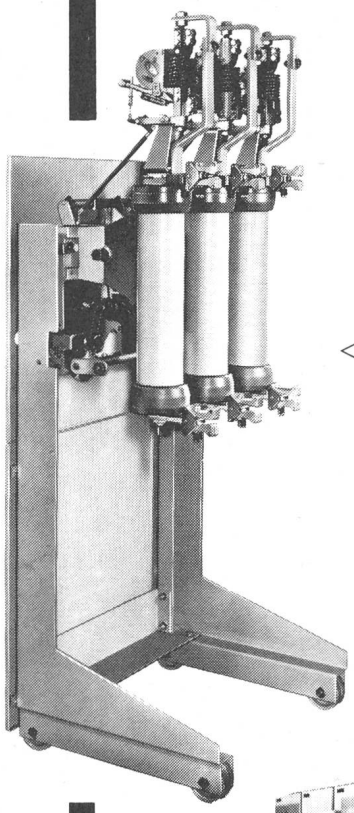

Sicherungslasttrennschalter
3-polig, 12 + 24 kV, DIN und SEV,

◁ Ölarmer Leistungsschalter
«Triducteur GUD»
für Innenmontage.

24 kV-Anlage
mit Schmalzellen, die
ölarmen Leistungsschalter
und die autopneumatischen
Lasttrenner - Schalter auf
Trennwagen sind austauschbar.

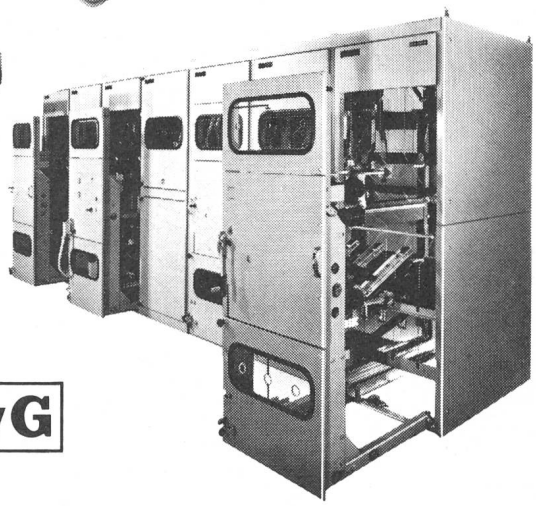

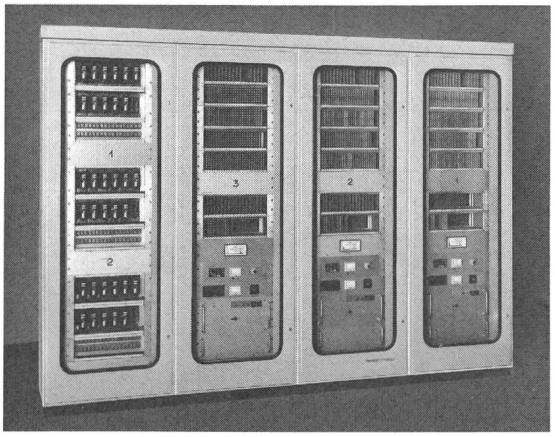

GARDY SA Case postale 55. CH-1211 GENÈVE 24
Tél. 022/43 54 00 Télex 22 067
PANEL SA CH-1028 PRÉVERENGES/VD (Suisse)
Tél. 021/71 08 11 Télex 24 681

von Rowenta für Haus, Hof und Gewerbe.
Kesselinhalt 24 Liter, Luftleistung ca. 32 l/s,
Nass-/Trockenfilter waschbar.
Schalldämmhaube, 6 m Kabel mit Stecker.
Vierrad-Handwagen mit Feststellbremse.
Zubehör ∅ 32 mm: Schlauch, 2 Rohre,
Kombidüse, Polsterdüse, Fugendüse,
Bodendüse und Wassersaugaufsatz; ∅ 54 mm:
Schlauch, 2 Rohre, Allzweckdüse und Adapter
32/54 mm; 900 W 220 V. Erhältlich sind
zusätzliche Sets für Gewerbe, Auto und die
Pferdepflege. Verlangen Sie unseren
ausführlichen Prospekt.

Camille Bauer AG, 4002 Basel
Elektrotechnische Artikel en gros

camille
bauer

Geschäftsstellen in
Bern, Genève, Lugano, Neuchâtel, Zürich

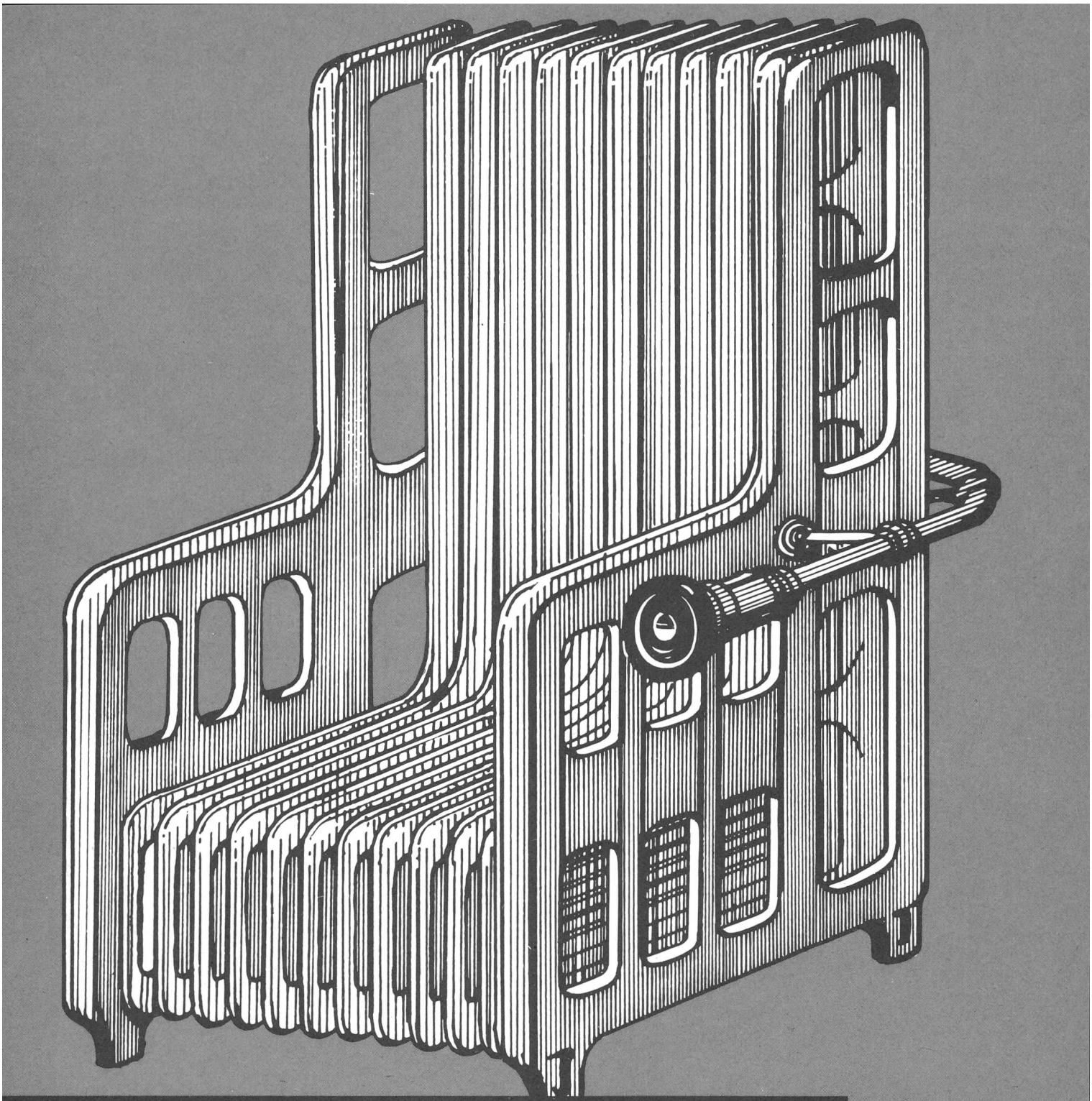

Wenn Sie eine Idee haben, für die man sich wirklich erwärmen kann, sollten Sie mit uns über die Finanzierung reden.

Je schneller Ihr Gespräch mit der Bankgesellschaft stattfindet, umso schneller findet vielleicht auch Ihre Zukunft statt. Denn mit einer guten Idee sollten Sie nicht warten, bis Sie das Geld zusammenhaben und Ihnen vielleicht ein Konkurrent zuvorkommt.

Zeit ist wirklich Geld. Je weniger Sie vom ersten verlieren, desto mehr gewinnen Sie möglicherweise vom zweiten. Mit uns reden kostet keinen Rappen, könnte aber ergeben, dass Ihre Pläne schon reifer sind, als Sie es selbst glauben. Nicht dass wir auf Bilanzen pfeifen, aber wenn Ihre Ideen Pfiff haben, kann auch das Geld wert sein.

Das nennen wir dynamische Kreditbeurteilung und zukunftsgerechte Kreditgewährung.

Rufen Sie einfach den Kreditchef Ihrer nächstgelegenen SBG-Geschäftsstelle an, um ein Gespräch zu vereinbaren. Über Ihre Pläne und den dazupassenden Kredit.

Für Optimismus ist jetzt die richtige Zeit.

SBG UBS

Schweizerische Bankgesellschaft

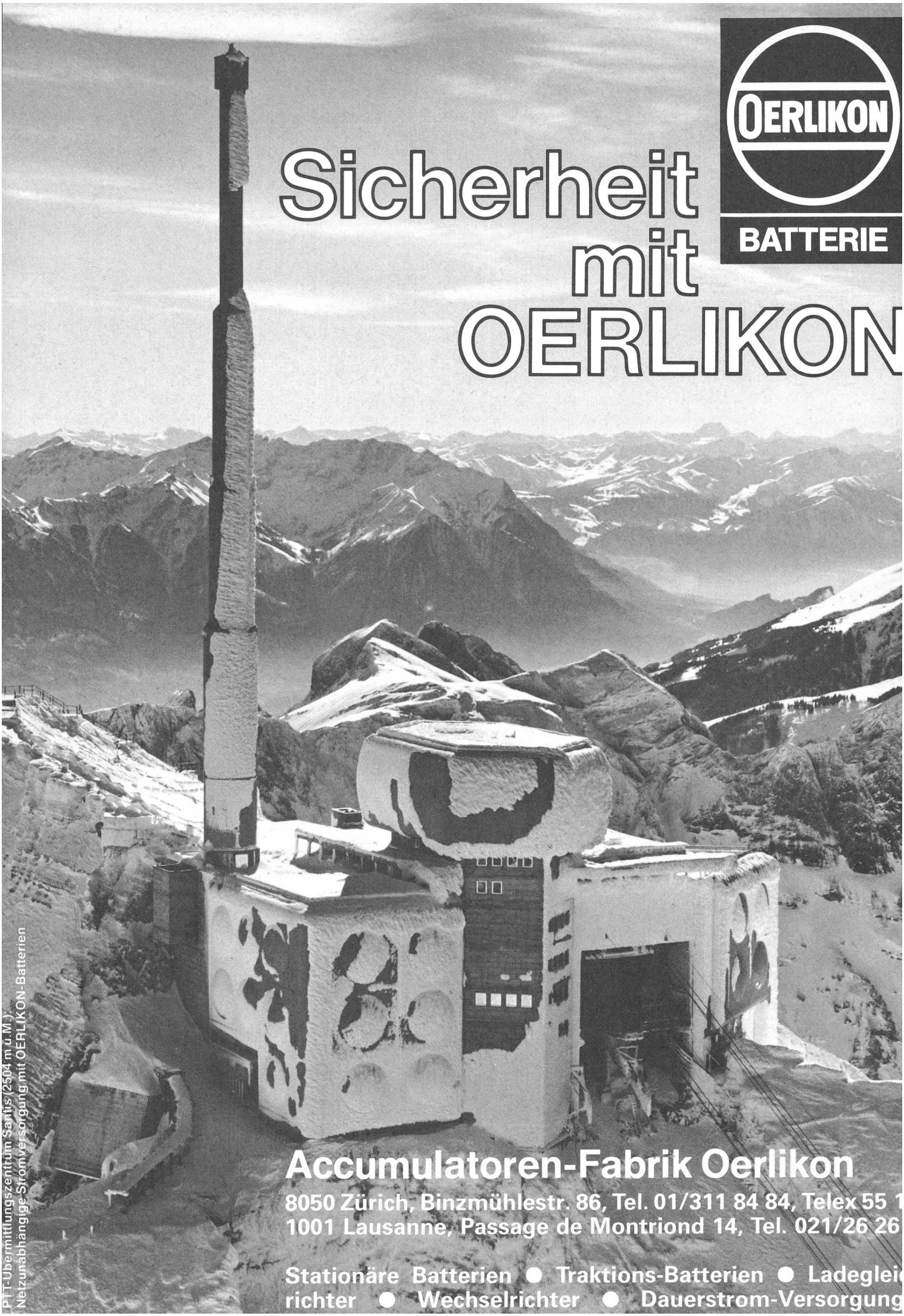
OERLIKON
BATTERIE
Sicherheit
mit
OERLIKON
PTT-Übermittlungszentrum Säntis (2504 m ü.M.):
Netzunabhängige Stromversorgung mit OERLIKON-Batterien
Accumulatoren-Fabrik Oerlikon
8050 Zürich, Binzmühlestr. 86, Tel. 01/311 84 84, Telex 55 1
1001 Lausanne, Passage de Montriond 14, Tel. 021/26 26
Stationäre Batterien ● Traktions-Batterien ● Ladeglei
richter ● Wechselrichter ● Dauerstrom-Versorgung

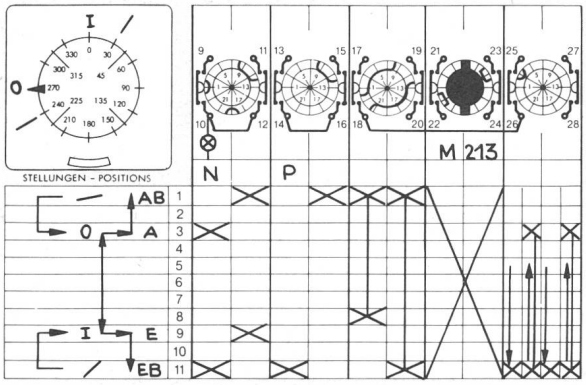

Wir denken in Schaltern

Steuerschalter, Hauptschalter, Gruppenschalter, Messgeräteschalter, Stufenschalter, Umschalter, Wechselschalter, Polumschalter, Dahlanderschalter, Wendeschalter, Steuerquittierungsschalter, Stern-Dreieckschalter, Voltmeterumschalter, Impulsschalter, Ampèremeterumschalter, Installationsschalter, Lastschalter, Anlageschalter für Verteiler, vielpolig oder 1-polig, 10 A – 2000 A, ab 30 mV – 660 V, vollisolierte Schalter mit Motorantrieb, Kupplungen, Zylinderschlössern, Verriegelungen oder Rückschaltsperren, Schalter für DIN-Ausschnitte, abschliessbare Schalter, Schalter mit schwarzen, roten, grauen oder weissen Griffen, mit Pistolen-, Dreh-, Schwenk- oder Hebelgriffen, Zahnradschalter bis 3 Säulen, mit Normschildern oder Sondergravuren, oder einen x-beliebigen Schalter nach Ihren Wünschen! Kurzum: Wer richtig schaltet, schaltet mit SOCEM.

Nur Original-KN-Schalter tragen dieses Zeichen. Ein Schalterprogramm ohne Grenzen.

SOCEM

gut geschaltet!

SOCEM AG, Sihlfeldstrasse 10, 8036 Zürich, Tel. 01/35 83 30

Amrein-Pieren 20

Wer sagt Ihnen das so schnell und so günstig wie Telesignal W 110 S?

Das Übermittlungsgerät Telesignal W 110 S bewirkt, dass bei einem Alarm (Einbruch oder Überfall, oder . . .) eine oder mehrere Personen automatisch angerufen werden. Bis die Tonband-Mitteilung quittiert wird, klingelt das Telefon der Reihe nach bei verschiedenen vorbestimmten Personen.

Wer übermittelt Ihnen solches so prompt und so preiswert wie Telesignal W 440 S?

Das 4-Alarm-Gerät Telesignal W 440 S eignet sich vor allem zur Überwachung von technischen Anlagen. Störungen, Pannen oder sonstige Alarme werden mit Telesignal W 440 S automatisch per Telefon übermittelt. Und automatisch an so viele Personen, bis jemand die Alarmmeldung beantwortet.

Telesignal bringt Ihnen viel Sicherheit für wenig Geld. Es lohnt sich also sicher, darüber weitere Informationen zu verlangen.

gfeller
telecommunications

Gfeller AG, Brünnenstrasse 66, 3018 Bern
Telefon 031/55 51 51

Kopf-Stromwandler

Aus der neuen Haefely-Wandlergeneration

Mit höchsten thermischen und dynamischen Festigkeiten.
Neu:
123 kV, 145 kV, 172 kV
Details finden Sie im neuen Prospekt Nr. 217.2

HAEFELY
Emil Haefely & Cie AG
CH-4028 Basel

Hohlboden-Installations-System

für zukunftssichere Starkstrom- und Schwachstrom-Installationen

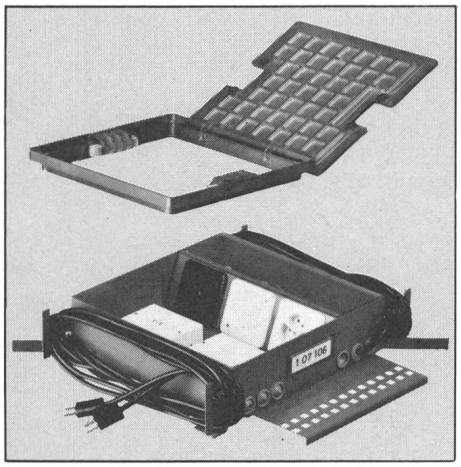

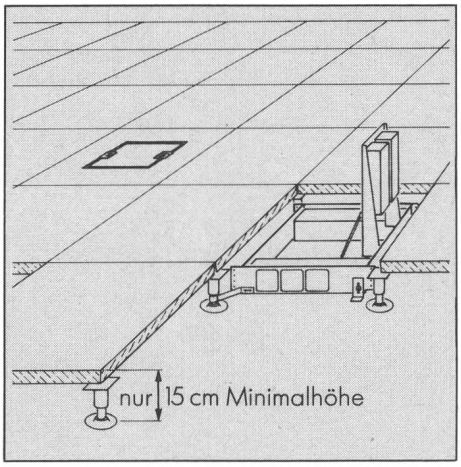

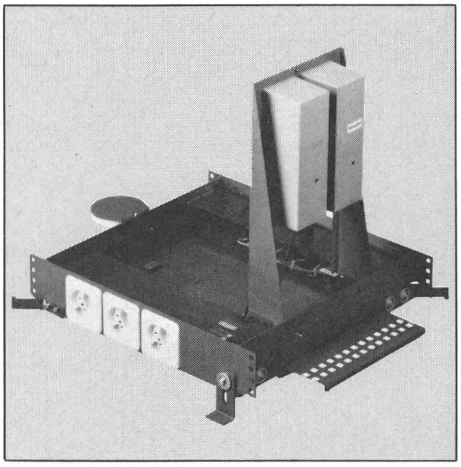

Anschlusskasten
für die Montage auf dem Zementboden oder in einer Hohlbodenplatte, mit Rahmen und Deckel, mit Kabeln zum Einstecken am Verteilkasten

Anordnung
Verteilkasten im Zentrum, Anschlusskasten darum herum plaziert, individuelle Anpassung an die Bedürfnisse, geringer Aufwand bei Änderungen

Verteilkasten
für die Montage auf dem Zementboden unter einer Hohlbodenplatte Telefon- und Schwachstromkasten zum Anschliessen hochstellbar

OSKAR WOERTZ BASEL

Fabrik elektrotechnischer Artikel CH-4002 Basel
Eulerstrasse 55 Telefon 061-23 45 30 Telex 63179

AGRO hilft Ihnen mit durchdachten und ausgereiften Bauteilen

Der neue AGRO-Kunststoffnippel

für vollschutzisolierte Installationen
mit Kunststoffschläuchen oder Rohren

- *kurze Bauart, saubere klare Form*
- *Grössen Pg 7 bis Pg 29*
- *für Schläuche Nenngrössen 7 mm bis 29 mm*
- *passend für Isolier- und Panzerrohrnorm*
- *ausreissfeste und flüssigkeitsdichte Halterung*
- *Anschlussgewinde mit Rundschnurringdichtung = automatisch dichte Montage*

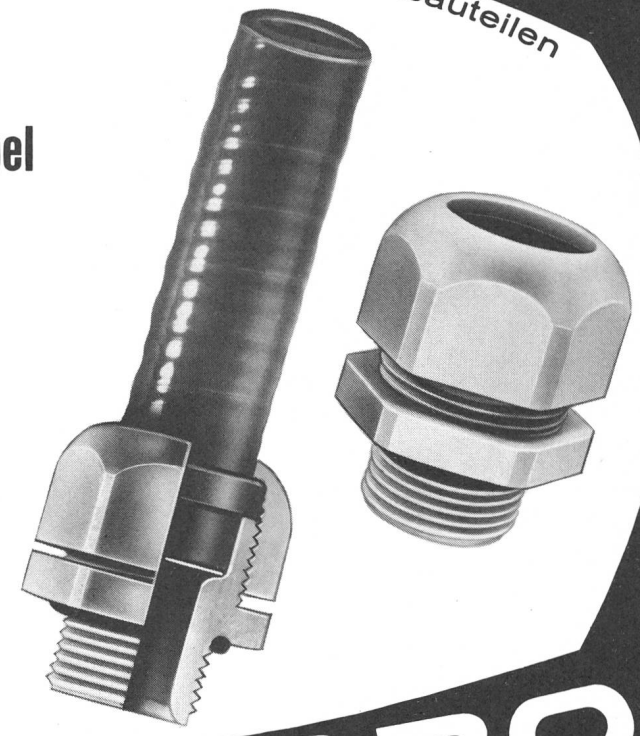

Verkauf auch durch VLE-Grossisten

Wir lösen Ihre Anschlussprobleme
Tel. 064 47 21 61/62 Hunzenschwil

AGRO

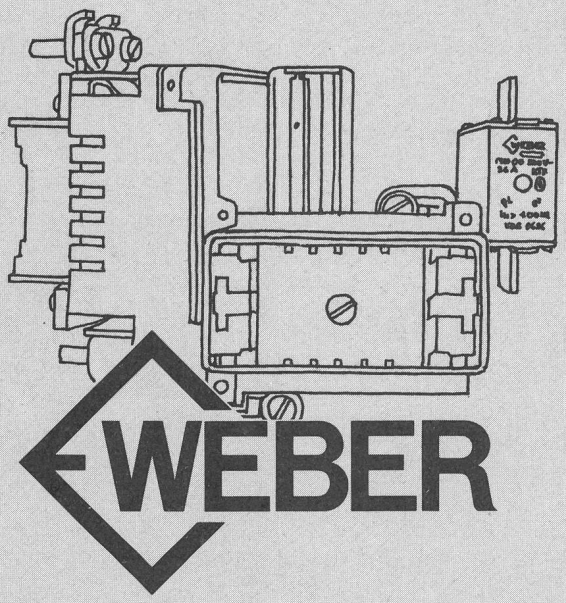

E-00. Sicherungs-elemente, die sich durchsetzen.

Und dies zu Recht, wie wir meinen. NH-Sicherungen bieten gegenüber Schraubsicherungen erhebliche Vorteile: optimaler Kontaktdruck, geringere Erwärmung, gleiche Grösse von 6A bis 160A, träg/flinke Abschaltcharakteristik nach VDE 0636, über 100 000A Abschaltvermögen. In bestimmten Fällen sind flinke Sicherungen erwünscht: Weber hat sie, ab 40A bis 125A nach SEV 1018.
Die Sicherungselemente und Nulleitertrenner, mehr als 10 verschiedene Grundtypen, bestehen aus bruchsicherem, schwer brennbarem Isoliermaterial. Berührungsschutz standardmässig. Ein praktischer Griff ermöglicht das mühelose Stecken und Ziehen der Patronen.
NH-Elemente und Sicherungspatronen der Grösse DIN–00 eignen sich für Neuinstallationen ebenso wie für Erweiterungen oder Änderungen bestehender Anlagen.

Weber AG, Fabrik elektrotechn. Artikel und Apparate
6020 Emmenbrücke, Telefon 041-50 55 44

Diese Taste hält, was ihre Front verspricht.

EAO Alternativ-Baureihen 02 und 03 mit frei wählbaren Frontrahmen.
Zwei Frontrahmen-Varianten: seitlich oder rundum hochgezogen (wirksamer Schutz gegen ungewolltes Schalten!). Zwei Farben ab Lager: grau und schwarz. Auf Wunsch sind Buntfarben erhältlich.

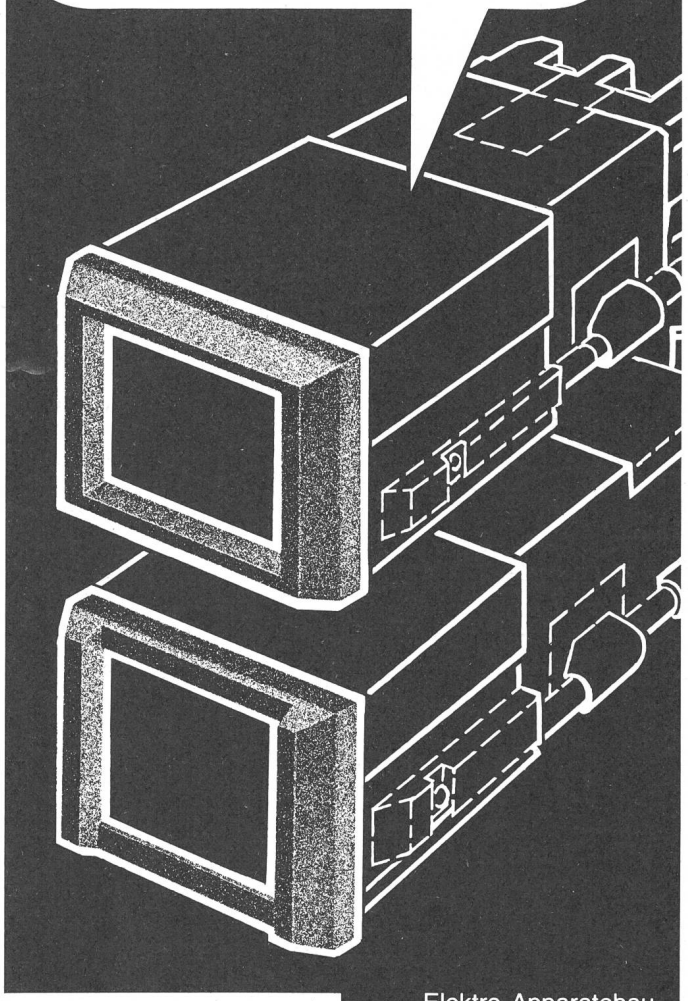

EAO

zweifelsfrei!

Elektro-Apparatebau
Olten AG
Tannwaldstrasse 88
CH-4600 Olten
Telefon 062 - 25 22 50

Mod. 3206
Fr. 355.–
inkl. Wust, Kabel und Etui

Zangen-Amperemeter mit Digitalanzeige

- 3½stellige LCD-Anzeige = kleinster Stromverbrauch
- Automatische Bereichsumschaltung sowie zusätzlicher 20-A-Bereich für erhöhte Genauigkeit in den unteren Bereichen
- Spitzenwertanzeige sowie Drucktaste zum Festhalten des Messergebnisses
- Überbereichsanzeige und Batteriekontrolle

Technische Daten

Wechselstrom (50–60 Hz):
0–19,99 A (Taste) ± 0,5% S.E.
0–199,9/1000 A (automatisch) ± 0,3% S.E.

Wechselspannung (50–60 Hz):
0–199,9/1000 V (automatisch) ± 0,5% S. E.

Widerstände: 0–199,9/1999 Ω (automatisch) ± 0,3% S. E.

Batterien: 4 x 1,5 V

Ebenfalls lieferbar:
Analogzange bis 300 A Fr. 118.–

Neukom AG, Elektronik, 8055 Zürich
Rotachstrasse 19, Postfach
Telefon 01/35 28 13

STÖRI entwickelt und fabriziert 3 verschiedene Elektro-Heizsysteme – zu Ihrem Vorteil.

1,2,3!

AIW

1. AEROCAL-Wärmepumpen, das moderne und umweltfreundliche Heizsystem, das Ihre Heizkosten halbiert.

2. STÖRI-Zentralspeicher, sparsam und problemlos für den Anschluss normaler Zentralheizungen.

3. STÖRI-Einzelspeicher, bescheidene Investitionskosten, kleine Abmessungen, sparsam im Betrieb.

Bei Störi finden Sie die richtige, auf Ihre Bedürfnisse und auf die Tarif- und Netzverhältnisse Ihres Elektrizitätswerks zugeschnittene Heizanlage.

störi
Störi & Co. AG / Fabrik elektrischer Apparate
8802 Wädenswil / Telefon 01 - 780 77 33

Info-Coupon

Ich wünsche Unterlagen über:
☐ Wärmepumpen
☐ Elektro-Einzelspeicher
☐ Elektro-Zentralspeicher

für
☐ Neubau
☐ Umbau

SEV

Name: _____
Ort: _____
Telefon: _____

Risch Lufttechnik für Raumventilatoren.

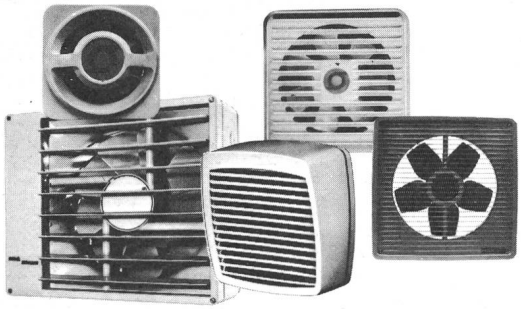

Ventilatoren für Küchen, Wohnräume, Büros, Gewerbe usw. Mit Kordelbedienung oder Fernsteuerung, Zu-/Abluft durch separates Regelgerät. Einbau in Fenster/Wand. NEU: Schalldämmendes Zuluftgerät.

Senden Sie uns gratis den umfangreichen Risch-Katalog mit mehr als 1000 Geräten.

Vorname, Name _____
Strasse, Nr. _____
PLZ, Ort _____

9
BSEV

RISCH

Risch Lufttechnik AG
8954 Geroldswil
Postgebäude
Telefon 01/748 17 70

Die grösste Auswahl führender lufttechnischer Apparate für Haushalt, Gewerbe und Industrie.

Verlustfaktor-tan δ-Messungen einfacher und genauer

mit den verschiedenen Kapazitäts- und Verlustfaktor-tan δ-Messbrücken von Tettex.

Den Messungen und Kontrollen dielektrischer Eigenschaften von Isoliermaterialien wird eine immer grösser werdende Bedeutung zugesprochen.
Für die verschiedenartigen Isolierstoffe entwickelte Tettex auch verschiedene Messgeräte und -systeme.
So zum Beispiel

- für Isolationen in betriebstehender Hochspannungsanlagen die tragbare Verlustfaktor-tan δ- und Kapazitätsmessbrücke, Typ 2805
- für Labor- und Betriebsmessungen die Scheringmessbrücke, Typ 2801
- für die Kontrolle flüssiger und fester Isolierstoffe die Präzisions-Verlustfaktor-tan δ- und Kapazitätsmessbrücke, Typ 2821 oder 2822.

Dank diesen Messgeräten sind solche Verlustfaktor-tan-δ-Messungen mit der grössten Genauigkeit und der dafür notwendig hohen Empfindlichkeit jederzeit durchführbar.
Verlangen Sie unsere detaillierten Prospekte.

TETTEX AG INSTRUMENTS
Rotbuchstrasse 45 CH-8042 Zürich 01 361 46 80

HALLAUER ROHRE

sind gut und schnell verlegt

HALLAU

Bezug durch Grossisten

Isolierrohrfabrik Hallau AG Hallau

peyer ENERGIE

PEYER-Polyestertechnik für Sicherheit im Energiebereich

SIEGFRIED PEYER AG
8832 Wollerau Tel. 01-784 46 46

Für Gebäude und Anlagen

- mit hoher Personalbelegung,
- mit begrenzten Fluchtmöglichkeiten,
- mit hoher Sachwertkonzentration,
- mit höchsten Sicherheitsanforderungen

pyrofil®

»die Flammwidrigen«

die neue Kabelserie mit den erstaunlichen Eigenschaften

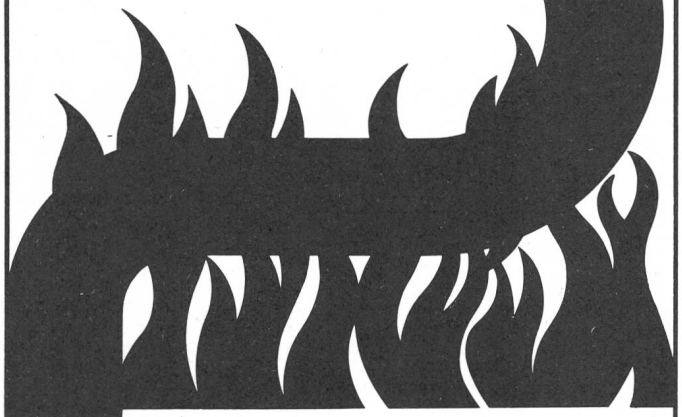

Sicher ist sicher: Pyrofil.

Garantierte elektrische Funktion während der ersten entscheidenden Brandphase.

Keine Qualmbildung im Brandfall:
Offene Fluchtwege, unbehinderte Löschmannschaft, keine korrosiven Gase und Dämpfe.

Keine Brandfortleitung bei lokaler Feuereinwirkung.

Verlangen Sie detaillierte Unterlagen:

Dätwyler

Dätwyler AG,
Schweizerische Kabel-, Gummi- und Kunststoffwerke,
CH-6460 Altdorf/Schweiz

Telefon 044 - 4 11 22
Telex 7 86 91 dag ch

eltavo

Wir sind die einfachen und robusten MAGNEFIX-TYPEN . . .

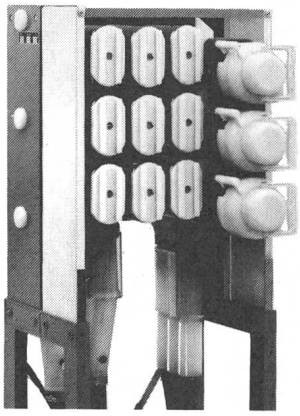

- bedienungssicher, doppelt isoliert
- rasch montiert und angeschlossen
- Erweiterungsmöglichkeiten am Aufstellungsort
- geringe Abmessungen
- sichtbare Trennstelle
- Momentausschaltung
- Sicherungen mit Lastschalter verriegelt

MAGNEFIX Mittelspannungs-Schaltanlagen bis 16,5 kV

Eltavo AG
Handel mit Elektroprodukten
CH-8222 Beringen/Schaffhausen
Tel. 053 7 26 66 Telex 76 304 birch ch
Suisse Romande Mapromat SA Lausanne

INFO-CHECK
für Ihre Dokumentation
1. Ausschneiden
2. Auf Briefbogen aufkleben
3. Einsenden
EMA

Novelectric macht für den Sport die Nacht zum Tag!

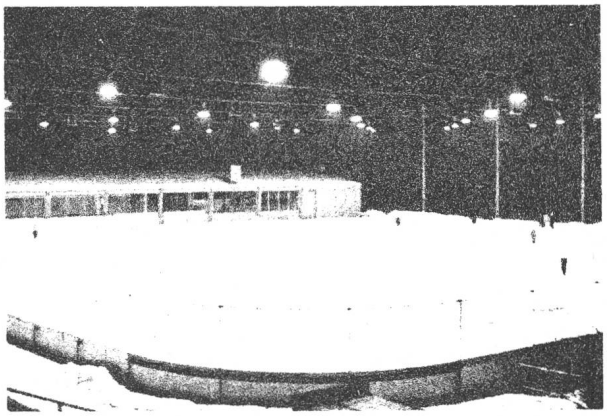

Sportplatz-, Schwimm- und Turnhallenbeleuchtung

Novelectric
8107 Buchs ZH
Aussenbeleuchtung
Industrie- und Raumbeleuchtung

Generalvertretung von General-Electric Lichtquellen

Info-Bon
Ich interessiere mich für

Name:

Adresse:

PLZ/Ort:

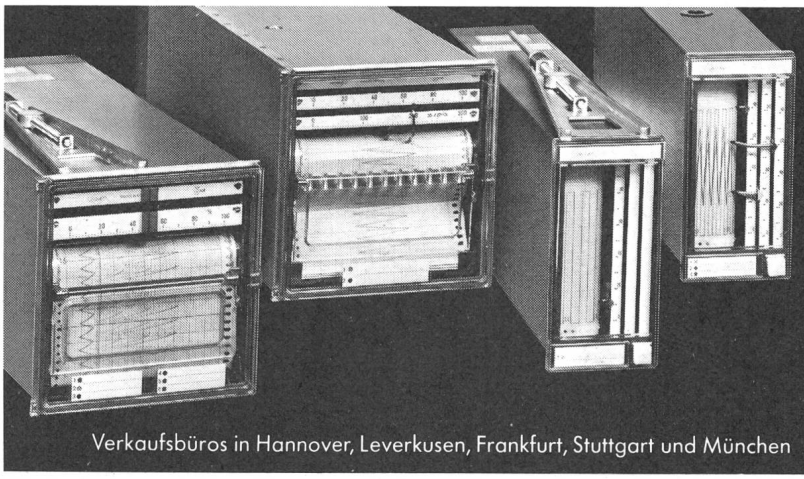

Zuverlässig. Anpassungsfähig. Servicefreundlich.

Punktdrucker, Linienschreiber (144x144 mm)
Linienschreiber (72x144 mm, Mikroprozessor)
Selbstabgleichende Kompensationsgeräte, Klasse 0,5%, zur Temperaturüberwachung und Registrierung aller Signale ab 0–5 mV resp. 0–0,5 µA

JAQUET AG
Thannerstrasse 15
CH-4009 Basel
Tel. 061-38 39 87
Telex 63259

JAQUET

Verkaufsbüros in Hannover, Leverkusen, Frankfurt, Stuttgart und München

GOSSEN

ZEROPAN

ERDUNGSMESSER IM TASCHENFORMAT

- für Messung des Kurzschluss- und Sicherungs-Nennstromes
- Kontrolle des Erdleiters auf Berührungsspannung und Unterbruch
- Kontrolle des Nulleiters auf Unterbruch

Neue, verbesserte Schaltung

ULRICH MATTER AG. 5610 WOHLEN
Elektr. Mess- und Regeltechnik
Telefon (057) 61454 / 62834

timonta ag
p. roncaa 4
CH-6850 Mendrisio
Tel. 091/46 10 21
Tx 73915

Sättigungsdrosseln

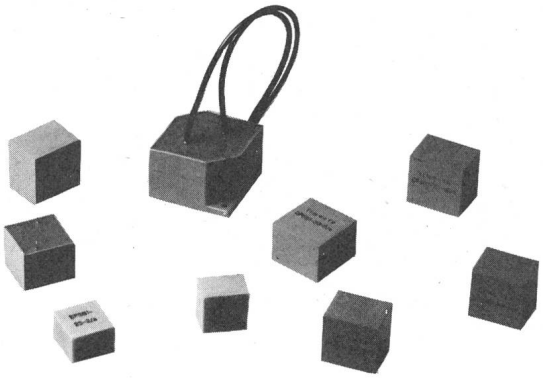

FUNKENTSTÖRUNG (Radioentstörung) mit Sättigungsdrosseln

- Nennspannung 220/380 Volt
- Nennstrom bis 35 Amp.
- Minimale Abmessungen
- auch als dI/dt-Drossel verwendbar
- entsprechen den Vorschriften von VDE, SEV usw.
- optimale Kostenberechnung

Verlangen Sie ausführliche Unterlagen.

Vertretung für die Schweiz:
Elbatex AG, 5430 Wettingen
Alb. Zwyssigstr. 28, Tel. 056/26 56 41

Wir nehmen Metall-Abfälle zu Höchstpreisen zurück...

...was nicht der einzige Grund ist, **Buntmetall-**Halbfabrikate durch uns zu beziehen. Denn auch umfassende Vorräte und rascher Camion-Service (und vieles mehr) sind gute Gründe, von Metall-Serva zu profitieren!

Rufen Sie uns heute noch an, damit auch Sie morgen unsere Lagerliste besitzen!

Metall-Serva AG
8047 Zürich
Rautistrasse 33
Tel. 01/54 90 11-15
Telex Metal CH 59520

Vario 6

elektronisches Steuergerät für Fluoreszenzlampen

entscheidet über Funktionssicherheit und Betriebskosten

Hell und dunkel genügen heute nicht mehr. Die Anforderungen sind differenzierter geworden: Optimale Helligkeit ist Licht nach Mass. Vario 6 bringt für jedes Beleuchtungsproblem die individuelle Lösung – ob in Projektionsräumen, in Konferenzsälen, in Schulzimmern, in Spitälern oder bei Optikern. Mit Vario 6 lässt sich die gewünschte Helligkeit stufenlos zwischen 100 % und 10 % einstellen. Durch Fingerdruck auf den Regulier-Drehknopf kann das Licht in jeder Position ein- und ausgeschaltet werden. Speziell für Fluoreszenzlampen gebaut, lässt sich das Gerät auch fernsteuern. Mit Vario 6 können Sie Fluoreszenzlampen à 20, 40 oder 65 Watt regulieren. Obere Leistungsgrenze: 1300 VA.

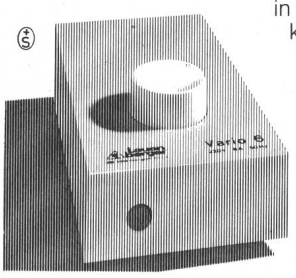

H. Leuenberger AG
Fabrik elektrischer Apparate
Lampen-Generalvertretung Radium
CH-8154 Oberglatt
Telefon 01/850 13 33
Telex 53352

Leuenberger

7812/5

eltavo

Schon seit 1913 baut unser Lieferwerk - SMIT, Nijmegen NL - Transformatoren, das spricht für:

- Tradition
- Erfahrung
- Zuverlässigkeit
- Vertrauen
- Referenzen

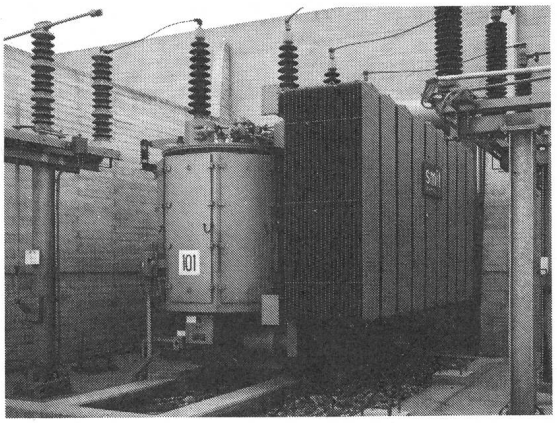

Leistungstransformator für Unterwerk in der BRD, 44 MVA, 150 kV/10 kV, ONAN, regelbar unter Last, Geräuschdämpfung mittels spezieller Verkleidung.

Eltavo AG
Handel mit Elektroprodukten
CH-8222 Beringen/Schaffhausen
Tel. 053 7 26 66 Telex 76 304 birch ch
Suisse Romande Mapromat SA Lausanne

INFO-CHECK
für Ihre Dokumentation
1. Ausschneiden
2. Auf Briefbogen aufkleben
3. Einsenden
EGR

Bibliothek des SEV

Öffnungszeiten für Mitglieder:

8.30 – 11.30 Uhr
14.00 – 16.30 Uhr

Bibliothèque de l'ASE

Heures d'ouverture pour les membres:

8.30 – 11.30 h
14.00 – 16.30 h

Unser Schlagerangebot für das moderne Einfamilienhaus

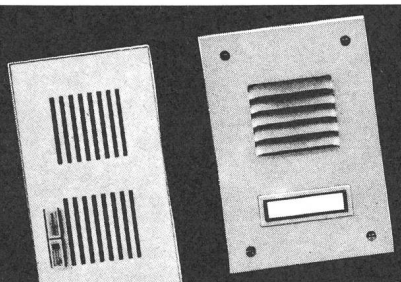

Automatik-Türsprechanlagen

LITEMA 8967 Widen
057 - 5 50 80

AEW

AARGAUISCHES ELEKTRIZITÄTSWERK

Für den Ortsnetz-Leitungsbau suchen wir einen

Elektroingenieur HTL

Fachrichtung Starkstromtechnik

Arbeitsgebiet:
Planung der elektrischen Energieversorgung in Detailgemeinden
Berechnung und Projektierung von
- Hochspannungsleitungen
- Niederspannungsleitungen
- Strassenbeleuchtungsanlagen

Wir erwarten:
- Diplomabschluss an einer Höheren Technischen Lehranstalt
- wenn möglich Praxis auf einem der erwähnten Gebiete
- angenehme Umgangsformen und Verhandlungsgeschick

Wir bieten:
- eine vielseitige und verantwortungsvolle Tätigkeit im Innen- und Aussendienst. Kontakte mit Behörden, Amtsstellen und Strombezügern
- zeitgemässe Besoldung und ausgebaute Sozialleistungen

Ingenieure, welche eine selbständige Arbeit und anspruchsvolle Aufgaben schätzen, bitten wir um schriftliche Bewerbung mit den üblichen Unterlagen. Stellenantritt nach Vereinbarung.

Aargauisches Elektrizitätswerk, 5001 Aarau
Telefon 064 / 22 13 21

108

Zweigbüro Baden

In einem kleinen, aktiven Team im Zweigbüro Baden finden Sie einen interessanten Aufgabenkreis als

Verkaufsingenieur

Der breite Anwenderkreis bietet Ihnen Gewähr für eine abwechslungsreiche und fachlich hochinteressante Tätigkeit bei der Betreuung unserer Industrie- und/oder EW-Kunden.

Als geeigneten Kandidaten für diese Stelle sehen wir einen Elektroingenieur HTL, der zusätzlich zur fachlichen Grundausbildung die notwendigen persönlichen Voraussetzungen mitbringt: Kontaktfreudigkeit, selbständiges Denken, sicheres Auftreten und angenehme Umgangsformen.

Unser Angebot:
- entwicklungsfähige, nach sorgfältiger Einarbeitung sehr selbständige Position
- Unterstützung durch zweckmässige Schulung
- weitreichende Sozialleistungen
- leistungsgerechte Salarierung und zeitgemässe Anstellungsbedingungen

Arbeitsort: Baden, nahe dem Stadtzentrum.

Für einen ersten Kontakt wenden Sie sich bitte an Herrn Lengen, Telefon 056 / 75 34 52. Oder schreiben Sie ihm kurz unter Kennziffer 126/21/70 an die Personaleinstellung PDE-A.

BBC
BROWN BOVERI

BBC Aktiengesellschaft
Brown, Boveri & Cie., 5401 Baden

117

Wasser- und Elektrizitätswerk Arbon

Als Stellvertreter des Betriebsleiters suchen wir auf 1. August 1980 einen

Elektroingenieur HTL

Sein Arbeitsgebiet umfasst die Projektierung und Bauleitung beim Ausbau der Anlagen für die öffentliche Wasser- und Elektrizitätsversorgung.

Bewerber, welche sich für eine vielseitige, interessante Tätigkeit bei angenehmen Arbeitsbedingungen interessieren, senden ihre Offerte mit den üblichen Beilagen an die

Betriebsleitung des Wasser- und Elektrizitätswerkes Arbon,
Hauptstrasse 12, **9320 Arbon**

116

Bernische Kraftwerke AG

Betriebsleitung Bern

Wir suchen jüngeren

Elektroingenieur HTL

für unser Betriebsbüro.

Das Arbeitsgebiet umfasst:
- Planung, Projektierung und Bau von Transformierungsanlagen, Kabel- und Freileitungen für Hoch- und Niederspannung
- Betrieb und Unterhalt der bestehenden Verteilnetze und Übertragungsanlagen

Wir erwarten:
- Selbständiges, speditives und pflichtbewusstes Arbeiten
- Einsatzbereitschaft, Initiative und Freude an lebhaftem Betrieb, inkl. Pikettdienst

Wir bieten:
- Selbständige Betreuung eines Betriebskreises nach entsprechender Einarbeitung

Schriftliche Anmeldung mit den üblichen Unterlagen an

Bernische Kraftwerke AG, Betriebsleitung Bern
Viktoriaplatz 2, 3000 Bern 25
Telefon 031 / 40 51 11

118

GEMEINDEWERKE MÄNNEDORF
Elektrizitätswerk / Wasserversorgung

Infolge Pensionierung des bisherigen Stelleninhabers suchen wir auf Herbst 1980 einen

Sekretär der Gemeindewerke

als kaufmännischer Assistent des Betriebsleiters. Erwünscht sind abgeschlossene Verwaltungs- oder kaufmännische Lehre (oder gleichwertige Ausbildung) mit einigen Jahren Praxis, technisches Verständnis.

Das **Arbeitsgebiet** umfasst:
- Erledigung sämtlicher Sekretariatsarbeiten
- Führung der Strom- und Wasserabonnenten-Kontrolle
- Überwachung des gesamten Rechnungswesens
- Protokollführung der Werkkommission und der Betriebskommission Seewasserwerk.

Wir bieten vielseitige und abwechslungsreiche Tätigkeit und angenehmes Betriebsklima, eigenes Büro, gute Sozialleistungen, Pensionskasse PKE. Die Besoldung erfolgt im Rahmen der Besoldungsverordnung der Gemeinde Männedorf.

Nähere Auskünfte erteilt die Betriebsleitung der Gemeindewerke Männedorf, Telefon 01 / 920 43 43. Bewerbungen mit Foto, Lebenslauf und Zeugniskopien sind zu richten an

Werkkommission Männedorf
Saurenbachstrasse 6, **8708 Männedorf**

113

LECLANCHÉ S.A.

Fabrik für Trockenbatterien – Kondensatoren – Akkumulatoren und Gleichrichter
sucht als

Assistent des Verkaufsleiters

ihrer Kondensatorenabteilung

Elektroingenieur HTL

zweisprachig (deutsch – französisch, Dialekt erwünscht) mit Englischkenntnissen, teilweise für die Ausarbeitung von Projekten im Werk, teilweise für den Besuch der Schweizer Kundschaft als technischer Berater.

Eintritt nach Übereinkunft.

Bewerbungen mit den üblichen Unterlagen an die

Direktion Leclanché S.A.,
1401 Yverdon

109

Unsere Abteilung Fernmeldebau in Bern sucht einen

Elektroingenieur HTL

für die Kontrolle von Schwachstromanlagen, die Abnahme von Fachprüfungen sowie das Aufstellen von Richtlinien für Telefoninstallationen.

Von unserem neuen Mitarbeiter erwarten wir abgeschlossene Studien und einige Jahre Erfahrung auf dem Installationsfach, Sinn für Teamarbeit und gute Sprachkenntnisse (Muttersprache Deutsch oder Französisch mit fundierten Kenntnissen der andern Sprache).

Interessenten steht Herr Gmür (Telefon 031 / 62 27 92) für nähere Auskunft gerne zur Verfügung. Ihre Bewerbung mit Ausweisen über Studien und bisherige Tätigkeit richten Sie bitte an die

PTT

GENERALDIREKTION PTT
Personalabteilung
Viktoriastrasse 21
3030 Bern

110

VERBAND SCHWEIZERISCHER ELEKTRIZITÄTSWERKE (VSE)

sucht für die Betreuung des Bereiches «Technik» in seinem Verbandssekretariat einen

dipl. Elektroingenieur ETH

(evtl. Elektroingenieur HTL)

Tätigkeitsgebiet:
- Betreuung verschiedener VSE-Kommissionen und Arbeitsgruppen für betriebstechnische und Normierungsfragen
- Ausarbeitung von Statistiken
- Betreuung der Kontakte mit den Mitgliedwerken in betriebstechnischen Fragen
- Vertretung der Werksbelange als Mitglied in verschiedenen nationalen Gremien
- Betreuung der Kontakte mit diversen nationalen und internationalen Organisationen

Anforderungen:
- einige Jahre Praxis in der Elektro-Industrie oder in einem Elektrizitätswerk
- Sinn für Flexibilität und Zusammenarbeit
- Organisatorische Fähigkeiten
- gute Kenntnisse der französischen Sprache
- Idealalter: 30–40 Jahre

Wir bieten:
- interessante und abwechslungsreiche Tätigkeit mit grosser Selbständigkeit
- Dauerstelle – angenehmes Arbeitsklima (20 Mitarbeiter)
- fortschrittliche Sozialleistungen
- idealer Arbeitsplatz im Zentrum von Zürich (Bahnhofplatz)

Handschriftliche Bewerbungen mit den üblichen Unterlagen sind zu richten an:

VSE UCS

Direktion Verband
Schweizerischer Elektrizitätswerke
Bahnhofplatz 3, Postfach 3295,
8023 Zürich

95

Association Suisse des Electriciens

Inspection des installations à courant fort

Nous cherchons pour notre bureau de Lausanne un

ingénieur électricien EPF ou ETS

dont l'activité comprendra:

- Examen des critères relatifs à la sécurité du matériel électrique à basse tension
- Etude de projets et vérification d'exécution d'installations à haute tension
- Contrôles d'installations à basse tension
- Enquêtes concernant des accidents dûs à l'électricité
- Rédaction de rapports et travaux administratifs

Nous offrons un emploi stable et les avantages sociaux d'une entreprise importante. Le candidat, de langue française et doué d'entregent, doit être apte à rédiger aisément en français et en allemand.

Une activité pratique de quelques années dans le domaine des installations à courant fort (construction, exploitation) est également requise.

Les intéressés sont invités à adresser leur candidature à

l'Association Suisse des Electriciens,
Inspection des installations
à courant fort,
Chemin de Mornex 3, **1003 Lausanne,**
Téléphone 021 / 22 66 96

114

Industrielle Betriebe Burgdorf
Abteilung Elektrizitätswerk

Infolge bevorstehender Pensionierung des bisherigen Stelleninhabers suchen wir einen selbständigen und initiativen

Kontrolleur

für die elektrischen Hausinstallationen.

Das Aufgabengebiet umfasst für eine Stadt mit rund 16 500 Einwohnern

- den Verkehr mit den Installateuren
- die Behandlung der Installationsgesuche
- die Abnahmen und periodischen Kontrollen

Erfahrung in einem Elektrizitätswerk ist erwünscht, jedoch nicht Bedingung. Mithilfe beim Pikettdienst.

Wir bieten eine der Ausbildung und Erfahrung entsprechende Besoldung im Rahmen der städtischen Personalordnung, gute Arbeitsbedingungen und Sozialleistungen.

Interessenten mit einer abgeschlossenen Ausbildung und bestandener Kontrolleurprüfung senden die Bewerbung mit Angaben über Lebenslauf, Ausbildung, Zeugniskopien, Bild und Gehaltsansprüchen bis zum 7. Juni 1980 an:

Direktion Industrielle Betriebe Burgdorf
Bernstrasse 102, Postfach 297, **3400 Burgdorf**
Telefon 034 / 22 33 33

111

Bernische Kraftwerke AG

Wir suchen für unser Betriebsbüro in Biel jüngeren

Ingenieur HTL

Fachrichtung Starkstrom

Zum **Aufgabenbereich** gehören:
Projektierung und Bauleitung von Transformatorenstationen sowie Hoch- und Niederspannungsleitungen, Betriebsüberwachung, Verhandlungen mit Behörden und Abnehmern.

Wir verlangen:
Initiative, Organisationstalent, Muttersprache deutsch mit guten Französischkenntnissen.

Wir bieten:
Selbständige Tätigkeit und zeitgemässe Arbeitsbedingungen.

Bewerber melden sich bitte schriftlich oder über Telefon 032 / 22 47 11, intern 10.

Bernische Kraftwerke AG
Betriebsleitung
2500 Biel, Bahnhofstrasse 12

115

Das Angebot ist vielfältig...

PPb-PE-XLPE-EPR

jedes dieser Isoliermedien hat seine Vorzüge,

aber **wenn EPR...** dann

das Mittelspannungskabel

EPR "BANANE"

ETHYLENE-PROPYLENE-RUBBER

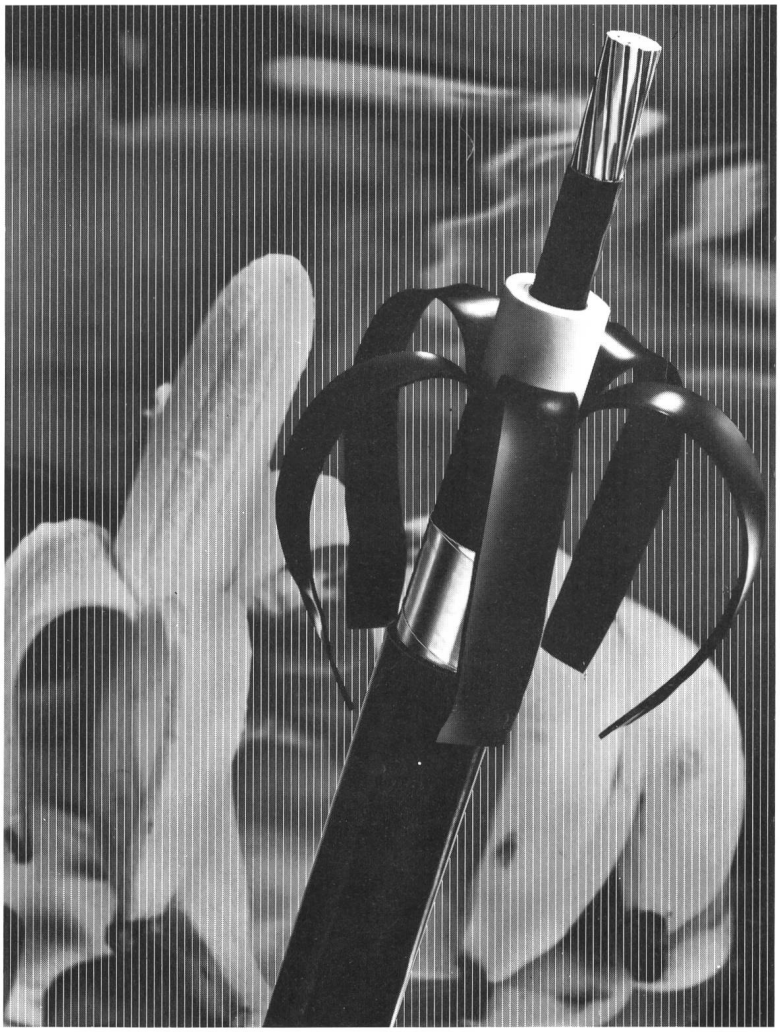

mit
leicht abziehbarer
äusserer Leitschicht,
ein Kabel der dritten
Generation!

denn es ist

- widerstandsfähiger
- sicherer
- wirtschaftlicher
- angenehmer zu montieren.

EINE NEUHEIT VON CORTAILLOD

Verlangen Sie unsere unverbindliche Beratung!

CABLES CORTAILLOD — 100 JAHRE IM DIENSTE DES FORTSCHRITTS
CABLES CORTAILLOD SA 2016 Cortaillod Tel. 038 44 11 22

SIEMENS

Der Fortschritt in der Mittelspannungstechnik

Die Energieerzeugung und damit auch die Verteilung gewinnt ständig an Bedeutung. Die steigenden Kosten können und müssen durch entsprechende wirtschaftlichere, rationellere Technik in vertretbaren Grenzen gehalten werden.

Für uns als Hersteller Grund genug, uns ständig Gedanken über neue Techniken zu machen. Ein Ergebnis: der neue Vakuum-Schalter.

Ein Leistungsschalter für die unterschiedlichsten Betriebsanforderungen.
Der neue Vakuum-Leistungsschalter ist für schwierigste Schaltaufgaben (Ausschalten kapazitiver Ströme) wie auch für schaltarmen Betrieb bestens geeignet. Er zeichnet sich aus durch hohe mechanische Schaltspielzahlen und hohe Summenströme.

Wartungsarm, einfach zu handhaben, wirtschaftlich im Einsatz
Wir garantieren mindestens
- 20 000 Schaltungen mit Nennstrom
- 100 Schaltungen mit Nennkurzschlussstrom
- 30 000 mechanische Schaltspiele

bis zur nächsten Revision des Schalters.
Die Vakuumschaltröhren sind wartungsfrei. Die wichtigsten Teile des Antriebes sind dauergeschmiert.

Der Vakuum-Schalter – nur ein Beispiel aus unserem Gesamtkonzept
Wir bieten Ihnen ein Gesamtkonzept:
ein komplettes Spektrum an Geräten und Anlagen, alle erforderlichen Dienstleistungen und unser Know-how aus der langjährigen Tätigkeit auf dem Gebiet der Energieerzeugung und -verteilung.

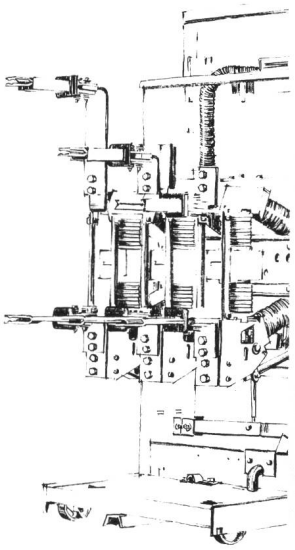

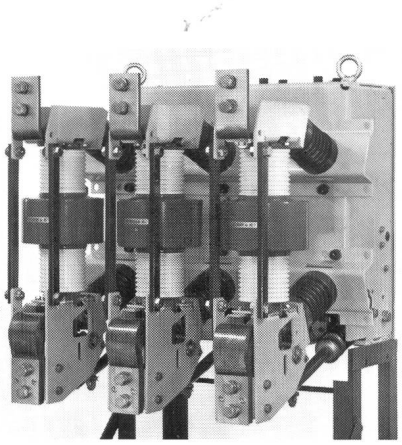

Die Zusammenarbeit mit uns bedeutet also für Sie ein weitgehendes Mass an technischer Sicherheit und wirtschaftlichem Einsatz.

Mittelspannungstechnik von Siemens-Albis – mehr als eine Alternative
Wenn Sie nicht nur von einem Lieferanten abhängig sein wollen, wenn Sie Wert auf technischen Fortschritt und Reife legen und einen zuverlässigen Partner suchen – wir sind für Sie da.

Siemens-Albis AG
Vertrieb Energie-Erzeugung und Verkehr

Freilagerstrasse 28
8047 Zürich
01 247 31 11

Rue du Bugnon 42
1020 Renens
021 34 96 31

Der neue Vakuumschalter von Ihrem Partner Siemens-Albis

41. V. 1

Druckerei Winterthur AG