Zeitschrift: Bulletin des Schweizerischen Elektrotechnischen Vereins, des Verbandes Schweizerischer Elektrizitätsunternehmen = Bulletin de l'Association suisse des électriciens, de l'Association des entreprises électriques suisses

Herausgeber: Schweizerischer Elektrotechnischer Verein ; Verband Schweizerischer Elektrizitätsunternehmen

Band: 68 (1977)

Heft: 16

Werbung

Nutzungsbedingungen

Die ETH-Bibliothek ist die Anbieterin der digitalisierten Zeitschriften auf E-Periodica. Sie besitzt keine Urheberrechte an den Zeitschriften und ist nicht verantwortlich für deren Inhalte. Die Rechte liegen in der Regel bei den Herausgebern beziehungsweise den externen Rechteinhabern. Das Veröffentlichen von Bildern in Print- und Online-Publikationen sowie auf Social Media-Kanälen oder Webseiten ist nur mit vorheriger Genehmigung der Rechteinhaber erlaubt. Mehr erfahren

Conditions d'utilisation

L'ETH Library est le fournisseur des revues numérisées. Elle ne détient aucun droit d'auteur sur les revues et n'est pas responsable de leur contenu. En règle générale, les droits sont détenus par les éditeurs ou les détenteurs de droits externes. La reproduction d'images dans des publications imprimées ou en ligne ainsi que sur des canaux de médias sociaux ou des sites web n'est autorisée qu'avec l'accord préalable des détenteurs des droits. En savoir plus

Terms of use

The ETH Library is the provider of the digitised journals. It does not own any copyrights to the journals and is not responsible for their content. The rights usually lie with the publishers or the external rights holders. Publishing images in print and online publications, as well as on social media channels or websites, is only permitted with the prior consent of the rights holders. Find out more

Download PDF: 04.12.2025

ETH-Bibliothek Zürich, E-Periodica, https://www.e-periodica.ch

Die Literaturhinweise sind mit Dezimalindizes nach dem System des Institut International de Bibliographie, Bruxelles, versehen. Die hier aufgeführten Arbeiten können von den Mitgliedern des SEV aus der Bibliothek des SEV leihweise bezogen werden. Bei Bestellungen sollen Titel, Verfasser und Zeitschrift mit Band und Nummer angegeben werden.

Schweizerischer Elektrotechnischer Verein (SEV),
Seefeldstrasse 301, 8008 Zürich

Les références bibliographiques sont accompagnées d'indices de classification selon le système de l'Institut International de Bibliographie, Bruxelles. La bibliothèque de l'ASE prête les travaux mentionnés ci-dessous aux membres de l'ASE. Les personnes intéressées sont priées d'indiquer, dans les commandes, le titre, l'auteur et le nom de la revue, ainsi que le tome et le numéro.

Association Suisse des Electriciens (ASE),
Seefeldstrasse 301, 8008 Zurich

1 Grundlagen und Theorie – Techniques de base, théorie

538.6 : 612
R. Haut: **Einfluss elektromagnetischer Felder auf den Menschen.** ETZ-B28(1976)6/7, S. 181...183.

538.61 : 541.131 : 546.73
N. N. Evtihiev a.o.: **Co-ferrite – new magnetooptic recording materials.** IEEE Trans. MAG 12(1976)6, p. 773...775.

538.662.13 : 539.213 : 546.3/.9
H. S. Chan a.o.: **The effect of structural relaxation on the Curie temperature of Fe-based metallic glasses.** IEEE Trans. MAG 12(1976)6, p. 933...935.

539.14 : 621.039.6 : 621.375.826.038.823
K. R. Manes a.o.: **Valkyrie: a CO_2 laser system for laser fusion experiments.** IEEE J. Quantum Electronics 12(1976)5, p. 265...273.

539.213 : 546/.9
K. I. Arai: **Giant ΔE effect and magnetomechanical coupling factor in amorphous $Fe_{80}P_{13}C_7$ ribbons.** IEEE Trans. MAG 12(1976)6, p. 936...938.

539.213 : 546.3/.9
O'Handley, L. I. Mendelsohn and E. A. Nesbitt: **New non-magnetostrictive metallic glass.** IEEE Trans. MAG 12(1976)6, p. 942...944.

539.213 : 669.018
A. Amamou: **Magnetism and local environment model in $Ni_{1-c}(Co_c)_{0.78}P_{0.14}B_{0.08}$ amorphous alloys.** IEEE Trans. MAG 12(1976)6, p. 948...950.

539.213 : 669.018
J. Durand: **Concentration dependence of the magnetic properties in amorphous Fe-P-B alloys.** IEEE Trans. MAG 12(1976)6, p. 945...947.

546.56 : 541.138
C. R. Bayliss: **Modern techniques in electrolytic refining of copper.** Electronics and Power 22(1976)11/12, p. 773...776.

546.65/.66 : 539.22
K. S. V. L. Narasimhan: **Magnetic anisotropy of Fe, Mn and Ni substituted Er_2Co_{17} ternaries.** IEEE Trans. MAG 12(1976)6, p. 1009...1011.

546.65/.66 : 546.3/.9
A. S. Ermolenko: **Magnetrocrystalline anisotropy of rare earth intermetallics.** IEEE Trans. MAG 12(1976)6, p. 992...996.

546.65/.66 : 621.318.2
J. J. Becker: **Reversal mechanism in copper-modified cobald-rare-earths.** IEEE Trans. MAG 12(1976)6, p. 965...967.

546.65/.66 : 621.318.2
F. G. Jones: **Low temperature coefficient cobalt-rare earth magnets.** IEEE Trans. MAG 12(1976)6, p. 968...970.

546.56/.66 : 621.318.2
Y. Tawara and K. Strnat: **Rare-earth-cobalt permanent magnets near the 2-17 composition.** IEEE Trans MAG 12(1976)6, p. 954...958.

546.659 : 538.662.13 : 541.4
S. K. Malik a.o.: **Effect of exchange and crystal fields on temperature dependence of SM^{3+} magnetization.** IEEF Trans. MAG 12(1976)6, p. 1003...1005.

548.55
A. E. Miller, T. D'Silva and H. Rodrigues: **Magnetization, magnetocrystalline anisotropy and magnetostriction of Tb_2Co_{17}, Ho_2Co_{17} and Er_2Co_{17} single crystals.** IEEE Trans. MAG 12(1976)6, p. 1006...1008.

551.508.29 : 621.316.825.4-181.4 : 536.52
T. Foken: **Temperaturmessung mit Perlthermistoren in Meteorologie und Ozeanologie.** Hermsdorfer Techn. Mitt. 16(1976)46, S. 1451...1455.

551.521.1
C. Fröhlich: **Ändert die Strahlung der Sonne?** SBZ 95(1977)12, S. 170...175.

614.825
F. Lauerer: **Klassifikationsprobleme bei der systematischen Auswertung elektrischer Unfälle.** ETZ-B 28(1976)25, S. 915...918.

619 : 616-001.2 : 621.3.013.79 : 599.323.4
A. Bayer, J. Brinkmann und G. Wittke: **Experimentelle Untersuchungen an Ratten zur Frage der Wirkung elektrischer Wechselfelder auf Lebewesen.** Elektrizitätswirtsch. 76(1977)4, S. 77...81.

62 : 001.891
B. Plettner: **Wandel der Ingenieuraufgaben im Fortschritt der Technik.** ETZ-B 28(1976)26, S. 948...949.

62-78 : 614.8
W. Dey: **Schutzeinrichtungen an Maschinen.** DIN-Mitt. 55(1976)9, S. 441...445.

620.197.003.1 : 65.011.4
J. Weber: **Wirtschaftliche Bedeutung der Korrosion und des Korrosionsschutzes.** Techn. Rdsch. Sulzer 59(1977)1, S. 23...30.

621.3 : 061.2(480)
N. Honkala: **The Finnish association of electricity supply undertakings – the half century.** Sähkö 49(1976)11, S. 459...461.

621.3.011.31 : 537.723.4
E. Haas: **Ein Beitrag zur Berechnung der Selbstinduktivität eines Torus.** Arch. Elektrotechn. 58(1976)6, S. 305...308.

621.3.013.7
E. Widl: **Grundlagen zur Messung und Berechnung der Geräuschspannung von Fernmeldekabeln, die von Starkstromleitungen beeinflusst werden.** Elektrizitätswirtsch. 75(1976)15, S. 425...430.

621.3.013.7 : 621.316.54 : 621.316.9 : 621.3.024
A. Winkler: **Gleichstrombeeinflussung bei FI-Schutzschaltern.** ETZ-B 29(1977)5/6, S. 166...167.

621.3.014 : 538.541
V. Beyse: **Wirbelstromverteilung in einer leitenden Platte bei durchdringender erregender Leiterschleife.** Arch. Elektrotechn. 58(1976)6, S. 309...314.

621.3.014 : 538.541
G. Mrozynski: **Induzierte Wirbelströme in der Kugel mit radialen Komponenten.** Arch. Elektrotechn. 58(1976)6, S. 315...320.

621.3.014.4
K. H. Carpenter and H. T. Yeh: **Eddy current calculations for thin cylinders of finite length with driving fields of ramp time dependence.** IEEE Trans. MAG 12(1976)6, p. 1059...1061.

621.3.017.31 : 621.3.045.29
M. Fabiano-Alves, P. E. Burke and T. H. Fawzi: **Losses in conducting rectangular cylinders due to finite length coils.** IEEE Trans. MAG 12(1976)6, p. 1062...1064.

621.3.017.6 : 614.841 : 621.395(436) : 551.594.221
H. Fritscher: **Blitzbeeinflussungen von Fernmeldeanlagen in Hochhäusern.** Elektrizitätswirtsch. 75(1976)19, S. 620...623.

621.3.017.6 : 621.3.023 : 621.391.3(497.1)
I. Plaćko: **Messungen der Hochfrequenzbeeinflussung durch Koronaerscheinung.** Elektrizitätswirtsch. 75(1976)19, S. 572...574.

S 800-Schnappschalter

SCHALTBAU
MÜNCHEN

Diesen Einbauraum benötigen Sie und Sie schalten:

16 A 250 V~, 10 A 380 V~

Viele Ausführungsvarianten.
Transparentes Gehäuse für ständige Funktionskontrolle.
Mech. Lebensdauer mehr als 10 Mill. Schaltungen

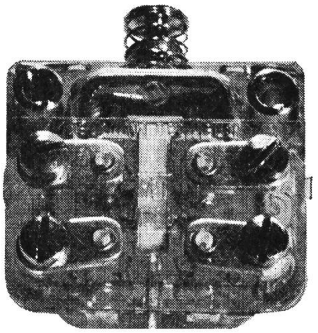

S 804

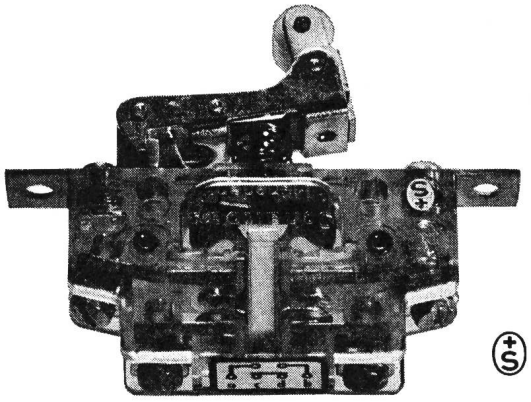

S 800 f

NEU:

Gekapselte Ausführung, wasserdicht

Für alle technischen Details
Liste B 20, B 25, B 27 verlangen.

Rufen Sie uns an, wir beraten Sie gerne

J.E.PETER AG

Chilestieg 26 8153 Rümlang Tel. 01 / 817 78 88

Spezialklemmen für den Apparatebau

Mini-Doppelstock-Reihenklemme 1 mm² 380 V
für 0,2 mm² Draht bis 1,5 mm² Litze

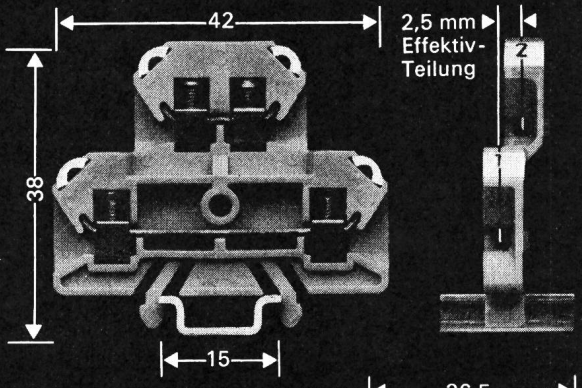

mit Federdruck-Klemme und Flachstecker-Zungen 6,3 x 0,8 mm

Obenanschluss-Reihenklemme 2,5 mm² 500 V
auch für 32 mm DIN-Schiene lieferbar

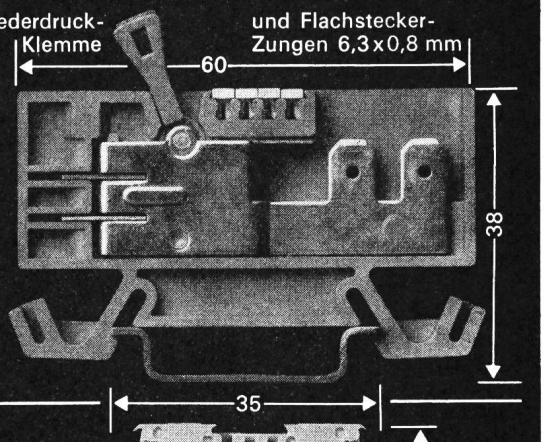

Winkel-Durchführungsklemme 2,5 mm² 380 V
lieferbar mit Anschluss:
zum Löten oder
für Flachstecker 2,8 x 0,8 mm
für Flachstecker 4,8 x 0,8 mm
für Wire-Wrap

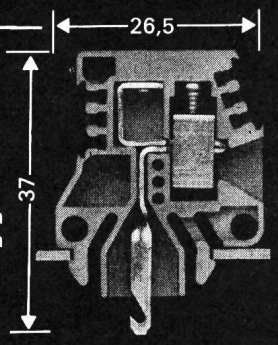

Schraubenlose Reihenklemme 2,5 mm² 800 V
auch für 32 mm DIN-Schiene lieferbar

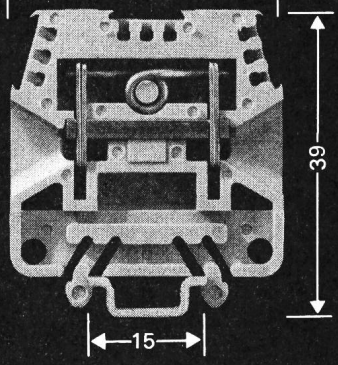

OSKAR WOERTZ BASEL

Fabrik elektrotechn. Artikel CH-4002 Basel
Eulerstrasse 55 Tel. 061 23 45 30 Telex 63179

Der «gehobene» Arbeitsplatz

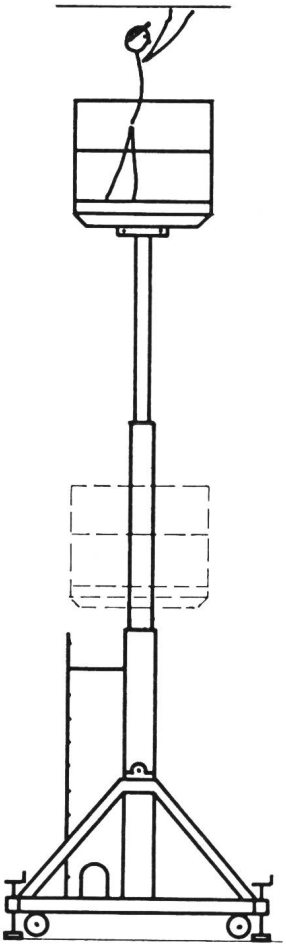

Sicher und bequem
können Montagen, Reparaturen
und Wartungsarbeiten
in der Höhe
mit Arbeitsbühnen von
Fehr ausgeführt werden.

fehr

Ihr Demag-Partner

Hans Fehr AG CH-8305 Dietlikon Tel. 01/833 26 60 Telex 52344
Fördertechnik — Verteiltechnik — Kranbau — Antriebstechnik

Keramik-Sperrschicht-Kondensator Typ RFB

Aufgabe

Der Entwicklung des keramischen Sperrschicht-Scheibenkondensators liegt die Forderung zugrunde, hohe Kapazitätswerte bei vergleichsweise kleinen Abmessungen zu erzielen. Diesem Anliegen der Anwender-Industrie kommt vor allem dann besondere Bedeutung zu, wenn der zur Verfügung stehende Einbauraum äußerst begrenzt ist – z. B. in der Spielwaren-Herstellung. Tatsächlich konnte die Kapazitätsausbeute mit dem Typ RFB um den Faktor 5 . . . 10 gegenüber vergleichbaren Abmessungen anderer Funk-Entstör-Scheibenkondensatoren heraufgesetzt werden.

Wichtige technische Daten

Ausführung:	Kunstharz-Umhüllung
Kapazitätsbereich:	4700 pF . . . 0,22 µF
Nennspannung:	16 V–, 32 V–
Isolationswiderstand R_{is}:	$\geq 2 \cdot 10^7\ \Omega$
Verlustfaktor tanδ:	$\leq 50 \times 10^{-3}$ bei 1 kHz
(0,3 V_{eff})	$\leq 75 \times 10^{-3}$ bei 10 kHz
	$\leq 120 \times 10^{-3}$ bei 100 kHz
Klimatische Anwendungsklasse nach DIN 40 040:	GPF
Klimatische Prüfklasse nach DIN 40 045:	40/085/21

Ausführliche technische Unterlagen stehen auf Anforderung zur Verfügung.

ERO ROE ERO TANTAL ESTA

ROEDERSTEIN BAUELEMENTE-VERTRIEB AG

VORSTADT 28, 8200 SCHAFFHAUSEN, ☎ (053) 4 75 28

Schweizerischer Elektrotechnischer Verein

Materialprüfanstalt und Eichstätte

Wir sind Spezialisten

für

- Abnahmen und Expertisen
- Beratung
- Fortschrittskontrolle
- Anerkannte Prüf- und Eichzertifikate
- Qualitätskontrolle
- Normen- und Vorschrifteninformation

Seefeldstrasse 301, Postfach
CH-8034 Zürich, Schweiz
Telefon 01 / 53 20 20
Telegramm: Elektroverein

IBG

B. Graf AG, Ingenieurbüro für Elektrotechnik
St. Gallen, Zürich, Chur, Näfels, Weinfelden

sucht zur Ergänzung des Mitarbeiterstabes der Abteilung

EW-Netzplanung/Netzbetrieb

einen erfahrenen

Elektroingenieur-Techniker HTL

(oder gleichwertige Fachausbildung)

für die selbständige Betreuung von Gemeindeelektrizitätswerken und interessanten Spezialaufgaben.

Diese abwechslungsreiche Tätigkeit erfordert nicht nur sehr gutes fachliches Können und entsprechende Erfahrung, sondern auch Verhandlungs- und Organisationsgeschick, Sinn für Zusammenarbeit, Initiative sowie Führungseigenschaften.

Arbeitsort: Chur

Interessenten richten ihre Bewerbung mit Zeugnissen, Lebenslauf, Referenzen, Foto usw. an die Geschäftsleitung der

B. Graf AG, Ingenieurbüro für Elektrotechnik
Postfach, Notkerstrasse 136,
9006 St. Gallen, Telefon 071 / 26 35 25

75

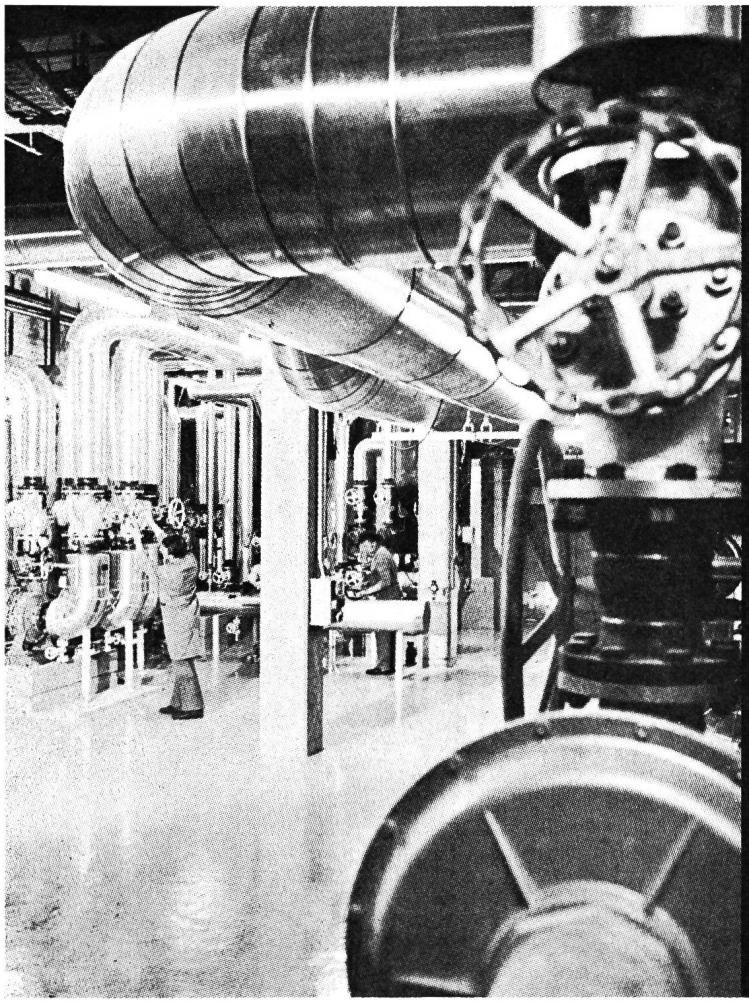

Fernwärme-Versorgung

ist

wirtschaftlich

und

umweltfreundlich

MOTORCOLUMBUS

INGENIEURUNTERNEHMUNG AG
Parkstr. 27 CH-5401 Baden ✆ 056/22 71 01

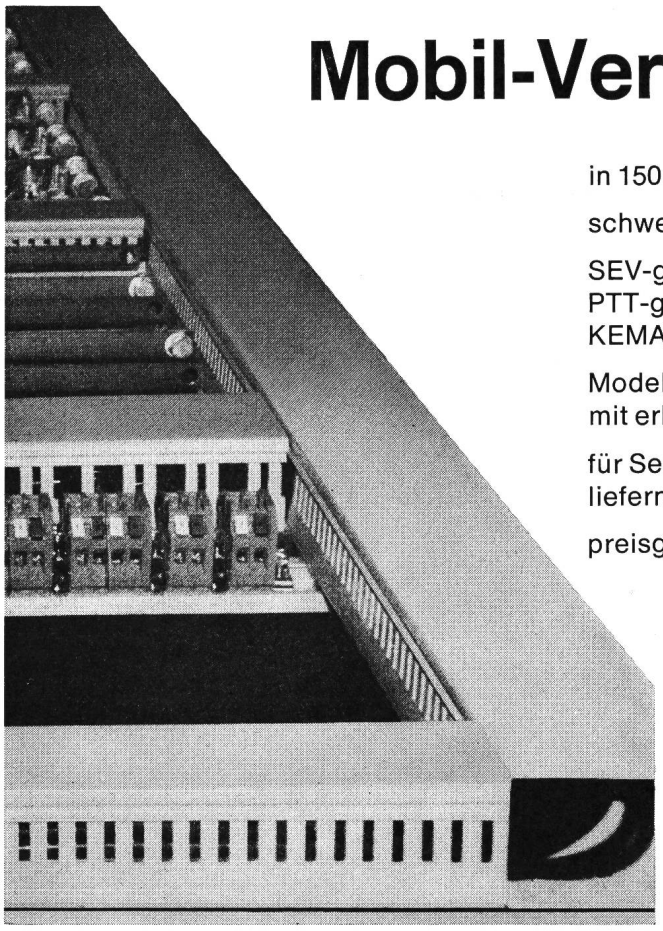

Mobil-Verdrahtungskanäle

in 150 verschiedenen Ausführungen

schweizerischen Verhältnissen besonders angepasst

SEV-geprüft
PTT-genehmigt
KEMA-geprüft (international)

Modell ST/HT
mit erhöhter Temperaturbeständigkeit (bis 90 °C)

für Seriensteuerungen
liefern wir auch einbaufertige Kanäle

preisgünstig mit tadellosem Lieferservice

mobil

Fabrikation: Mobilwerke U. Frei
9442 Berneck SG, Tel. 071 / 71 22 42

Verkauf: W. Bösch AG, Stockstr. 16
8330 Pfäffikon ZH, Tel. 01 / 97 55 43

AGRO hilft Ihnen mit durchdachten und ausgereiften Bauteilen

Sicher für erhöhte Sicherheit

Spez. Kabelverschraubungen
für Anschlüsse mit erhöhter Sicherheit.
(z. B. explosionssichere Anlagen)

- *12 Grössen für Kabel von 7- 44 mm*
- *Zwei Typen:*
  a) für bewegliche Zuleitungen
  b) für fest verlegte Leitungen
- *Zugentlastung und Verdrehschutz mit versenkten Dreikantkopfschrauben*
- *Nach SEV-Vorschriften 1015.1959 geprüft und zugelassen*

Verkauf auch durch VLE-Grossisten

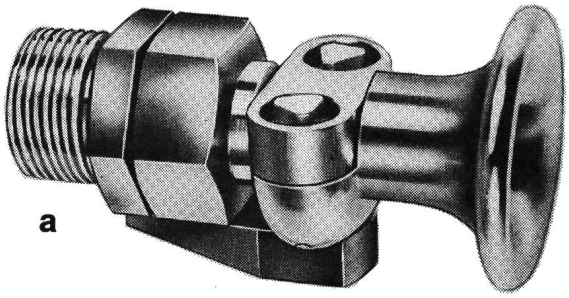

a

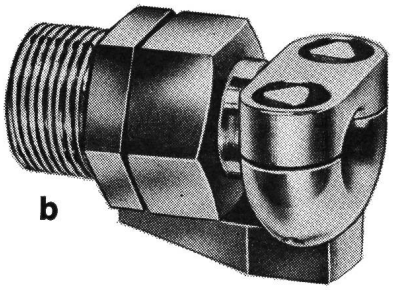

b

AGRO AG
CH-5502 Hunzenschwil

Wir lösen Ihre Anschlussprobleme
Rufen Sie uns... Tel. 064 47 21 61/62

AGRO

NEU

STOP

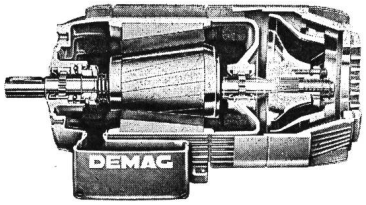

- Mehr Leistung
- Mehr Bremsmoment
- 30 % weniger Preis
- Immer noch die gleiche Qualität

Der Demag-Motor — Verschiebeläufer-Bremsmotor Motor und Bremse als Einheit. Fertiges Konstruktions-Element für fortschrittliche Maschinen.

fehr

Ihr Demag-Partner

Hans Fehr AG CH-8305 Dietlikon
Tel. 01/833 26 60 Telex 52344
Fördertechnik — Antriebstechnik

Das Polizeikommando des Kantons Bern sucht einen

Ingenieur

als Stellvertreter für den Chef Technische Dienste. 74

Der Inhaber dieser anspruchsvollen Kaderstelle steht im Rang eines Polizeioffiziers.

Die Bedingungen sind:

- ausgebildeter Elektroniker
- Armeeoffizier einer kombattanten Einheit
- Beherrschung der französischen Sprache

Richten Sie Ihre Bewerbung mit Lebenslauf und Angabe der bisherigen Tätigkeit an das

Polizeikommando des Kantons Bern,
Personaldienst,
Postfach 2695, 3001 Bern

ASSA 79-1606

Bibliothek des SEV ***Bibliothèque de l'ASE***

Öffnungszeiten für Mitglieder:
8.30 – 11.30 Uhr
14.00 – 16.30 Uhr

Heures d'ouverture pour les membres:
8.30 – 11.30 h
14.00 – 16.30 h

SIG

Servotechnik

Unsere Servoantriebe stehen in weltweitem Einsatz und erfüllen wichtige Aufgaben in der Automatisierungs- und Steuerungstechnik.

Zur Verstärkung des jungen, dynamischen Teams der Entwicklungs- und Versuchsabteilung der Elektronikgruppe unseres Produktebereichs **Hydraulik** suchen wir einen initiativen

Elektroniker (FEAM)

Die Tätigkeit, welche solide Kenntnisse in Digital- und Analogtechniken sowie mehrjährige Praxis erfordert, umfasst vor allem die Entwicklung von analogen und digitalen Steuerungen und Steuerungskomponenten für elektrohydraulische Servosysteme. Eine enge Zusammenarbeit besteht auch mit dem technischen Verkauf. 76

Wenn Sie gerne mithelfen möchten, technisch anspruchsvolle Probleme zu lösen, laden wir Sie ein, Ihre Bewerbung mit den üblichen Unterlagen unter Kennziffer F3/67 an den Personaldienst zu senden. Wir würden uns freuen, Ihnen anlässlich Ihrer persönlichen Vorstellung den zukünftigen Arbeitsplatz zu zeigen und mit Ihnen über unsere Anstellungsbedingungen zu sprechen.

OFA 130.202.462

SIG Schweizerische Industrie-Gesellschaft
8212 Neuhausen am Rheinfall
Telefon 053 / 8 15 55, intern 6771

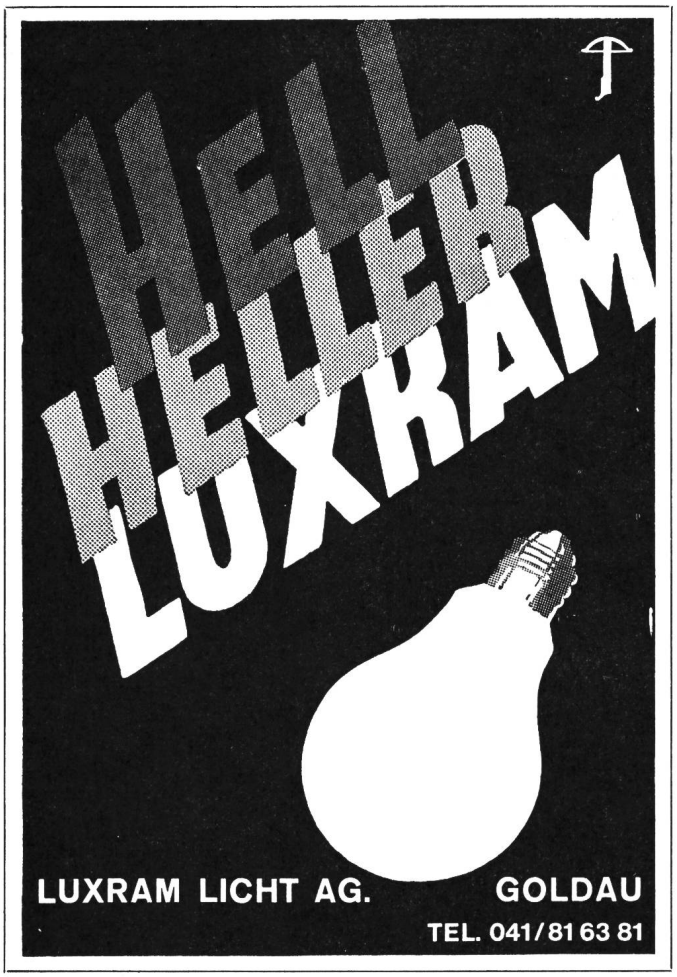

Der neue tintenlose Sechsfarbenschreiber 96 x 96 mm ELMES 16

- Kleinster Punktschreiber mit minimalen Platzansprüchen: Frontabmessung: 96 x 96 mm/Einbautiefe: ab 19.5 cm
- Stoss- und vibrationsfeste Messwerke
- Direkte tintenlose Registrierung von Strom, Spannung, Leistung und Temperatur
- Vielseitige, modulare Messbereichorganisation
- 1–6 Messkanäle auf 60 mm Registrierbreite
- Umschaltbare Papiervorschübe 10–240 mm/h
- Umlaufendes Farbband mit hoher Standzeit
- Kompakte, tragbare Ausführung für den Ausseneinsatz unter erschwerten Bedingungen

ELMES STAUB+CO AG
Fabrik elektrischer Messinstrumente
CH-8805 Richterswil/Schweiz
Bergstrasse 43, Telefon 01 784 22 22
Telex 75525

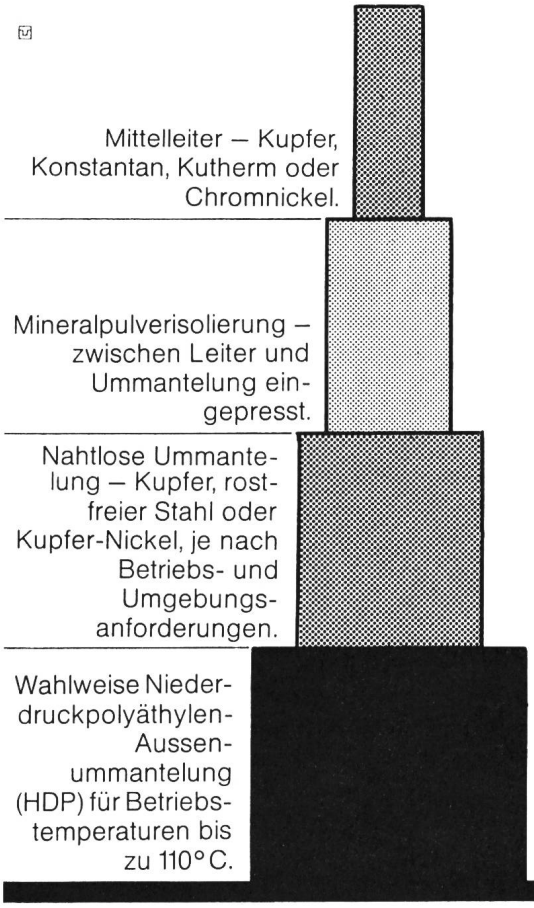

BICC

DIES IST DAS

BICC-PYROTENAX WÄRMEKABEL

Es ist einfach zu verlegen.
Und es ist mechanisch resistent, da es sich schadlos verformt.
Es kann direkt an die Netzspannung angeschlossen werden.
Kurz:
Das BICC-Wärmekabel ist für die meisten Heizprobleme die bessere Lösung. Und erst noch die billigere.
Besonders für Strassen-, Rampen- und Industrieheizungen.

Diesen Coupon einzuschicken lohnt sich. Sie erhalten umfassende Informationen über das BICC-Wärmekabel. Das modernste und günstigste seiner Art.

Name _____ Firma _____

Strasse _____ PLZ/Ort _____

CHRIST Theodor Christ AG, Hauptstr. 192, 4147 Aesch/BL, Tel. 061/78 46 46, Telex 62458

varintens®

Elektronische Licht-Steuerungen

Saalverdunkler	ein- oder mehrphasig, hand- oder ferngesteuert, auch mit tageslichtabhängiger Automatiksteuerung
Bühnenlichtregie	mit beliebig vielen Stellkreisen, programmierbar, auch rechnergesteuert und mit floppy-disk-Speicherwerk
Gebietsvertreter	und Servicestellen in der BRD auf Anfrage bei:

starkstrom-elektronik ag
Landstr. 129
CH-5430 Wettingen/Schweiz
tel. 056/26 39 51
tx. 55 435 sew ch

se
starkstrom elektronik

(David-Brown-Produkte)

Radicon-Getriebe

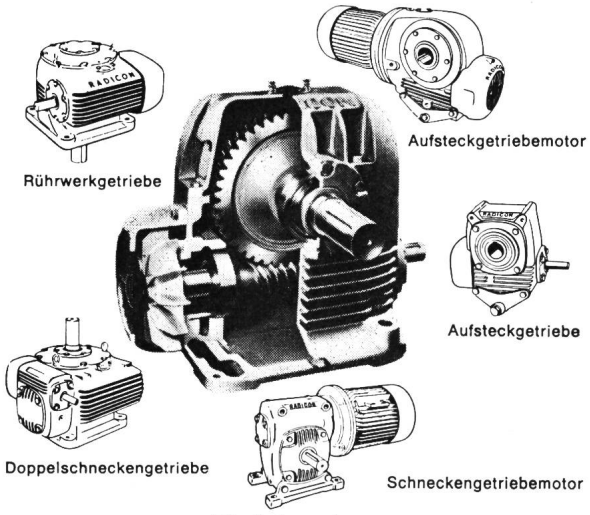

– Tiefstpreis
– gute Qualität
– sofort lieferbar
– bis 100 000 Nm

Generalvertretung für die Schweiz:

fehr

Hans Fehr AG CH-8305 Dietlikon Tel. 01/833 26 60 Telex 52344
Abt. Antriebstechnik

Wegleitung für die Anfertigung von Manuskripten, welche der Redaktion des Bulletins eingesandt werden

Es dürfen nur Manuskripte von Artikeln eingereicht werden, die noch keiner anderen Redaktion des In- oder Auslandes zur Verfügung gestellt und von denen keine weiteren Kopien ohne Zustimmung der Redaktion anderen Zeitschriften unterbreitet werden oder wurden (Urheberrecht).

Zum Manuskript gehören:

Titel der Arbeit, Name des Verfassers, kurze Zusammenfassung (etwa 1 Schreibmaschinenseite lang), Text allfällige Literaturhinweise, Adresse des Autors, Figuren und Legenden.

Text:

a) Der Artikel kann in deutscher oder französischer Sprache verfasst sein.

b) Ein Artikel soll möglichst kurz sein; nicht länger als 4–5 Druckseiten (das sind etwa 12 Schreibmaschinenseiten in weiter Zeilenschaltung). Dazu können einige Figuren kommen.

c) Einseitig, mit doppeltem Zeilenabstand schreiben.

d) Nur unpersönliche Form verwenden (z. B. «Man sieht ...» statt «Wir sehen ...»).

e) Gleichungen sorgfältig und den Regeln der Algebra entsprechend, gut lesbar schreiben. Es soll ein besonderes Gewicht auf die Schreibweise von Grössen mit Indizes und/oder Exponenten gelegt werden.

f) Mathematische Abhandlungen sollen aus Kostengründen möglichst kurz gehalten werden.

g) Grössen- und Einheitensymbole sollen den Normen der Commission Electrotechnique Internationale (CEI) entsprechen.

h) Frakturbuchstaben sollen nicht benützt werden.

Figuren:

a) Es sind – zusammen mit dem Manuskript – klischierfähige, unbeschriftete Originalzeichnungen mit je einer Kopie einzureichen. Dabei ist darauf zu achten, dass Kurven dicker gezeichnet werden als Hilfslinien. Die Beschriftung ist gut lesbar, nur auf den Kopien anzubringen.

b) Bilder sind in Form von Hochglanzphotographien einzureichen. Für die Überlassung eines allfälligen Urheberrechts hat der Autor zu sorgen. Bildquellen werden im allgemeinen nicht angegeben.

c) Die Legenden der Figuren und Bilder sind auf einem separaten Blatt aufzuführen. Unter den Legenden sind sämtliche in der Figur vorkommende Grössensymbole zu benennen.

d) Es dürfen nur Figuren verwendet werden, auf die im Text hingewiesen wird.

Literaturverzeichnis

ist auf einem besonderen Blatt dem Text beizufügen.

Korrektur der Probeabzüge:

Das Manuskript einer Arbeit darf bei der Korrektur der Probeabzüge im allgemeinen nicht geändert werden. Korrekturen, die sich durch mangelhafte Anfertigung des Manuskriptes ergeben, können dem Verfasser berechnet werden.

Seit mehr
als 25 Jahren haben wir
mit Qualitätsbewusstsein und technischem Können,
mit Mut für zukunftsweisende Entscheidungen
und humaner Personalpolitik unsere
Stellung als Partner der Industrie
ausgebaut und gefestigt.
Unser Arbeitsgebiet erstreckt sich
heute auf 4 Produktebereiche:
Befehls- und Meldegeräte,
Transformatoren, Stromrichter
und Steuerungen.

Verlangen Sie unsere Dokumentation –
Ihr Anruf freut uns.

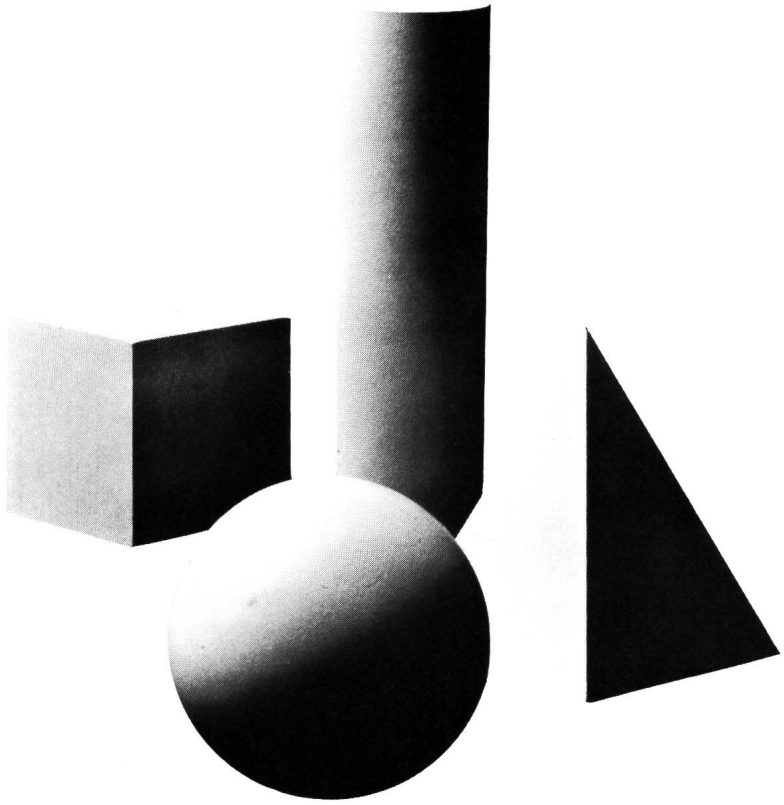

ELEKTRO-APPARATEBAU OLTEN AG
CH-4600 Olten, Tannwaldstrasse 88
Telefon 062 21 19 61
Telex 68 402

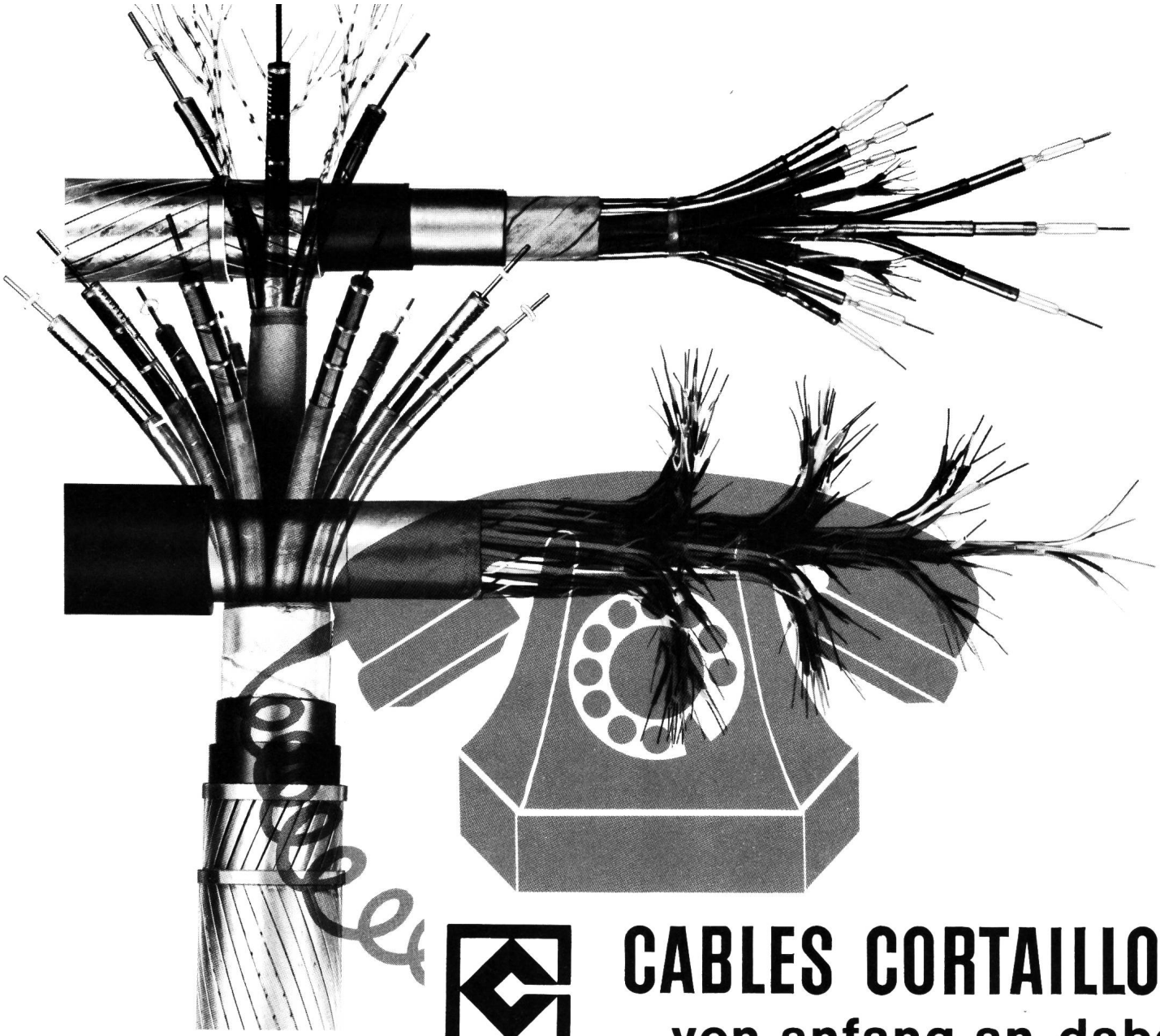

CABLES CORTAILLOD

von anfang an dabei

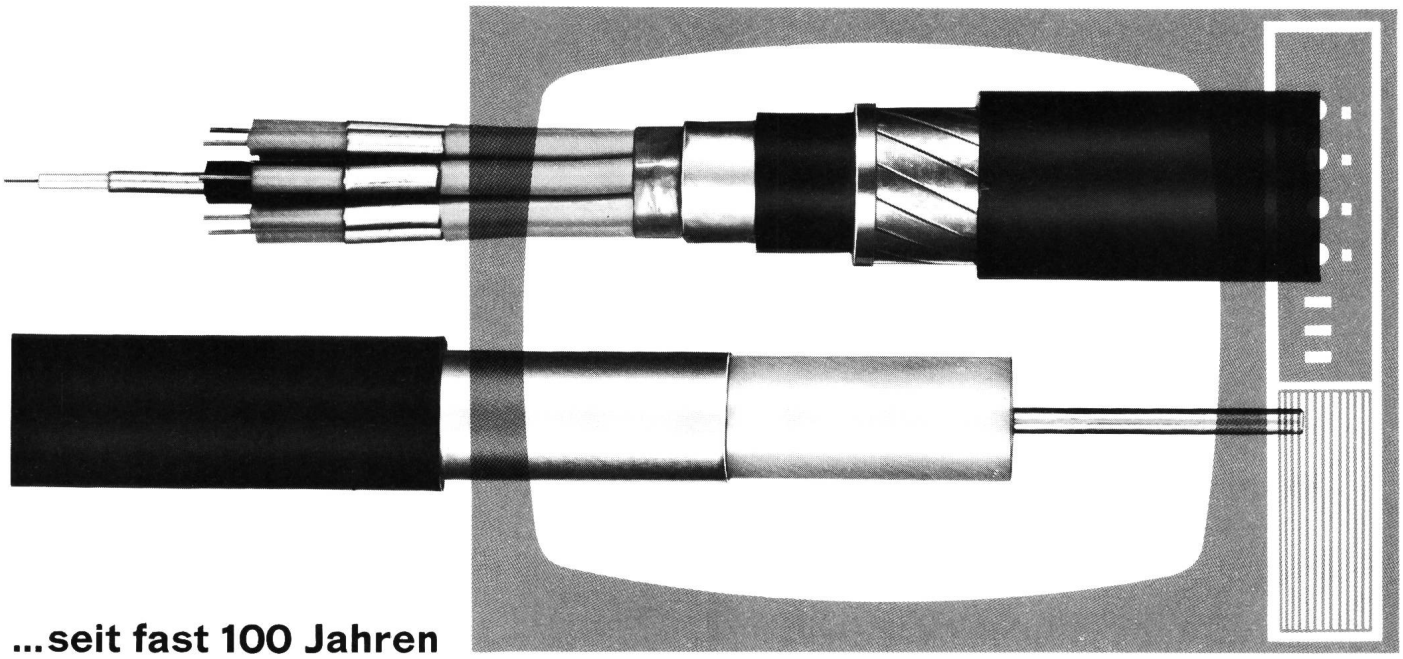

...seit fast 100 Jahren

wirken wir bei der Vervollkommnung der Nachrichtenübermittlung mit

CABLES CORTAILLOD - CH 2016 CORTAILLOD - TEL. 038/42 12 42