Zeitschrift: Bulletin des Schweizerischen Elektrotechnischen Vereins, des Verbandes Schweizerischer Elektrizitätsunternehmen = Bulletin de l'Association suisse des électriciens, de l'Association des entreprises électriques suisses

Herausgeber: Schweizerischer Elektrotechnischer Verein ; Verband Schweizerischer Elektrizitätsunternehmen

Band: 66 (1975)

Heft: 10

Inhaltsverzeichnis

Nutzungsbedingungen

Die ETH-Bibliothek ist die Anbieterin der digitalisierten Zeitschriften auf E-Periodica. Sie besitzt keine Urheberrechte an den Zeitschriften und ist nicht verantwortlich für deren Inhalte. Die Rechte liegen in der Regel bei den Herausgebern beziehungsweise den externen Rechteinhabern. Das Veröffentlichen von Bildern in Print- und Online-Publikationen sowie auf Social Media-Kanälen oder Webseiten ist nur mit vorheriger Genehmigung der Rechteinhaber erlaubt. Mehr erfahren

Conditions d'utilisation

L'ETH Library est le fournisseur des revues numérisées. Elle ne détient aucun droit d'auteur sur les revues et n'est pas responsable de leur contenu. En règle générale, les droits sont détenus par les éditeurs ou les détenteurs de droits externes. La reproduction d'images dans des publications imprimées ou en ligne ainsi que sur des canaux de médias sociaux ou des sites web n'est autorisée qu'avec l'accord préalable des détenteurs des droits. En savoir plus

Terms of use

The ETH Library is the provider of the digitised journals. It does not own any copyrights to the journals and is not responsible for their content. The rights usually lie with the publishers or the external rights holders. Publishing images in print and online publications, as well as on social media channels or websites, is only permitted with the prior consent of the rights holders. Find out more

Download PDF: 10.12.2025

ETH-Bibliothek Zürich, E-Periodica, https://www.e-periodica.ch

9/73

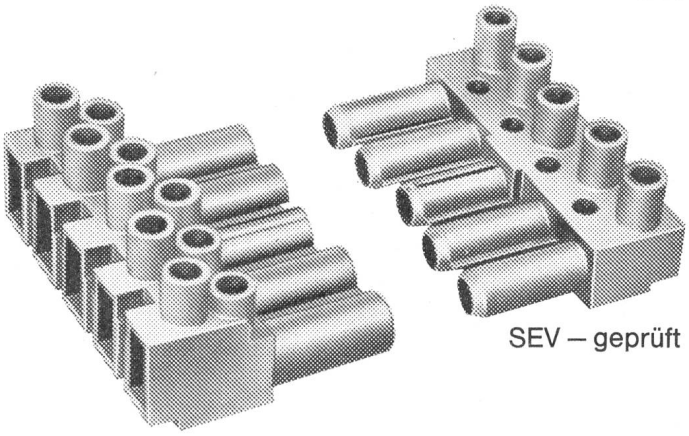

Die neuen Schnellmontage-Steckvorrichtungen in 3- + 5-poliger Ausführung!

Eine Ideallösung, welche die herkömmliche Leuchtenklemme hervorragend ersetzt. Die Vorteile der neuen Wieland Steckvorrichtungen sind bestechend:

1 Montage von Leuchten, Lichtbändern oder Apparaten in Rekordzeit!

2 Die Verdrahtung erfolgt in der Werkstatt. Auf der Baustelle werden die Apparate nur noch zusammengesteckt.

3 Dank 2-fachen Schraubklemmen kann die Zu- und Wegleitung separat verschraubt werden.

4 Beim Auswechseln von Armaturen oder Apparaten wird einfach die Steckverbindung getrennt ohne das übrige Netz zu unterbrechen.

5 Durch Aufteilung der Armaturen bei der Vormontage kann mit 5-poligen Steckvorrichtungen ein Dreileiternetz auf einfachste Art regelmässig belastet werden.

6 Neben voreilenden Erdkontakten weisen die neuen Steckvorrichtungen den Vorteil auf, dass sowohl Buchsen- wie Steckerteil vollisoliert sind. Mit oder ohne Zugentlastung erhältlich.

Das Wieland-Programm ist einzigartig. Nähere Angaben durch

AWAG

A. Widmer AG, Sihlfeldstr. 10, 8036 Zürich,
Tel. 01 / 33 99 30

Inhaltsverzeichnis
Table des matières

Elektrotechnik – Electrotechnique

Informationstagung über Faksimiletechnik, Gegenwart und Zukunft 560

Angewandte Datenverarbeitung und Computertechnik als Bestandteile der modernen Ingenieurausbildung.
Von J. Vogel 513

Die Entwicklung der Speichertechnologien in der elektronischen Datenverarbeitung. Von H. Neukom 520

Elektronische Datenverarbeitung in der Elektra Sissach.
Von H. R. Tschudin 526

Choix des paramètres des moteurs linéaires à induction.
Par N. Wavre et M. Jufer 530

Linearmotoren, Magnetschwebetechnik und deren Anwendungen 541
John Kerr 544

Technische Mitteilungen
Communications de nature technique 545

Technische Neuerungen – Nouveautés techniques 547

Mitteilungen – Communications
Persönliches und Firmen – Personnes et firmes 549
Kurzberichte – Nouvelles brèves 549
Verschiedenes – Divers 551

Vereinsnachrichten
Communications des organes de l'Association
Unsere Verstorbenen – Nécrologie 552
Neue Mitglieder des SEV – Nouveaux membres de l'ASE 552
Sitzungen – Séances 554
Weitere Vereinsnachrichten – Autres communications 556

Europäisches Komitee für Elektrotechnische Normung (CENELEC) – Comité européen de Normalisation Electrotechnique (CENELEC) 557

Harmonisiertes Gütebestätigungssystem für Bauelemente der Elektronik (CECC) – Système harmonisé d'assurance de la qualité des composants électroniques (CECC) 558

Inkraftsetzung von Normen des SEV
Mise en vigueur de Normes de l'ASE 558

Veranstaltungen – Manifestations 562
Technische Hochschulen – Ecoles polytechniques 562

Veranstaltungskalender – Calendrier des manifestations 562

Bull. SEV/VSE 66. Jahrgang Nr. 10 Zürich, 17. 5. 1975 S. 513...564
Bull. ASE/UCS 66e année N° 10 Zurich, 17. 5. 1975 p. 513...564

Dokumente zum Thema

Niederspannungskabel aus Brugg

Neben Hochspannungskabeln fabrizieren wir auch mit Kunststoff und Papier isolierte Niederspannungskabel für höchste Ansprüche: Sicherheit aus Brugg.

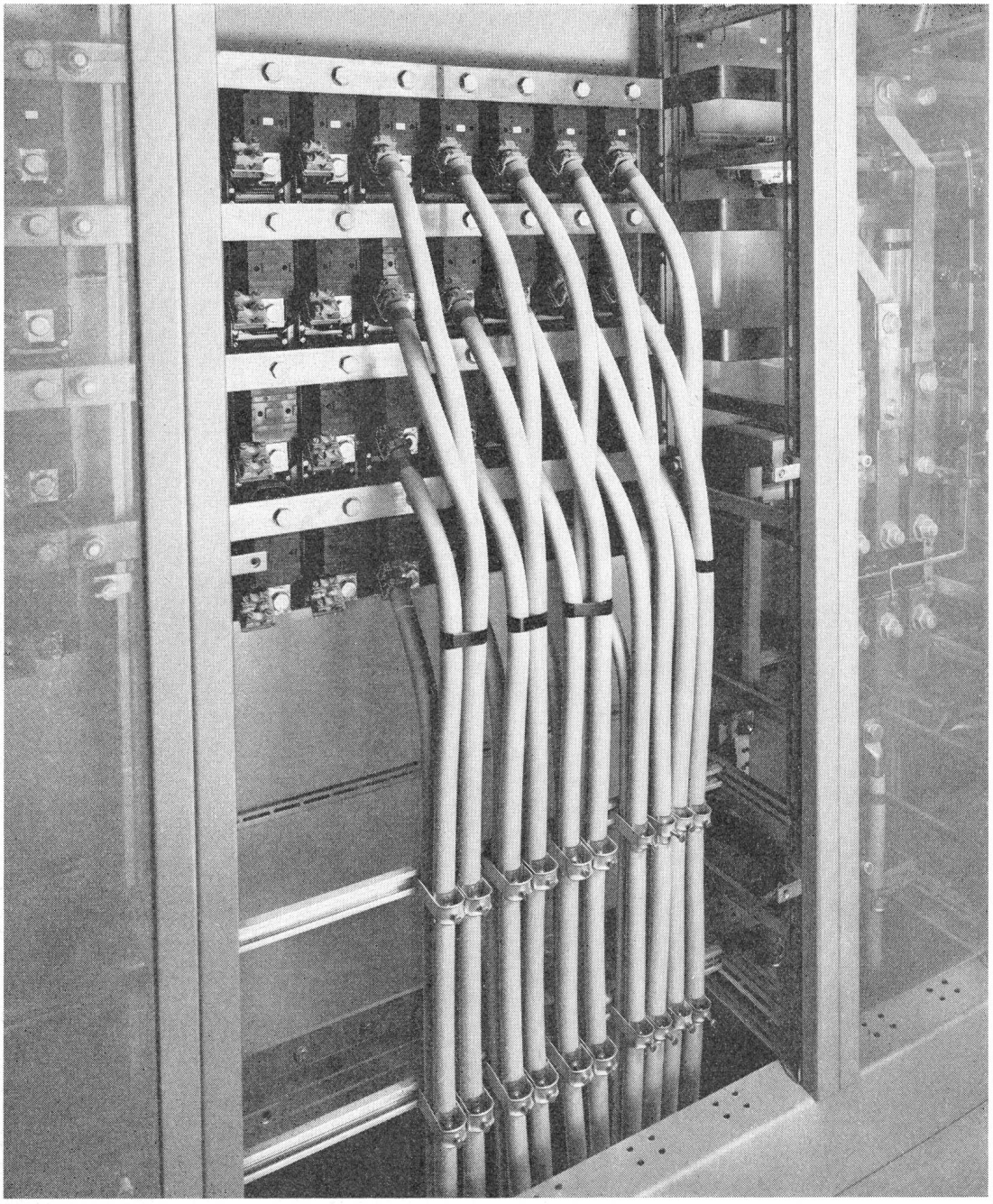

Beispiel aus der Praxis: Einleiter-Kunststoffkabel mit Aluminiumleiter für die Kabelanlage eines Industrieunternehmens als preisgünstigste Lösung im Rahmen von Sicherheit und Budget.

BRUGG

KABELWERKE BRUGG AG, 5200 BRUGG

Elektrische Kabel, Drahtseile, Telefon 056 41 11 51