Zeitschrift: Bulletin des Schweizerischen Elektrotechnischen Vereins, des Verbandes Schweizerischer Elektrizitätsunternehmen = Bulletin de l'Association suisse des électriciens, de l'Association des entreprises électriques suisses

Herausgeber: Schweizerischer Elektrotechnischer Verein ; Verband Schweizerischer Elektrizitätsunternehmen

Band: 66 (1975)

Heft: 8

Werbung

Nutzungsbedingungen

Die ETH-Bibliothek ist die Anbieterin der digitalisierten Zeitschriften auf E-Periodica. Sie besitzt keine Urheberrechte an den Zeitschriften und ist nicht verantwortlich für deren Inhalte. Die Rechte liegen in der Regel bei den Herausgebern beziehungsweise den externen Rechteinhabern. Das Veröffentlichen von Bildern in Print- und Online-Publikationen sowie auf Social Media-Kanälen oder Webseiten ist nur mit vorheriger Genehmigung der Rechteinhaber erlaubt. Mehr erfahren

Conditions d'utilisation

L'ETH Library est le fournisseur des revues numérisées. Elle ne détient aucun droit d'auteur sur les revues et n'est pas responsable de leur contenu. En règle générale, les droits sont détenus par les éditeurs ou les détenteurs de droits externes. La reproduction d'images dans des publications imprimées ou en ligne ainsi que sur des canaux de médias sociaux ou des sites web n'est autorisée qu'avec l'accord préalable des détenteurs des droits. En savoir plus

Terms of use

The ETH Library is the provider of the digitised journals. It does not own any copyrights to the journals and is not responsible for their content. The rights usually lie with the publishers or the external rights holders. Publishing images in print and online publications, as well as on social media channels or websites, is only permitted with the prior consent of the rights holders. Find out more

Download PDF: 10.12.2025

ETH-Bibliothek Zürich, E-Periodica, https://www.e-periodica.ch

Der Schweiz grösster technischer Versicherer

Wenn die Tochterpause dem Original bis ins kleinste Detail ebenbürtig sein muss: PERMAX TRANSPARENT oder PERMAX POLYFILM. Das erstklassige Diazo-Material für die Herstellung von Tochterpausen im Halbtrockenverfahren. In der Schweiz nur von uns hergestellt.

Damit Sie nicht meinen, wir seien nur halbtrocken:
Wir machen auch Materialien für ein erstklassiges Trockenverfahren.
Genannt Amonax.

ael

Aerni-Leuch AG

Zieglerstrasse 34, 3000 Bern 14, Tel. 031/53 93 81

Die Lichtpauspioniere

AEL-Gesamtprogramm

Veredelte Papiere und Filme für alle Lichtpaustechniken.
Lichtpausmaschinen.
Kunststoffbeschichtete Materialien.
Sämtliche reprographischen Verfahren.

Offsetdruck, ein- und mehrfarbig, bis 100 x 140 cm.
Graphische Papiere, wie Millimeter-, Logarithmen- und Diagramm-Papiere.
Transparente Papiere und Zeichenfilme.

Coupon

Von dieser Behauptung möchten wir uns selber überzeugen. Bitte beweisen Sie es uns mit Ihrem Papier auf unserer Maschine!

SEV

Firma: _____

Adresse: _____

PLZ: _____ Ort: _____

GMM

1976 INTERNATIONAL ZURICH SEMINAR ON DIGITAL COMMUNICATIONS

INTERACTION BETWEEN CIRCUIT IMPLEMENTATION AND SYSTEM DESIGN PLANNING, OPERATIONAL AND USER ASPECTS

9th–11th MARCH 1976 ZURICH/SWITZERLAND

SWISS FEDERAL INSTITUTE OF TECHNOLOGY

Organizer

IEEE Switzerland Chapter on Digital Communication Systems

Organizing Committee

G.S. Moschytz, ETH Zürich, President of the Seminar *
A. Kündig, PTT Bern, Chairman of the Organizing Committee *
W. Guggenbühl, ETH Zürich *
F. Eggimann, AG Brown Boveri & Cie, Baden *
J. Zaugg, Autophon AG Solothurn, Treasurer *
M.R. Aaron, Bell Telephone Laboratories, USA (IEEE) *

A.E. Bachmann
PTT, Bern

J.H. Beesley
STR, Zürich

M. Dècina
SIP, Italy

W.T. Duerdoth
UK PO, England

R. Eier
TH Wien, Austria

W. Endres
FTZ, Germany

P.G. Fontolliet
EPF, Lausanne

E.R. Kretzmer
Bell Tel. Labs., USA

G. Lindberg
PTT, Sweden

P. Lucas
CNET, France

E. Rothauser
IBM, Switzerland

P. Schmid
Gretag, Regensdorf

* Members of Steering Committee

Provisional List of Sponsors

IEEE Switzerland Section
IEEE Acoustics, Speech, and Signal Processing Group
IEEE Circuits and Systems Society
IEEE Communications Society
IEEE Computer Society
Schweizerischer Elektrotechnischer Verein (SEV)
Swiss Chapter of the ACM
International Federation of Information Processing (IFIP)
Nachrichtentechnische Gesellschaft (NTG)

Eidgenössische Technische Hochschule, Zürich (ETH)
Generaldirektion PTT, Bern
Pro Telephon, Bern
AG Brown Boveri & Cie, Baden
Autophon AG, Solothurn
Chr. Gfeller AG, Bern
Gretag AG, Regensdorf
Interkeller AG, Zürich
International Business Machines (IBM)
Philips AG, Zürich
Radio Schweiz AG, Bern
Siemens-Albis AG, Zürich
Standard Telephon und Radio AG, Zürich (STR)
Stiftung Hasler-Werke, Bern
Zellweger Uster AG, Uster

CALL FOR PAPERS

1976 INTERNATIONAL ZURICH SEMINAR ON DIGITAL COMMUNICATIONS
CALL FOR PAPERS

Conference topics
The fourth Zurich Seminar will, like its predecessors, concentrate on certain selected topics within the field of Digital Communications. The main themes of the 1976 Seminar, which will be held at the Swiss Federal Institute of Technology in Zurich, are described in the conference title as follows:

1976 INTERNATIONAL ZURICH SEMINAR ON DIGITAL COMMUNICATIONS

Interaction between Circuit Implementation and System Design; Planning, Operational and User Aspects

The aim of the Seminar is to present recent advances in theory and practical applications within this area.
Emphasis is placed on the impact of technology on various digital communication-system components, such as terminals, modems, transmission lines, channel banks, multiplexers, switching equipment, etc.
The topics to be covered within the main themes are:

Interaction between Circuit Implementation and System Design in Digital Communications
(11)* influence of new technologies on system design
(12) reaction of new systems to changes in circuit technology
(13) limitations imposed by circuit technology
(14) impact of microprocessors and LSI
(15) reliability problems
(16) impact of circuit technology on the design of equipment for interfacing with electromechanical systems

Planning and Operational Aspects in Digital Networks
(21) introduction of new networks; compatibility with existing systems
(22) integration of services
(23) traffic engineering aspects
(24) standardization necessary to ensure widespread usage of new networks for new services and facilities
(31) system reliability and maintenance
(32) failure localization; self diagnosis
(33) instrumentation for network management

New Services and Facilities in Digital Networks
(41) criteria of usefulness, including economic motivation
(42) social impact and human factors influence
(43) communication security and privacy considerations

* topic nos. to be indicated with submitted papers

By introducing each main topic with an invited lecture, a draft of which will be mailed to the authors of contributed papers shortly after notification of acceptance, and by distributing the conference record before the Seminar, a uniform framework is aimed at, thus promoting short presentations and vivid discussions.

As a complement to the main conference topics, the fields covered in the three previous Seminars will be rediscussed in the form of invited lectures and panels on the following subjects:

* Digital Signal Processing
* Digital Transmission
* Digital Switching

Also, a workshop on the main theme «Interaction between circuit implementation and system design» is planned. Thus, a recapitulation of the state of the art as well as excursions into new circuit and system areas will be possible.

Submission of papers
Seminar contributions in the field of the abovementioned conference topics are invited which have not been made public previously in any form. While English will be used exclusively in the Seminar record, lectures as well as discussions may be held in English, French or German. The session chairmen will assist in multilingual discussions (No simultaneous translation will be provided). The manuscripts will be formally reviewed by the Program Committee.

Schedule of events — Deadlines

2 September 1975 Summary

Deadline for submitting a 300 to 500 word summary, including a 50 word abstract. Author(s) must be identified by name, title, affiliation, complete address, telephone number, paper title as well as topic no(s) as given above. The summary should preferably be complemented by diagrams and tables, and should clearly indicate where basically new results have been obtained.

16 October 1975 Notice to authors

Notification to authors of acceptance/rejection of papers, along with other instructions and forms for preparing publication-ready manuscripts for accepted papers.

15 January 1976 Final manuscript

Deadline for **receipt** of final publication-ready manuscripts of accepted papers.

20 February 1976

Conference record mailed in Europe

For all contributions or information, please contact:

Dr. A. Kündig
Chairman, 1976 International Zurich Seminar
Technisches Zentrum PTT / V 907
CH-3000 **Bern 29**
Switzerland

Telephone: +41 -31 -62 38 72 Telex: 3 20 61 vptt ch

Please detach and mail to the address above

I am interested in the 1976 International Zurich Seminar on Digital Communications and wish to receive subsequent information to the address given below:

Mr./Mrs./Miss _____
Family Name First Name Middle Initial

Title and Position _____

Name of Company or Institution _____

Mailing Address ☐ Home ☐ Business _____

_____

I plan to submit a paper with the following title: _____

Appropriate topic no(s): _____
(See list above)

Please send me: More information for authors ☐ Yes ☐ No Advance Program, hotel information ☐ Yes ☐ No

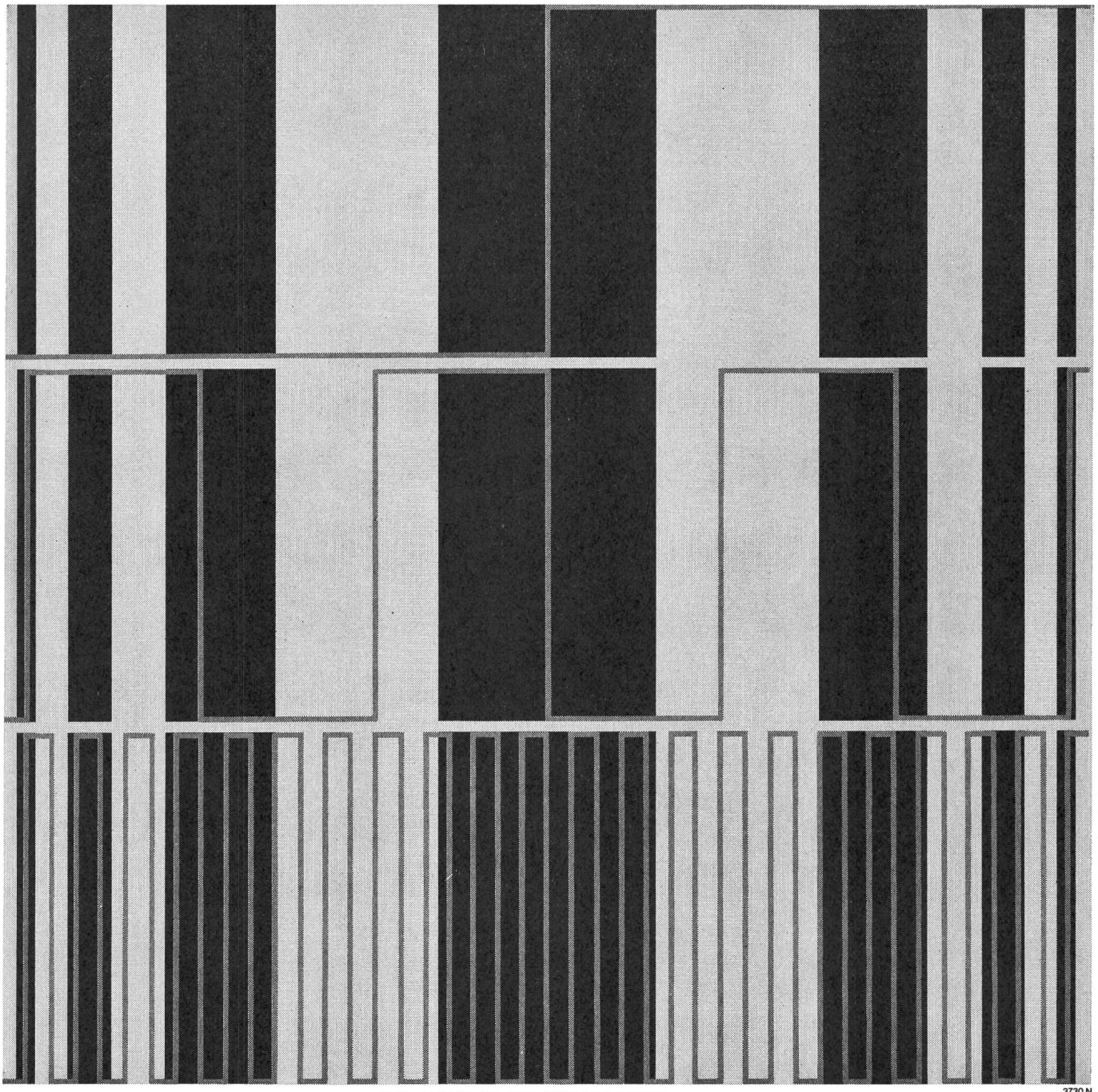

3730 N

ELEKTRONISCHER PRÄZISIONS-EICHZÄHLER TVH1

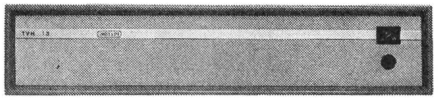

TVH1 Ansicht von vorne

TVH1 Ansicht von hinten

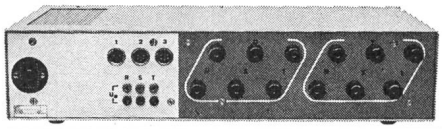

±0,05%

Die hohe Genauigkeit, die große Impulsauflösung und die Langzeitstabilität prädestinieren den elektronischen Präzisions-Eichzähler zur Anwendung als Meßapparat bei Prüfungen mit gesteigerten Anforderungen. Er ist, wie die elektronischen Zähler, nach dem bewährten Mark-Space-Amplituden-Multiplikations-Prinzip aufgebaut und eignet sich als:

- Präzisions-Gleichlasteichzähler
- Präzisions-Leistungsmesser (mit Digital-Voltmeter)
- Präzisions-Universaleichzähler mit erweitertem Lastbereich

Hauptmerkmale:

- Mißt elektronisch Energie und Leistung
- Ausgezeichnete Stabilität und Reproduzierbarkeit
- Für Anwendung des Impulsvergleichs-Verfahrens oder der Zeit-Leistungs-Methode
- Mit drei Impulsfrequenz-Ausgängen für Kurz- und Langzeitmessungen
- Kein meßbarer Anwärmefehler
- Kein Drehfeldfehler
- Gute Temperaturstabilität
- Gleiche Genauigkeit bei einseitiger und allseitiger Belastung
- Richtige Erfassung der Oberwellenleistung
- Kleine Leistungsaufnahme
- Lage- und stoßunempfindlich

LANDIS & GYR

LANDIS & GYR AG ZUG 042 · 24 11 24

Elektrizitätszähler · Fernwirktechnik · Rundsteuerung · Wärmetechnik · Industrielle Prozeß-Steuerung

DIN-Grenztaster mit Herz

Zugegeben: von außen sind sie alle gleich. Genormte Grenztaster (DIN 43694) mit den verschiedensten Betätigungseinrichtungen – erst am Schaltelement zeigt sich, was ein Grenztaster wert ist: auf das Herz kommt es an.

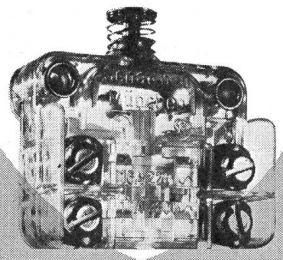

1. Das Sicherheits-Herz

Die Schnappschalter vom Typ S 804 sind mehr als Mikroschalter: für Dauerströme bis 16 A mit weit über 10 Mio. Schaltspielen; sie haben darüber hinaus das Schaltbau-Zwangsöffnungsprinzip. Kontakt-Katastrophe oder Schnappmechanismus-Kollaps: **was auch immer im Schalter passiert, die Kontaktbrücke hebt ab – Formschluß statt Kraftschluß.** Das ist das Sicherheits-Herz.

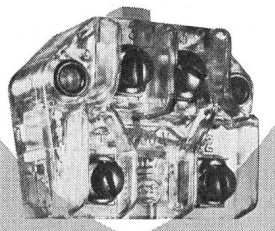

2. Das goldene Herz

Im voll gekapselten Grenztastergehäuse sitzt die sinnvolle Ergänzung zum S 804: der S 814 für elektronische Schaltungen z. B. die Numerik. Er garantiert den konstant-niedrigen Kontaktwiderstand, denn der S 814 hat die selbstreinigenden Massiv-Goldkontakte. Kleine und kleinste Stromkreise: **was auch immer geschaltet werden soll, der goldene Kontakt funktioniert.** Das ist das goldene Herz.

1 & 2: wozu auch immer Sie einen Grenztaster brauchen, Sie sollten das Herz prüfen.

Verlangen Sie von uns die Listen B 20, B 25 und B 27.

SCHALTBAU MÜNCHEN

J. E. PETER
Industrie-Vertretungen
Chilestieg 26 Tel. 01 / 817 78 88
8153 Rümlang

Neu Nouveau

Dreifachstecker
Fiches triples

2p. + E - T 10 A, 250 V
SEV - ASE, Type 12/13

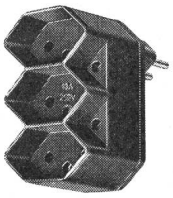

Nr. 4728 schwarz - noir
Nr. 4728 G grau - gris
Nr. 4728 W weiss - blanc

Erhältlich bei Grossisten
Livrable par les grossistes

Jenni + Co. 8152 Glattbrugg ZH
Elektrotechnische Spezialartikel
Articles électrotechniques spéciaux
Tél. Bureau: 01 / 836 50 57

Sorensen

Power Supplies

Gleichspannungs-Speisegeräte
Modular-Netzgeräte
Wechselrichter
Notstromversorgungen
Unterbrechungsfreie Anlagen
Magnetische Spannungsstabilisatoren
Elektronische Wechselspannungsregler
Spezialausführungen

SORENSEN AG

Hohlstrasse 610
CH 8048 Zürich
Schweiz
Tel. 01 - 62 34 00
Telex 54498

Wir haben die Electrona «Compact»-Hochstrombatterie nach dem Muster eines guten Krimis gebaut: Höchste Spannung bis zum Ende.

Batterien, die in Dauer- und Notstromanlagen Verwendung finden, haben ganz besonderen Anforderungen zu genügen: sie müssen augenblicklich hohe Entladeströme abgeben können – und zwar bei minimalstem Spannungsabfall!

Durch diese Eigenschaften unterscheiden sich Electrona "Compact"-Hochstrombatterien von Batterien herkömmlicher Bauart. Dank der speziellen Konstruktion besitzen sie einen aussergewöhnlich geringen Innenwiderstand – die Spannung liegt deshalb weit über der üblichen Norm. Zudem sind Electrona "Compact"-Batterien ausgesprochen raum- und gewichtssparend.

Überall, wo hohe Ströme oder Stromspitzen aus Akkumulatoren benötigt werden, sind Electrona "Compact"-Batterien die wirtschaftlichste Lösung. Bei Schwebeladebetrieb haben sie eine Lebensdauer von weit über 10 Jahren und sind dank dem zweckmässigen "Fill-Meter"-System wartungsarm.

Überall, wo selbst kurze Stromunterbrüche katastrophale Auswirkungen haben könnten, sind Electrona "Compact"-Batterien die zuverlässigste Lösung: In Computerzentren, Atomkraftwerken, Flugsicherungsanlagen, in Strassentunnels, Schaltstationen, Telefonzentralen und Verstärkerämtern, Radio- und Fernsehsendern, in Elektrizitätswerken und Krankenhäusern, in Militär- und Zivilschutzanlagen, Fabrik- und Verwaltungsgebäuden, auf Schiffen und als Anlasserbatterien für stationäre Dieselanlagen.

Electrona liefert mit den Batterien die kompletten Anlagen, mit Gleichrichtern, Wechselrichtern, Tableaux und Verteilung.

ELECTRONA

Electrona Batterien
sind "harte" Batterien.

Electrona S.A. Accumulatorenfabrik 2017 Boudry / NE Tel. 038 / 421515

Partnerschaft
macht höchste Qualität bezahlt.

Die weltbekannten TN-Produkte jetzt von Grossenbacher projektiert und installiert.

Grossenbacher hat die Vertretung des Vertriebsprogrammes der Telefonbau und Normalzeit GmbH — in der Bundesrepublik Deutschland einer der bedeutendsten Hersteller fernmeldetechnischer Geräte, Anlagen und Systeme — für die ganze Schweiz übernommen.

Das heisst für Sie: in der Praxis bewährte, preiswerte Erzeugnisse durch erfahrene Schweizer Fachleute sachkundig projektiert und installiert. Sie verkehren für Service und Wartung mit einer einzigen Stelle.

Aus dem TN-Programm liefert Grossenbacher die vier Hauptgruppen:

1. Feuermeldeanlagen
für sämtliche Anwendungsbereiche wie Industriebauten, Spitäler, Hotels, Heime etc.

2. Überfall- und Einbruchmeldeanlagen
für Banken, Industrie, etc. zum Schutz von Personen und Sachwerten.

3. Uhrenanlagen
mit Hauptuhren, Nebenuhren, Uhrenzentralen und Zeiterfassungsgeräten.

4. Kommunikationssysteme
für Spitäler, Heime, Verwaltungsgebäude etc. zur Übertragung optisch/akustischer Meldungen.

Besprechen Sie Ihre Probleme mit unseren Fachleuten oder verlangen Sie weitere Unterlagen und eine Offerte.

Grossenbacher
9008 St.Gallen, Rosenheimstr. 4
071/24 23 88, Telex 71245

MOOG 4.4.3.1.75

Terolin E 84 für sämtliche Verankerungen

Terolin

-Rostschutz- und Dichtungslacke

Seit 56 Jahren bewährt

TEROLIN-Lack schwarz, als Stockschutz über Copra-Impfung, Anstrich für Druckleitungsrohre, Schieberanlagen. Bei Gittermasten erstklassiger Betonsockelanstrich.
TEROLIN-Entrostungskonzentrate, Tauch- und Streichverfahren.
Verlangen Sie für Ihre obigen Probleme bitte Vertreterbesuch.

TEROLIN AG 4132 Muttenz
Bizenenstrasse 55, Telefon 061 / 61 48 88
36 Jahre Kollektivmitglied SEV/VSE
56 Jahre MUBA-Aussteller

Wie ein Hund an der Leine

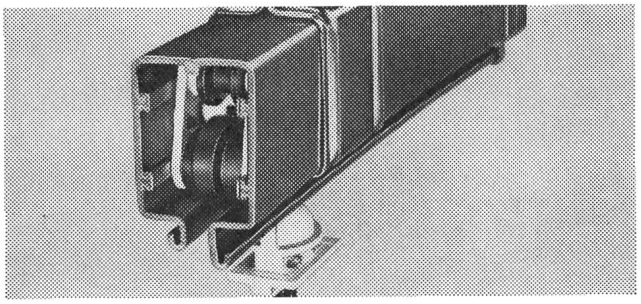

Die offenen und berührungsgeschützten Schleifleitungen und die Kabelstromzuführungen ermöglichen Ihnen einfach zu montierende und preislich günstige Anschlüsse an alle beweglichen Stromverbraucher. Neben der Schleifleitung mit und ohne Berührungsschutz, erhalten Sie bei uns Stromabnehmer, Isolatoren, Fahrdrahtmaterial, Kabeltrommeln und Leitungstender sowie entsprechendes Zubehör. Bitte rufen Sie uns an. Wir beraten Sie gerne.

Hans Fehr AG
8305 Dietlikon-Zürich, Telefon 01 / 833 26 60
Kranbau · Fördertechnik · Lagertechnik · Antriebstechnik

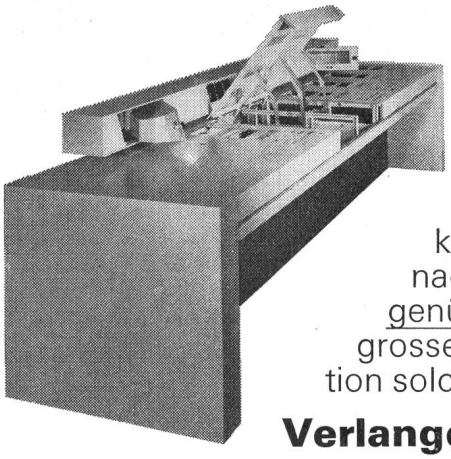

Kommandopulte

nach Ihrem Entwurf!

Wir realisieren Kommandopulte aus Stahlblech, auch in kompliziertester Ausführung, nach Ihren Entwürfen. Skizze genügt! Unsere Fachleute haben grosse Erfahrung in der Konstruktion solcher Anlagen.

Verlangen Sie unser Angebot!

GUTOR

GUTOR AG
CH-5430 Wettingen/Schweiz
Tel. 056/26 25 25 · Telex 54130 gutorch

RITZ

Freiluft-Kombiwandler

bis 300 kV, bis 2400 A

Kombinierte Strom- und Spannungswandler.
Hohe dynamische Kurzschlussfestigkeit.
Primär-Umschaltung von weitem sichtbar.
Luftdichter Ölabschluss, kleine Ölmenge.
Nebel-Porzellan mit verlängertem Kriechweg.
Robuste, korrosionsfeste Bauart.
Wartungsfrei.

Verlangen Sie ausführliche Unterlagen bei der Generalvertretung

Armin Zürcher
Grubenstrasse 54
Postfach, 8045 Zürich
Tel. 01/66 17 50

Überwachungsrelais

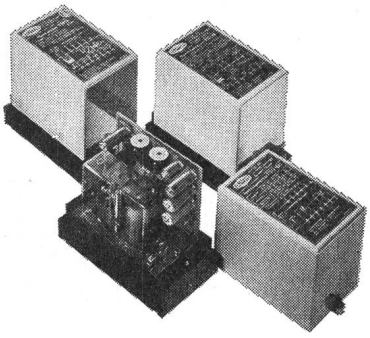

In Steuerungen, Alarmvorrichtungen, Pannenschaltungen, Notstromanlagen usw. bieten unsere Überwachungsrelais ein Maximum an Sicherheit.

TSU Überwachung von Gleich- und Wechselspannungen
TSPN dreiphasige Spannungsüberwachung
TSDN dreiphasige Spannungsüberwachung und Drehrichtungsschutz
TSAN Asymmetrierelais für Motorüberwachung

GUTOR

GUTOR AG
CH-5430 Wettingen/Schweiz
Tel 056 26 25 25 Telex 54130 gutorch

308

STROM RICHTER

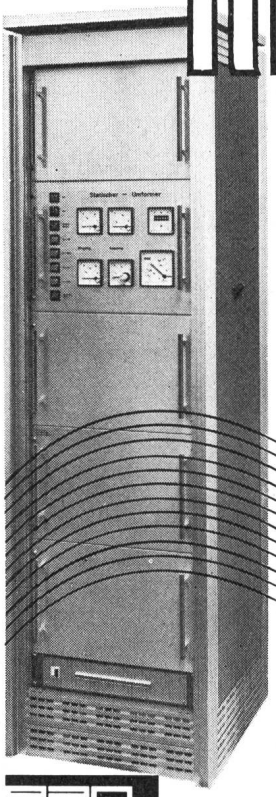

Neu im EAO-Programm,
als Ergänzung zum Gleichrichter-Sortiment:

Statische Wechselrichter

zur Sicherung der Stromversorgung von Kleincomputern, Prozesssteuerungen, Notbeleuchtungen etc.

Elektro-Apparatebau Olten AG
CH-4600 Olten, Telefon 062/21 19 61

Bei meinem Auftraggeber in der Ostschweiz tritt der bisherige

Leiter der Abteilung Elektroanlagen

altershalber zurück: Ich bin daher mit der Suche nach einem Nachfolger betraut worden. 37

Die Aufgabe umfasst die Führung dieser Abteilung (30 Mitarbeiter) mit dem Bereich Hausinstallationen (inkl. Projektierung) als Schwerpunkt und daneben den Bereich Netzbetreuung (Planung, Projektierung und Bau).

Erwartet werden:
- umfassende Installationspraxis
- Meisterprüfung (oder anderes, mindestens gleichwertiges Diplom)
- HTL-Diplom erwünscht
- Tel.-A-Konzession erwünscht
- Netzbau-Kenntnisse erwünscht

Geboten werden:
- vielseitige und selbständige Aufgabe
- kameradschaftliches Betriebsklima
- sichere Position mit guten Sozialleistungen
- Zeichnungsberechtigung

Ich freue mich auf Ihre schriftliche Bewerbung und sichere Ihnen volle Diskretion zu. Ihre Unterlagen leite ich erst nach Rücksprache und nur mit Ihrem ausdrücklichen Einverständnis an meinen Auftraggeber weiter. Zu vorgängigen telefonischen Auskünften bin ich gerne bereit. P 33-5059

Dr. Hans Mühlethaler
Unternehmungsberatung
Eichenstrasse 7
Postfach 9010 St.Gallen
Tel. (071) 24 17 34

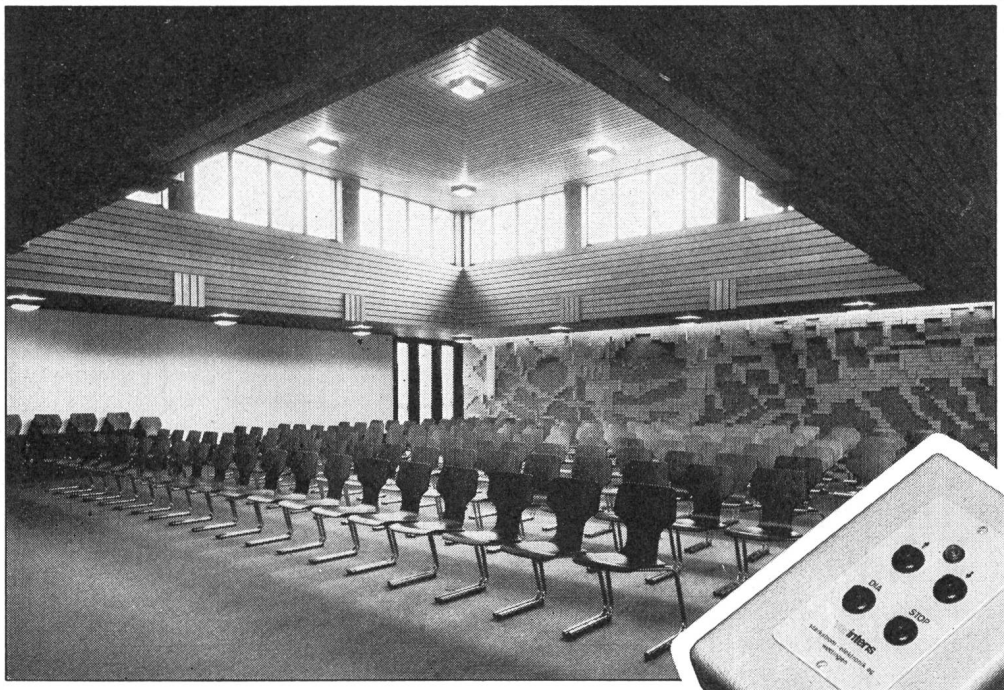

Lichtsteuerung Saalverdunklung Lichtregie

Das varintens®-System bietet Ihnen Geräte und Anlagen in jeder Grösse für die elektronische Lichtsteuerung: Saalverdunklungen mit Hand-, Drucktasten- oder Automatik-Steuerung, Bühnenlichtregieanlagen in mobiler, tragbarer oder ortsfester Ausführung.

starkstrom-elektronik ag
5430 Wettingen
Landstrasse 129
Tel. 056-26 39 51
Telex 55 435

varintens®

Dank der vollelektronischen normierten Modulbausteine vereinigt das varintens®-System praxisbewährte Qualität mit optimaler Flexibilität: Jede individuelle Lichtsteuerungsaufgabe lässt sich mit den serienmässigen Bausteinen lösen.

se
starkstrom elektronik

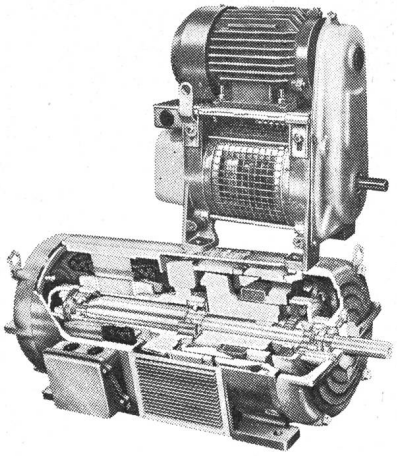

Drehzahlregelantriebe

Baureihe VHO 21 0,75–3 PS
VHO 41 3–15 PS
ab Lager lieferbar!
Weitere Leistungen (bis 2000 PS)auf Anfrage.

Die VH-Reihe bietet alle Vorteile der Wirbelstrom-Drehmomentübertragung und ausserdem freie Wahl des Motors, eine Auswahl von Bremsen, offene oder verrohrte Belüftung und eine anpassungsfähige Steuerelektronik.
Die Antriebe können stehend oder liegend montiert werden.
Verlangen Sie unser Angebot!

GUTOR

GUTOR AG
CH-5430 Wettingen/Schweiz
Tel. 056 26 25 25·Telex 54130 gutorch

NOK

KSL
Wir suchen für die Montage, die Inbetriebsetzung und den Betrieb der
Kraftwerke Sarganserland
einen

Ingenieur-Techniker HTL

als Mitarbeiter des Montageleiters. 36

Wir erwarten:
- Diplomabschluss an einer HTL, Richtung Starkstrom oder gleichwertige Ausbildung (Kenntnisse in der Steuerungs- und Regeltechnik sind erwünscht, jedoch nicht Bedingung).
- Einige Jahre praktische Tätigkeit und Erfahrung im Kraftwerkbetrieb
- Fähigkeit, Personal zu führen
- Selbständigkeit und Initiative
- Bereitschaft, Pikettdienst und unregelmässige Arbeitszeit zu leisten.

Wir bieten:
- Gelegenheit, sich während der Montagezeit in die neuen Anlagen einzuarbeiten, später Mitarbeit bei der Betriebsführung
- Zeitgemässe Bezahlung, 13. Monatsgehalt
- Gute Sozialleistungen
- Möglichkeit zum Bezug einer Betriebswohnung in Pfäfers oder Bad Ragaz

Wir erwarten Ihre handschriftliche Bewerbung mit Lebenslauf, Foto und Zeugniskopien an
Nordostschweizerische Kraftwerke AG
Elektromechanische Abteilung
5401 Baden

NOK

Für unser Studienbüro für Unterwerke und Netzplanung suchen wir einen

Elektroingenieur HTL

(Richtung Elektrotechnik)

zur Bearbeitung von generellen Projekten von Unterwerken sowie Untersuchungen über den Weiterausbau unseres 380-, 220- und 50-kV-Übertragungsnetzes und die Ausarbeitung der entsprechenden Kreditvorlagen in Zusammenarbeit mit internen und externen Stellen. 34

Spezieller Arbeitsbereich:
- Probleme des Ausbaus elektrischer Übertragungsanlagen
- Lastfluss und Kurzschlussanalysen mit Hilfe von EDV-Programmen
- Betreuung und Weiterbearbeitung von bestehenden FORTRAN-Programmen.

Verlangt wird:
- abgeschlossene Ausbildung als Ing.-Techn. HTL und einige Jahre Praxis
- gute elektrotechnische Kenntnisse sowie praktische Erfahrung in FORTRAN-Programmierung.

Wir bieten:
- nach Einarbeit weitgehend selbständige Tätigkeit
- zeitgemässes Gehalt
- gutausgebaute Sozialleistungen
- Personalrestaurant

Handschriftliche Bewerbungen mit Lebenslauf und den üblichen Beilagen erbitten wir an
Nordostschweizerische Kraftwerke AG
Elektromechanische Abteilung
5401 Baden

Ventilatoren und Zubehöre

zu einmaligen Preisen und Konditionen

Ventilatoren, Thermostate
Regelgeräte, Zubehöre

Verlangen Sie die Dokumentation mit Preisliste für Wiederverkäufer

HEIZUNG LÜFTUNG

anderhalden
6060 sarnen 041 - 66 31 07
Spezialfirma für Heizung und Lüftung
seit 14 Jahren!

Schweizerische Unternehmensgruppe, deren Holding die rund 20 vorwiegend im europäischen Ausland tätigen Gesellschaften zusammenfasst, sucht zur Verstärkung der Inland-Position

Mehrheitsbeteiligung oder Gesamtübernahme

eines gutgeführten 35
Handels-, Fabrikations- oder Dienstleistungs-Unternehmens
wenn möglich in der Branche Elektro-Grosshandel, Elektro-Apparatebau/-Handel, Elektrotechnik, Elektronik oder Maschinenbau.
Ausbaufähiger Betrieb mit intaktem Management wird bevorzugt. Oberste Leitung würde jedoch von unserem Vertrauensmann wahrgenommen.
Offerten unter Chiffre OFA 2080 A an Orell Füssli Werbe AG, Postfach, 4001 Basel.

MOTORCOLUMBUS

Wir sind ein führendes, weltweit tätiges, schweizerisches Ingenieur- und Beratungsunternehmen. Zu unseren Hauptaufgaben gehört die Behandlung komplexer Infrastrukturprojekte, vor allem auf dem Gebiet der Energieversorgung.

Auf dem Sektor Elektrotechnik betätigen wir uns mit Planung, Projektierung und Ausführung von Kraftwerken und Unterwerken im In- und Ausland sowie mit der Bearbeitung der damit verbundenen vielseitigen Spezialprobleme.

Zur Bewältigung dieser Aufgaben sollen unsere Projektgruppen mit einigen tüchtigen, diplomierten Elektroingenieuren und Ingenieur-Technikern HTL ergänzt werden, welche fundierte Kenntnisse und Erfahrung in der Planung und Ausführung von Kraftwerken und Unterwerken einschliesslich der dazugehörigen elektrotechnischen Hilfsanlagen und Sicherheitseinrichtungen besitzen.

Für Projektierungsarbeiten in unseren Büros in Baden suchen wir

2 dipl. Elektroingenieure (Starkstrom) evtl. Ingenieur-Techniker HTL

mit Erfahrung auf dem Gebiet der Eigenbedarfsanlagen von thermischen Kraftwerken, im besonderen Kernkraftwerken, ferner

2 dipl. Elektroingenieure (Starkstrom) evtl. Ingenieur-Techniker HTL

mit Erfahrung in der Projektierung von Unterwerken inklusive Transformatoren mit Spannungen bis zu 420 kV und von Wasserkraftwerken grösserer Leistung.

Gewünscht werden Selbständigkeit und Kreativität in der Erarbeitung der technischen Lösung und der Abwicklung von anspruchsvollen Aufträgen. Die Aufgaben sind vielseitig und interessant. Teamorientierter Arbeitsstil ist selbstverständlich.

Ihre Bewerbung erwarten wir gerne unter Kennziffer E-01.

Für Montageleitungsaufgaben im Ausland suchen wir

2 dipl. Elektroingenieure (Starkstrom) evtl. Ingenieur-Techniker HTL

mit mindestens dreijähriger Erfahrung im Bau und in der Inbetriebnahme von Unterwerken bis 132 kV für die Montageleitung und Überwachung solcher Anlagen in Westpakistan. Es handelt sich hier um Verstärkung eines bereits dort tätigen Teams.

Ferner suchen wir

2 Ingenieur-Techniker HTL

mit praktischer Erfahrung im Bau und in der Inbetriebnahme von Unterwerken für die Montageleitung und Überwachung von 132-kV-Unterwerken in Nigeria.

Interessenten für diese Montageleiterstellen sollten sich über einige Kenntnisse und Erfahrungen mit den damit verbundenen baulichen Arbeiten (Fundamente, Kanäle, Betriebsgebäude) ausweisen können. P 02-556

Bewerbern mit entsprechenden Voraussetzungen, die zudem die deutsche und englische Sprache in Wort und Schrift beherrschen, stehen wir für weitere telefonische Auskünfte gerne zur Verfügung oder bitten Sie, Ihre Bewerbung unter Kennziffer E-02 zu richten an:

Personalbüro der **MOTOR-COLUMBUS Ingenieurunternehmung AG,** Parkstrasse 27, 5401 Baden. (Telefon 056 / 22 71 01 oder 22 94 21)

MOTORCOLUMBUS

STROMAUSFALL

- das Licht geht aus
- die Heizung streikt
- die Köchin kommt in Verlegenheit
- im Kühlschrank schmilzt das Eis
- die Waschmaschine spukt
- Sie gehen unrasiert zur Arbeit
- wo bleibt das Tram?

aber – welch ein Glück – das Telephon geht!

dafür sorgen Hasler Stromversorgungsanlagen

Hasler Stromversorgungsanlagen sind einmal Umformer; sie formen Wechselstrom in Gleichstrom um und speisen damit die Verbraucher.

Hasler Stromversorgungsanlagen sind auch Notstromanlagen; sie sind verantwortlich für den Ladezustand der Akkumulatoren, welche bei Netzausfall die Verbraucher speisen, bis die Dieselaggregate anlaufen oder der Netzausfall behoben ist.

Hasler Stromversorgungsanlagen erfüllen aber vor allem ihre Funktion als unterbruchslose Stromversorgung; unerlässlich für die Speisung von Telephon- und Telexzentralen, Radio- und Fernsehstationen, Richtstrahl- und Verstärkeranlagen, Datenverarbeitungs- und Verkehrsregelungsanlagen.

Hasler Stromversorgungsanlagen, problemlos im Unterhalt, versehen ihren Dienst Tag für Tag, Jahr für Jahr, vollautomatisch ohne Ausfall in weit über tausend Anlagen.

Hasler AG
Belpstrasse 23 3000 Bern 14
Telephon 031 65 2111

Hasler

Keine Kompromisse erlaubte die Antriebssteuerung dieses Kreuzspulautomaten, daher wurde der Triac BTX 94 gewählt

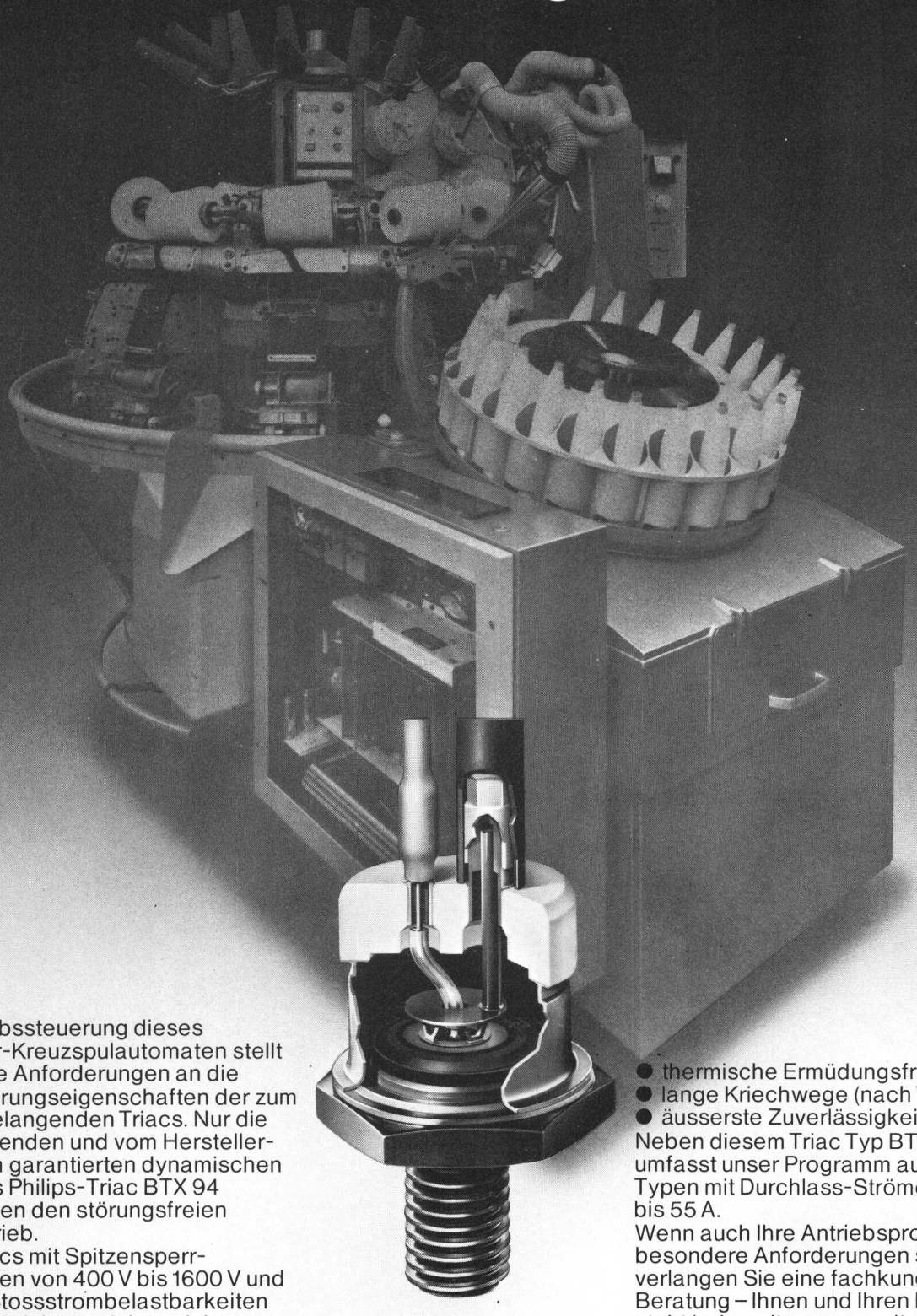

Die Antriebssteuerung dieses Schweiter-Kreuzspulautomaten stellt erhebliche Anforderungen an die Kommutierungseigenschaften der zum Einsatz gelangenden Triacs. Nur die hervorragenden und vom Herstellerwerk auch garantierten dynamischen Werte des Philips-Triac BTX 94 ermöglichen den störungsfreien Dauerbetrieb.
Diese Triacs mit Spitzensperrspannungen von 400 V bis 1600 V und grossen Stossstrombelastbarkeiten bis 550 A zeichnen sich auch besonders aus durch:

- thermische Ermüdungsfreiheit
- lange Kriechwege (nach VDE 0110)
- äusserste Zuverlässigkeit

Neben diesem Triac Typ BTX 94 umfasst unser Programm auch weitere Typen mit Durchlass-Strömen von 12 A bis 55 A.
Wenn auch Ihre Antriebsprobleme besondere Anforderungen stellen, verlangen Sie eine fachkundige Beratung – Ihnen und Ihren Kunden steht jederzeit unsere weltweite Organisation zur Verfügung.

PHILIPS **Bauelemente für die Elektronik**

Philips AG
Elcoma
8027 Zürich
Tel. 01 44 22 11

PHILIPS

Druckerei Winterthur AG