Objekttyp: **Advertising**

Zeitschrift: **Bulletin des Schweizerischen Elektrotechnischen Vereins : gemeinsames Publikationsorgan des Schweizerischen Elektrotechnischen Vereins (SEV) und des Verbandes Schweizerischer Elektrizitätswerke (VSE)**

Band (Jahr): **55 (1964)**

Heft 16

PDF erstellt am: **27.04.2024**

Nutzungsbedingungen

Die ETH-Bibliothek ist Anbieterin der digitalisierten Zeitschriften. Sie besitzt keine Urheberrechte an den Inhalten der Zeitschriften. Die Rechte liegen in der Regel bei den Herausgebern.
Die auf der Plattform e-periodica veröffentlichten Dokumente stehen für nicht-kommerzielle Zwecke in Lehre und Forschung sowie für die private Nutzung frei zur Verfügung. Einzelne Dateien oder Ausdrucke aus diesem Angebot können zusammen mit diesen Nutzungsbedingungen und den korrekten Herkunftsbezeichnungen weitergegeben werden.
Das Veröffentlichen von Bildern in Print- und Online-Publikationen ist nur mit vorheriger Genehmigung der Rechteinhaber erlaubt. Die systematische Speicherung von Teilen des elektronischen Angebots auf anderen Servern bedarf ebenfalls des schriftlichen Einverständnisses der Rechteinhaber.

Haftungsausschluss

Alle Angaben erfolgen ohne Gewähr für Vollständigkeit oder Richtigkeit. Es wird keine Haftung übernommen für Schäden durch die Verwendung von Informationen aus diesem Online-Angebot oder durch das Fehlen von Informationen. Dies gilt auch für Inhalte Dritter, die über dieses Angebot zugänglich sind.

Ein Dienst der *ETH-Bibliothek*
ETH Zürich, Rämistrasse 101, 8092 Zürich, Schweiz, www.library.ethz.ch

http://www.e-periodica.ch

SIEMENS

Leuchttasten mit Flutlichtkörpern

Lautlos geben Millionen von Tasten die vielfältigen Anweisungen des Menschen an die Einrichtungen der Technik weiter. Siemens-Leuchttasten bieten für den Aufbau übersichtlicher Schalttafeln und formschöner Bedienungsgeräte der Elektrotechnik besonders günstige Voraussetzungen. Sie übernehmen die Funktionen von Schaltern, teilweise auch von Relais, und vereinen sie mit ihren geringen Abmessungen und der optischen Signalgabe in einen raumsparenden, griffgerechten Bauteil. Der Flutlichtkörper im Tastenkopf lässt die Leuchtsignale selbst bei seitlichem Lichteinfall, Sonnenlicht oder greller Raumbeleuchtung gut erkennen. Die Knöpfe können in Weiss, Rot, Blau, Gelb, Grün und zur näheren Kennzeichnung ausserdem auch graviert geliefert werden. Je nach den gestellten Anforderungen werden Siemens-Leuchttasten durch Drücken, Drehen, Drücken und Drehen betätigt.

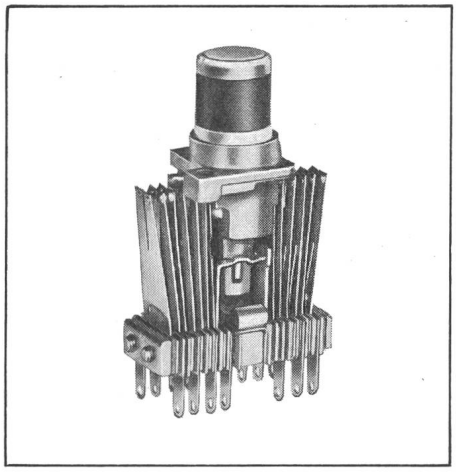

Nicht einrastende Leuchttaste
als Leucht-Drucktaste – als Leucht-Drehtaste – als Leucht-Druck-Drehtaste

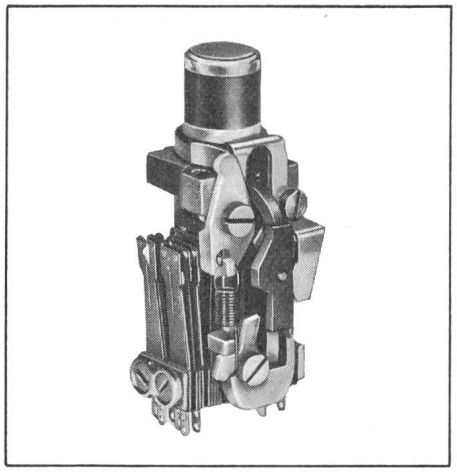

Mechanisch einrastende Leuchttaste
mit Eigenauslösung bei nochmaligem Tastendruck – mit Fremdauslösung beim Drücken einer anderen Taste – mit Fremdauslösung von zentraler Stelle aus

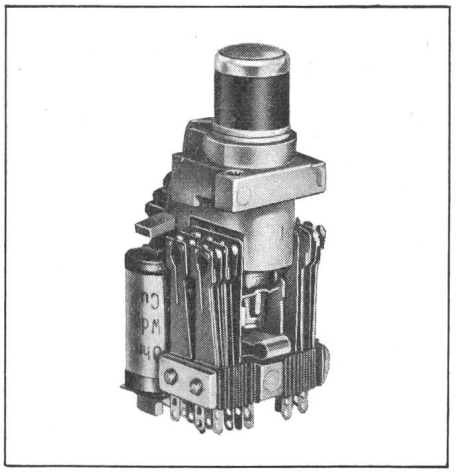

Leucht-Magnettaste
mit elektrischer Auslösung durch Unterbrechen des Haltestromkreises

Verlangen Sie bitte unverbindlich Prospekte und Unterlagen.

Siemens Elektrizitätserzeugnisse AG
Zürich 1, Löwenstrasse 35,
Telephon 051 / 25 36 00
Bern, Bubenbergplatz 11,
Telephon 031 / 9 12 11
Lausanne, 1, Chemin de Mornex,
Téléphone 021 / 22 06 75

101

GUTOR

Transformatoren

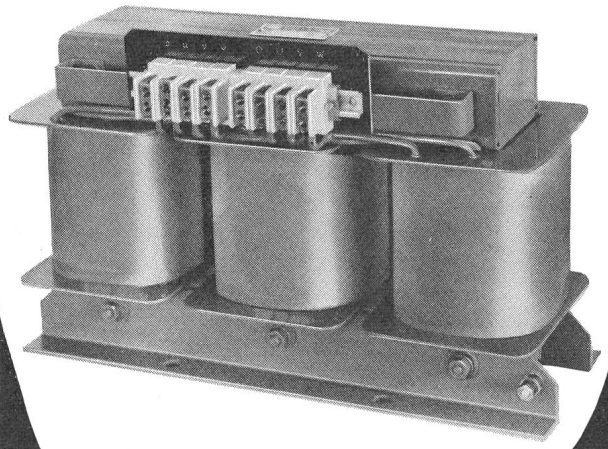

für jeden Verwendungszweck bis 500 kVA

GUTOR AG WETTINGEN

Postfach 57 Wettingen 1 Tel. 056.6 25 25

2-3 Liter Wasser verdunsten

durchschnittlich während dem Kochvorgang und kondensieren zum grossen Teil an Küchenwänden, Decken, Fenstern, Mobiliar. Warum diese wertvermindernde und gesundheitsschädliche Feuchtigkeit tagtäglich akzeptieren?

Der über dem Kochherd installierte Absaugventilator

BAHCO-SILENT

trägt die aufsteigenden Kochdämpfe sofort ins Freie. Er schützt die gesamte Kücheneinrichtung und Ihre Gesundheit. Vor allem verhindert der leise laufende Bahco-Silent die lästige Geruchsübertragung in die Wohnräume. Für Mauer- u. Fenstereinbau lieferbar.

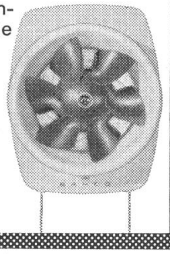

Verkauf durch die Installationsfirmen

Generalvertretung:

WALTER WIDMANN AG

Zürich 1 Löwenstr. 20

Tel. (051) 27 39 96

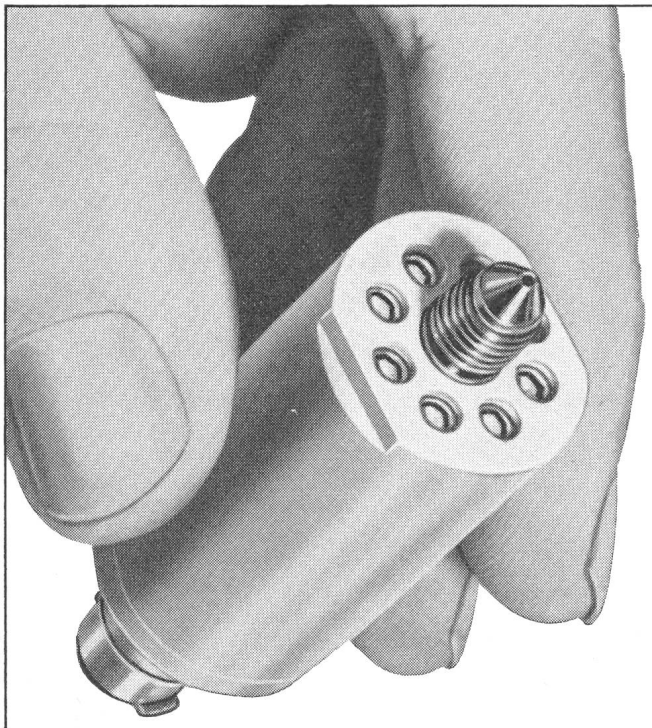

Compu - Tran-Druckgeber

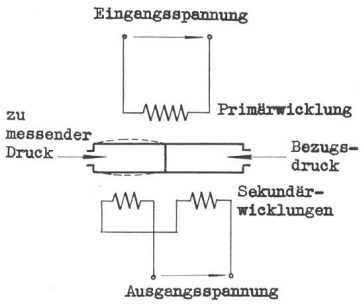

Differentialtransformatoren mit einem unbeweglichen Kern in der Form eines zweiteiligen Hohlzylinders messen Druckunterschiede von Gasen und Flüssigkeiten.

Die magnetische Kopplung zwischen der primären und den beiden sekundären Wicklungen ist von der Permeabilität des Kernmateriales abhängig, die der durch den angelegten Druck verursachten Dehnung der Kammerwände proportional ist.

Ausführungen für Grenzdrücke von 28 kg/cm² bis 700 kg/cm² bei einer Linearität von 1 %.

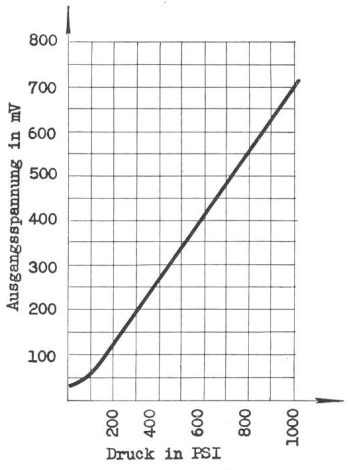

IRC -BAUTEILE

TELION elektronik

Telion AG. Albisriederstr.232 Zürich 47 Tel.051/54 99 11

HOCHSPANNUNGSLEITUNGEN BIS 380 000 VOLT TRANSFORMATORENSTATIONEN ORTSNETZE
KABELANLAGEN TELEFONLINIEN BAHN- UND TROLLEYBUSLEITUNGEN SCHWEBEBAHNEN

Gebrüder Rüttimann, Zug

AKTIENGESELLSCHAFT FÜR ELEKTRISCHE UNTERNEHMUNGEN

Vent-Axia

«doppelseitig umschaltbar»

Elektroventilator

für Büros
Restaurants
Küchen
Werkstätten
usw.

Die idealste Form von kontrollierbarer Lüftung

Halten Sie sich in einer gesunden Umgebung auf durch Vent-Axia die lautlose Ventilations-Belüftungsanlage

16 Modelle: von 285 bis 1755 m^3 pro Stunde
Fenster-, Dach- und Wandmodelle
neu eingebauter automatischer Verschluss aus Kunststoff

Bei Verwendung des 3-Stufenregulierschalters Typ «R» **arbeiten alle Modelle in beiden Richtungen,** d.h. Sie können mit dem gleichen Ventilator frische Luft in oder die verbrauchte Luft aus dem zu belüftenden Raum führen (Wechsel des Luftstromes durch Knopfdruck am Schalter)

SEV geprüft

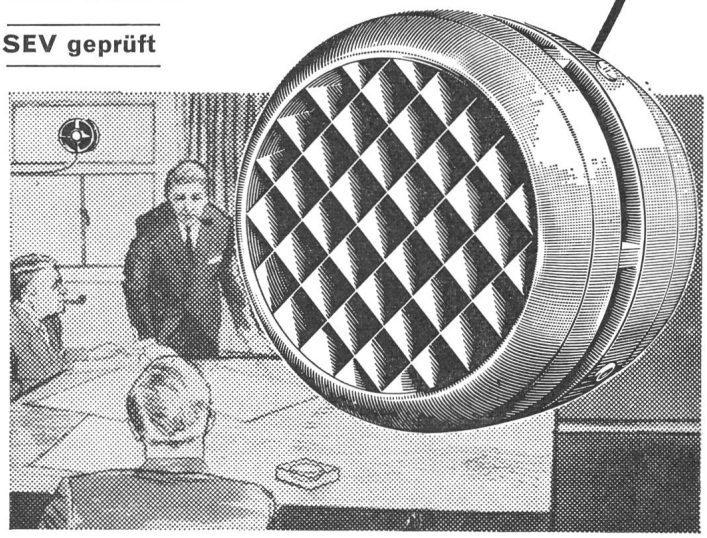

Verlangen Sie bitte unsere Spezialprospekte:

Generalvertretung für die Schweiz:

VENT-AXIA SERVICE
Rue des Buis 10 **Genève**
Téléphone 022/31 57 20

Vertretungen in Basel, St. Gallen und Zürich — Erhältlich bei allen guten Elektro- und Sanitär-Installateuren

fera

SCHWEIZERISCHE FERNSEH-, ELEKTRONIK-, RADIO/PHONO-AUSSTELLUNG
27. AUGUST – 1. SEPTEMBER 1964
Kongresshaus Zürich
Öffnungszeiten: täglich 10 – 22 Uhr
Sonntag ab 10.30 Uhr
Eintritt: Fr. 2.50
Militär und Kinder: Fr. 1.30
Grosse Tombola

*

Im Rahmen der Fera findet am 28. August eine Elektronik-Tagung statt.
Tel. Nr. 23 00 37 gibt Ihnen Auskunft

Transformatoren

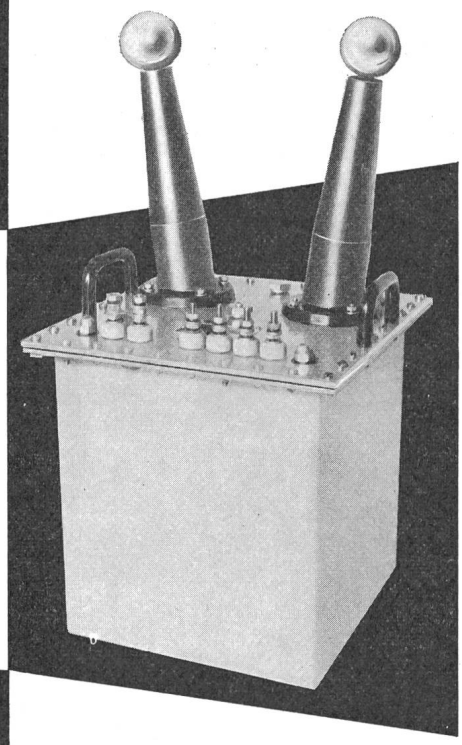

Norm- und Sonder-Trafo

zweck-entsprechend und zuverlässig

durch die Spezialfirma

ES TRAFO

ERNST SCHLATTER AG
Dübendorf/ZH Tel. 051 85 73 00

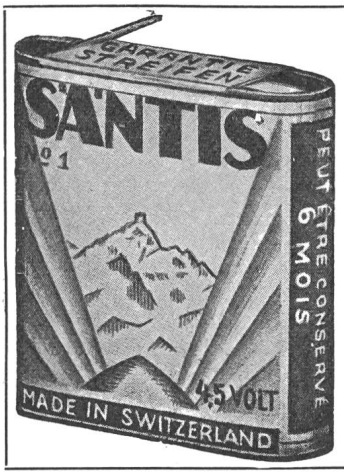

SÄNTIS

Batterien sind Qualität

SÄNTIS Batteriefabrik
J. Göldi RÜTHI/SG

Telephon (071) 7 92 12

THOMA

Drahtbürsten

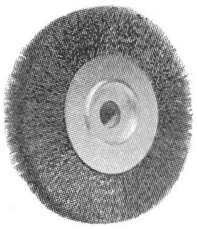

fabriziert in Ia Qualität und bewährter Ausführung

Jacq. Thoma AG
Drahtbürstenfabrik
Winterthur
Tel. (052) 2 67 73

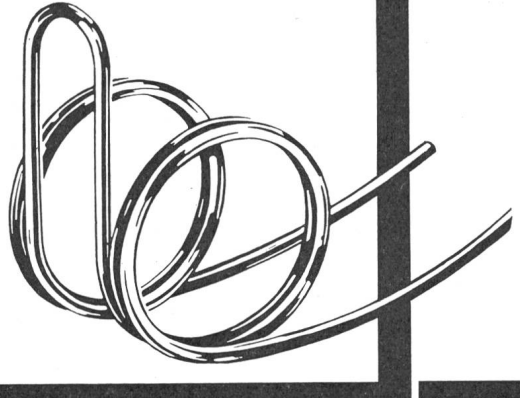

Federn

nach Muster oder Zeichnung zu günstigem Preis und Termin.

WESA AG

Bei der Schadenregulierung fällt der Entscheid über die Qualität einer Gesellschaft. Die «Winterthur-Unfall» hat sich in 85jähriger Tätigkeit einen guten Ruf geschaffen und ist bestrebt, sich diesen auch für die Zukunft zu erhalten.

Winterthur UNFALL

1876 gegr.

Massengedrehte und gefräste Artikel

In Holz, Ebonit, Fiber, Nylon, Trolon, Kunsthorn, Elfenbein, Teflon*, Delrin*, usw.
* Schutzmarke Dupont

J. BIETENHOLZ & Co. AG, PfäffikonZH
Automatendreherei Kunstharz-Presserei

dür

Transformatoren

mit SEV-Zeichen

Ein- und **Dreiphasentrockentransformatoren** für jeden Verwendungszweck **bis 200 KVA**
Zündtransformatoren
Kreuzwickelspulen
Wickelarbeiten im Lohnauftrag
Reparaturen
Vakuumimprägnierung
Vakuumgiessanlage für **Epoxyd-** und **Polyesterharze**

Moderner Maschinenpark
Erstklassiges Rohmaterial
Qualitätsarbeit
Kurze Lieferfrist

Dür-Transformatoren

Wehntalerstrasse 276
Postfach 8056 Zürich
Telefon (051) 485225

E-T-A

MAGNETIC

AUFSTECK-KOMBINATIONEN

1polig
ohne und mit **elektrisch getrennten Signalkontakten**

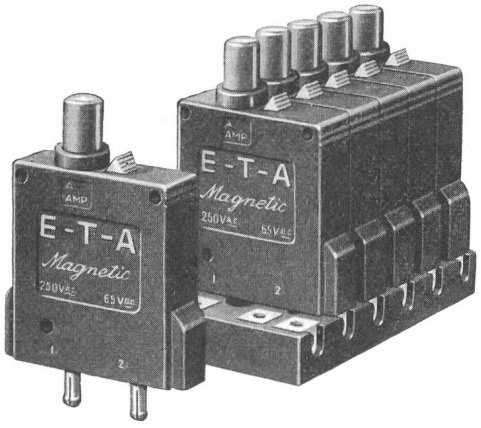

Mit thermisch-magnetischer Schaltcharakteristik und unbeeinflussbarer Auslösemechanik als **Schalt-, Schutz-** und **Melde-Geräte** für Steuer- und Regel-Geräte und -Anlagen
Technische Literatur auf Anfrage

ELLENBERGER & POENSGEN

GmbH.
8503 ALTDORF BEI NÜRNBERG
Tel. 09124/215 Telex 06/22381
Vertretung für die Schweiz:
HENRI GRANDJEAN, REINACH BL, Tel. 061 46 55 18

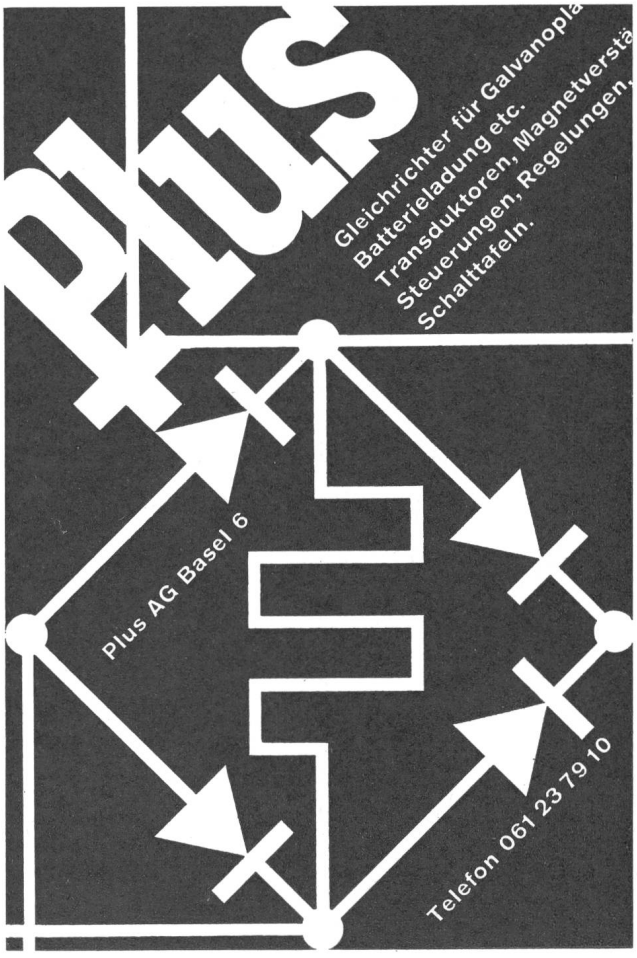

L'Azienda Elettrica Comunale di Bellinzona

sucht einen 224

Elektroingenieur

und zwei

Elektrotechniker

wenn möglich mit einigen Jahren Praxis auf dem Gebiet der Hochspannungsinstallationen.

Das Tätigkeitsgebiet umfasst die Projektierung, den Bau und den Betrieb der Produktions- und Verteilungsanlagen. Kenntnisse der italienischen Sprache sind erwünscht, aber nicht Bedingung. 5-Tage-Woche (40 Stunden).

Pensionskasse der schweizerischen Elektrizitätswerke. Lohn für Elektrotechniker Fr. 13 500.— bis Fr. 17 500.— zuzüglich allfällige Familienzulagen.

Anstellungstermin zu vereinbaren.

Weitere Auskünfte können bei der Direktion (Telephon 092 / 5 40 24) eingeholt werden.

Offerten sind zu richten an:
Direzione Azienda Elettrica Comunale di Bellinzona.

KÖHLER, MUTH & CO
NÜRNBERG

QUECKSILBER-
SCHALTER

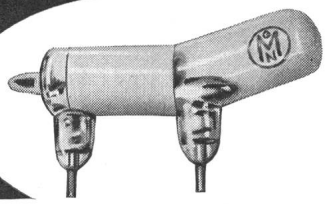

Andulak-Handels-AG.
Seefeldstr. 7, Postfach 190, Zürich 32

SEV *Statt Chaos*
Ordnung
in der technischen Literatur

Die Publikation Nr. 0192 des SEV empfiehlt die

einheitliche Darstellung

von Größen- u. Einheitensymbolen

Zu beziehen beim SEV

KNOBEL

Für die selbständige Bearbeitung und Leitung einer neuen Produkte-Gruppe (Lizenzbau von Spezial-Relais) in unserem Zweigbetrieb in St. Dié (Vogesen)

Frankreich

suchen wir einen versierten 218

Elektro-Ingenieur

Sein Arbeitsgebiet umfasst: Die Einführung der Fabrikation und die Lösung der damit zusammenhängenden Probleme in enger Zusammenarbeit mit dem Patentinhaber. Weiterentwicklung. Technische Verkaufsberatung. Studium des Anwendungsbereiches usw.

Einem initiativen Elektro-Ingenieur, der Freude an einer selbständigen und verantwortungsvollen Tätigkeit hat, bietet sich hier ein dankbares und stark ausbaufähiges Arbeitsfeld.

Französische Sprachkenntnisse sind nicht unbedingt erforderlich.

Bitte schreiben Sie uns kurz etwas über Ihre bisherige Tätigkeit. Wir werden Ihre Bewerbung sofort beantworten und sichern Ihnen volle Diskretion zu.

F. KNOBEL & CO., Elektro-Apparatebau,
8755 **ENNENDA.**

Grössere Maschinenfabrik in der Ostschweiz hat eine entwicklungsfähige Position zu vergeben.

Einem jüngeren, einsatzbereiten

Elektro-Techniker

werden interessante Entwicklungs-Aufgaben auf dem Gebiet der **industriellen ELEKTRONIK** geboten.

Vorausgesetzt wird eine abgeschlossene Lehre als **Elektro-Mechaniker** oder **Schwachstromapparate-Monteur** mit theoretischer und praktischer Weiterbildung (Techniko, ATZ, Onken usw.). Englische Sprachkenntnisse sind von Vorteil.

Den Leistungen entsprechende Salarierung — Sozialleistungen — 5-Tage-Woche — Wohnungsbeschaffung auf Wunsch.

Offerten mit Photo, Zeugniskopien, Handschriftprobe und Gehaltsanspruch sind erbeten unter Chiffre B 221 Z an die Administration des Bulletin SEV, Postfach 229, 8021 Zürich.

MOSER-GLASER

sucht 214

Ingenieur HTL

für die Berechnung von Spannungswandlern, Leistungstransformatoren usf.

Ferner

Elektrozeichner-Konstrukteure

für interessantes Arbeitsgebiet.

Bewerbungen mit Photo, Zeugniskopien, Lebenslauf, Saläranspruch und Angabe des frühesten Eintrittstermins sind erbeten an

MOSER-GLASER & CO. AG, MUTTENZ bei Basel,
Spezialfabrik für Transformatoren,
Messwandler und angewandte Apparate.

BERNISCHE KRAFTWERKE AG

Bei unserer Unternehmung ist der Posten des

Chefs des Konstruktionsbüros

für elektrische Anlagen neu zu besetzen. 213

Zur Übernahme dieser ausbaufähigen Stelle suchen wir P 60 Y

Dipl. Elektroingenieur

mit Erfahrung im Bau von Hochspannungsanlagen und Eignung zur Personalführung.

Eintritt nach Übereinkunft.

Bewerbungen mit den üblichen Unterlagen sind unter Nennung der Gehaltsansprüche einzureichen bei der

Personalabteilung der Bernischen Kraftwerke AG, Viktoriaplatz 2, Bern.

Radio-Studio Zürich

Wir suchen einen jungen diplomierten

Fernmeldetechniker

für die Mitarbeit in der Programmproduktion, bei Sendungen und im Aussendienst.

Es wird Gelegenheit geboten, sich im Unterhalt der Apparaturen und Maschinen einzuarbeiten.

Von den Bewerbern werden neben einer abgeschlossenen technischen Ausbildung gutes kritisches Gehör und Beziehung zur Musik verlangt, ferner gute Französischkenntnisse und umgänglicher Charakter.

Eintritt nach Vereinbarung.

Die Aufgaben in einem Radiostudio bringen unregelmässige Arbeitszeiten mit sich.

Die Besoldung als Techniker II beträgt nach Reglement Fr. 12091.— bis Fr. 17611.— dazu Fr. 1000.— Ortszulage sowie Kinderzulage Fr. 500.— bis 600.— pro Kind. Pensionskasse.

Aufstiegsmöglichkeiten zum Techniker I (Besoldung Fr. 15740.— bis Fr. 22460.— plus oben erwähnte Zulagen). 216

Ab 1. Januar 1965 tritt voraussichtlich eine neue, verbesserte Gehaltsskala in Kraft.

Offerten an die Direktion der Radiogenossenschaft Zürich, Postfach Zürich 42.

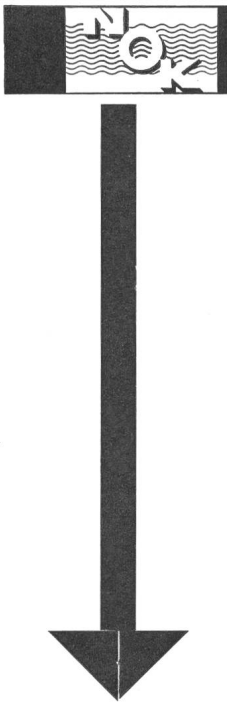

Wir suchen für Projektierung und Bau von Hochspannungs-Schaltanlagen

dipl. Elektrotechniker

Geboten wird vielseitige, selbständige und interessante Tätigkeit. Bei Eignung Aufstiegsmöglichkeit. Dauerstelle mit Pensionsberechtigung, Fünftagewoche, Personalrestaurant.

Interessenten, wenn möglich mit einigen Jahren Praxis, wollen ihre handschriftliche Offerte mit Personalien, Lebenslauf, Angaben über bisherige Tätigkeit, Gehaltsanspruch und frühesten Eintrittstermin unter Beilage von Zeugnisabschriften und Photo einreichen an

Nordostschweizerische Kraftwerke AG, 5400 Baden,
Elektromechanische Abteilung 223

LANDIS & GYR

Wir suchen

Diplom-Ingenieur

ETH oder EPUL

Elektrotechnik

für Aufbau und Führung einer neuartigen, hochinteressanten Vertriebsaufgabe internationalen Umfangs auf dem Gebiete modernster Technik der Elektrizitätswirtschaft.

Wir bieten selbständiges, unternehmerisches Handeln.

Wir erwarten: Mehrjährige Erfahrung in der Elektrizitätsindustrie oder Energiewirtschaft, vorzugsweise im Sektor Verteilung, Messung oder Verrechnung.

Fähigkeit eine Teamarbeit enthusiastisch zu leiten, Initiative und Kombinationsgabe.
Kaufmännische Kenntnisse, kritische Beurteilungsgabe.

Sprachen: Deutsch, Französisch, Englisch.

Bewerbungen mit kurzem handschriftlichem Lebenslauf und einer Übersicht über die bisherige Tätigkeit sind erbeten an die Personalabteilung der Landis & Gyr AG, Zug unter Bezugnahme auf Kennziffer 177. 215

EWZ

Wir suchen für unser Leitungsbaubüro einen 212

Vermessungs- oder Tiefbauzeichner

mit abgeschlossener Lehre.

Sie finden bei uns neuzeitliche Anstellungsbedingungen und ein angenehmes Betriebsklima. OFA 11.314.15

Ihre handschriftliche Bewerbung erwarten wir gerne mit Beilage von Lebenslauf, Zeugnisabschriften und Photo.

Elektrizitätswerk der Stadt Zürich
Postfach Zürich 23

Signal — Elektronik — Automatik

Unternehmen für die Entwicklung und Fabrikation von Lichtsignal- und Sicherungsanlagen sowie industrielle Elektronik in landschaftlich schön gelegenen Vorort von Luzern sucht 217

Elektroingenieur

oder

Elektrotechniker

der Fachrichtung HF- oder FM-Technik

für interessante Tätigkeit im gut ausgerüsteten Labor der Abteilung allgemeine Elektronik.

Wir erwarten neben guten Grundlagenkenntnissen in der Elektrotechnik vor allem Einfallsreichtum und Einsatzbereitschaft. Erwünscht, aber nicht Bedingung, sind Erfahrungen auf den Gebieten der Halbleitertechnik, der allgemeinen Impulstechnik sowie im Bereich der logischen Systeme. P 40488 Lz

Wir bieten: leistungsgerechte Salarierung, 5-Tage-Woche, angenehmes Arbeitsklima.

Rufen Sie uns an oder schreiben Sie bitte an die Direktion der

ASEGA
AKTIENGESELLSCHAFT
MEGGEN

Telephon (041) 72 17 17.

EWZ

Wir suchen einen 210

Elektrozeichner

für die Betriebsleitung unserer Kraft- und Unterwerke. Arbeitsgebiet: Nachführen von Schemata, zeichnerische Mitarbeit bei Um- und Neubauten.

Wir wünschen: Abgeschlossene Lehre und wenn möglich einige Praxis.

Wir bieten: Neuzeitliche Anstellungsbedingungen, angenehmes Betriebsklima, Pensionsversicherung. OFA 11.314.15

Handschriftliche Bewerbungen von Schweizer Bürgern sind mit Beilage von Lebenslauf, Zeugnisabschriften und Photo erbeten an das

Elektrizitätswerk der Stadt Zürich
Postfach Zürich 23

OERLIKON BÜHRLE & CO.

sucht für die elektrotechnische **Betriebsabteilung** einen erfahrenen 209

Elektroinstallateur

für den Unterhalt der elektrischen Installationen, der Transformatoren- und Verteilstationen. Da der neue Mitarbeiter auch bei der Projektierung von allgemeinen Installationen und Beleuchtungsanlagen mitzuwirken hat, ist Erfahrung auf diesem Gebiet erwünscht.

5-Tage-Woche. P 90-148 Z

Interessenten richten ihre Bewerbungen mit den üblichen Unterlagen an unsere Personalabteilung oder verlangen unseren Personalbogen (Telephon 46 36 10, intern 3307).

Werkzeugmaschinenfabrik Oerlikon,
Bühle & Co.,
Birchstrasse 155, 8050 **Zürich.**

Ingenieure

Wissen Sie, dass Sie in der «Maschinenversicherung» nicht nur Ihre Spezialkenntnisse, sondern Ihr umfassendes technisches Wissen und Ihre wirtschaftlichen und organisatorischen Fähigkeiten verwerten können? 222

Wir beraten und versichern mittlere, grössere und grosse Industrie- und Fabrikbetriebe und öffentliche Unternehmungen jeder Art. In unser Arbeitsgebiet gehören u. a.: P 739 Q

Prüfung des Versicherungsbedürfnisses
Beurteilung der Versicherungsmöglichkeiten
Technische und finanzielle Behandlung von Schadenfällen
Schadenverhütung.

Als enger Mitarbeiter unseres Abteilungschefs — einem Dipl. Ing. ETH — suchen wir einen jüngeren

Ingenieur

der nach gründlicher Einführung diesen durch selbständige Arbeit entlasten soll.

Bitte senden Sie Ihre Offerte oder wenden Sie sich für nähere Auskunft direkt an den Leiter der Abteilung für Maschinenversicherung der

Schweizerischen National-Versicherungs-Gesellschaft,
Basel, Steinengraben 41, Telephon (061) 23 22 70.

SWISS CONSULTANTS

Elektro-Watt, Zürich
Suiselectra, Basel
Motor-Columbus, Baden
Société Générale pour l'Industrie, Genève

suchen 219

für die Bau- und Montageleitung des südirakischen Elektrizitätsnetzes mit 680 km 132-kV-Leitungen, 420 km 33/11-kV-Leitungen sowie mehreren Schalt- und Transformatorenstationen OFA 01.667.41

Bauingenieure
Elektroingenieure
Bautechniker
Elektrotechniker
Monteure

Der Arbeitsbeginn in Südirak ist auf Ende 1964/Anfang 1965 vorgesehen.

Vorausgesetzt werden Erfahrung in der Projektierung oder im Bau von Leitungen oder Schaltanlagen, sowie die Beherrschung des Englischen und, wenn möglich, einer weiteren Fremdsprache.

Für verantwortungsfreudige und an selbständige Arbeit gewohnte Bewerber bietet sich eine interessante und vielseitige Tätigkeit bei guter Bezahlung.

Offerten unter Beilage eines Lebenslaufes mit Photographie und Tätigkeitsausweisen, ferner unter Nennung des Gehaltsanspruches sind erbeten an das Personalbüro der Motor-Columbus AG für elektrische Unternehmungen, Baden.

Für die vielseitige, interessante Tätigkeit auf dem Gebiet der Hochspannungstechnik suchen wir einen

Elektroingenieur

für unsere Prüffelder. Nach gründlicher Einarbeitung bestehen Aufstiegsmöglichkeiten, sei es als Stellvertreter des Leiters oder zur selbständigen Betreuung eines Prüffeldes. 194

Dauerstelle mit Pensionskasse, 5-Tage-Woche.

Offerten mit Lebenslauf, Zeugniskopien und Gehaltsansprüchen sind zu senden unter Chiffre S 80886 Q an Publicitas AG, Basel.

Wir suchen 206

Elektrotechniker

für folgende Arbeitsgebiete:

Propaganda: Redaktion und Gestaltung technischer Unterlagen für Kunden.
Mitarbeit bei Organisation von Ausstellungen und Betriebsbesichtigungen.
Bewerber mit praktischer Erfahrung auf dem Gebiet der industriellen Werbung. Gewandtheit für sprachlich klare Formulierung und Kenntnis der französischen Sprache werden bevorzugt.

Verkauf: Bearbeitung von Offerten über Schaltapparate, Schützesteuerungen, Schalt- und Verteilanlagen, technische Korrespondenz und telephonischer Verkehr mit unseren Kunden.

Wir bitten Interessenten, uns ihre ausführliche Bewerbung zuzustellen.

CMC
CARL MAIER & CIE
Fabrik elektrischer Apparate und Schaltanlagen
SCHAFFHAUSEN

Elektrizitätswerk Basel

Für unsere **Beratungsstelle** suchen wir einen jüngeren 186

dipl. Elektrotechniker

mit guten Kenntnissen in der Starkstromtechnik und eventueller Praxis im Installationswesen. P 979 Q

Wir bieten interessante, abwechslungsreiche Tätigkeit im Büro- und Aussendienst sowie gute Möglichkeit zur Weiterentwicklung auf dem Gebiet der Elektrizitätsanwendung im Gewerbe und im Haushalt.
Gut ausgebaute Pensionsversicherung. 5-Tage-Woche.

Bewerber bitten wir, ihre handgeschriebene Anmeldung mit den üblichen Unterlagen zu richten an das

Elektrizitätswerk Basel,
Postfach Basel 8.

ATEL

Wir suchen für unsere Installationskontrolle einen

KONTROLLEUR

mit entsprechender Abschlussprüfung.

Tätigkeit: Abnahme- und periodische Kontrollen von Hausinstallationen in Wohngebäuden und Landwirtschafts-, sowie Gewerbe- und Industriebetrieben in unserm Detailgebiet.

Wir bieten fortschrittliche Arbeitsbedingungen, gut ausgebaute Sozialeinrichtungen und Pensionskasse.

Eintritt so bald wie möglich.

Kurzofferten mit den üblichen Unterlagen und Photo oder telephonische Anfragen (062 5 61 51) sind zu richten an 201
P 22516 On

AARE-TESSIN
Aktiengesellschaft für Elektrizität
Bahnhofquai 12 OLTEN

EWZ

Für unseren in den Ruhestand tretenden 211

Chef der Abteilung Energieverteilung

suchen wir einen geeigneten Nachfolger. OFA 11.314.15
Das Arbeitsgebiet der Abteilung umfasst den Bau und Betrieb aller städtischen Hoch- und Niederspannungs-Verteilnetze, mehrerer Unterwerke, sowie der öffentlichen Beleuchtung in Zürich. Ferner sind ihr die Abteilung Hausinstallationen, die Zählerabteilung und das Tarifbüro angegliedert.
Für die erfolgreiche Tätigkeit unseres neuen Mitarbeiters sind ein abgeschlossenes Studium als Elektroingenieur an einer schweizerischen Hochschule sowie gute, in mehrjähriger Praxis erworbene Erfahrungen auf dem genannten Gebiete erwünscht. Die Festsetzung des Gehaltes erfolgt nach Vereinbarung entsprechend der Bedeutung der Aufgabe.
Wenn Sie für dieses Tätigkeitsgebiet Interesse haben und über die nötigen Voraussetzungen verfügen, erwarten wir gerne Ihr Dienstangebot mit den üblichen Unterlagen sowie mit Angabe des Gehaltsanspruches und frühesten Eintrittstermins an die Direktion des

Elektrizitätswerkes der Stadt Zürich
Postfach Zürich 23

STS SCHWEIZER. TECHNISCHE STELLENVERMITTLUNG Zürich 4, Lutherstrasse 14
SERVICE TECHNIQUE SUISSE DE PLACEMENT Telephon (051) 23 54 26
SERVIZIO TECNICO SVIZZERO COLLOCAMENTO Telegr.: STSIngenieur Zürich

Liste offener Stellen. Beachten: Sprechstunden der STS für Stellensuchende nur nachmittags. Anmeldebogen bei der STS.

109 Dipl. *Ingenieur*, Fachrichtung Elektrotechnik, mit kaufmännischen Erfahrungen und solchen in Geschäftsführung, als Leiter einer amerikanischen Tochtergesellschaft für die Entwicklung, die Herstellung und den Verkauf kompletter Ausrüstungen für die Spektrochemie in Europa, Afrika und Asien. Sprachen: Englisch, Französisch, Deutsch, evtl. Italienisch und Spanisch. Eintritt nach Vereinbarung. Entwicklungsfähige Dauerstellung für qualifizierten Bewerber. Sitz in Lausanne.

115 *Ingénieurs* physiciens, métallurgistes et physico-chimistes diplômés EPF ou EPUL, pour les laboratoires chargés de la fabrication des semiconducteurs. Entrées à convenir. Situations stables et d'avenir. Importante compagnie française, banlieue de Paris. Offres sur formule avion du S. T. S.

117 Jeune *technicien* mécanicien ou électricien diplômé pour le post d'assistant technique de l'exploitation d'une des plus importantes sources d'eau minérale suisse. Candidat sans pratique sera former par des stages à l'étranger ou la personne devrait déjà travailler dans une brasserie ou une entreprise similaire. Entrée à convenir. Situation d'avenir. Suisse romande.

Abgemeldete Stellen: 1963: 33 - 105 - 153 - 279; *1964:* 15 - 41.

Für Mitglieder des SEV

10% Rabatt auf Inserate

OERLIKON **BÜHRLE & CO.**

sucht für die **elektrotechnische Betriebsabteilung** einen 192

dipl. Elektrotechniker

für den Unterhalt der elektrischen Installationen, der Transformatoren- und Verteilstationen sowie für die Projektierung von allgemeinen Installationen und Beleuchtungsanlagen. Erfahrung auf diesen Gebieten ist erwünscht. Es steht eine eingespielte Installationsequipe zur Verfügung. P 90-140 Z

Einem geeigneten Bewerber ist die Möglichkeit geboten, in einigen Jahren die Nachfolge des Chefs der elektrotechnischen Betriebsabteilung zu übernehmen.

Interessenten richten ihre Bewerbung mit den üblichen Unterlagen an unsere Personalabteilung oder verlangen unseren Personalbogen (Telephon 46 36 10, intern 3307).

Werkzeugmaschinenfabrik Oerlikon, Bührle & Co.,
Birchstrasse 155, Zürich 50

SEL

SERVICE DE L'ELECTRICITE de la **Ville de Lausanne** offre à

ingénieur électricien

diplômé EPF ou EPUL 203

un poste avec responsabilités comme cadre supérieur de son entreprise.

La sphère d'activité comprend notamment:

— **Stations de transformation 50 000/6000/380 volts:**
Projets, construction, fabrication, montage.
— **Réseaux haute et basse tension:**
Travaux de construction, d'entretien et d'exploitation.
— **Etudes:** études techniques et de standardisation.

Nous offrons à candidat capable, aimant le travail en collaboration, un poste intéressant et varié dans une ambiance de travail agréable.

Semaine de 5 jours. P 13 - K - 17 L

Rétribution correspondant à l'importance du poste et en fonction de l'expérience acquise, dans le cadre de l'échelle des salaires de la Ville.

Si vous vous intéressez à ce poste, nous vous prions de faire parvenir votre inscription, munie des renseignements usuels, en indiquant vos prétentions de salaire à: Direction des Services Industriels, Service de l'Electricité, Lausanne.

für Hoch- und Niederspannung

Kabel

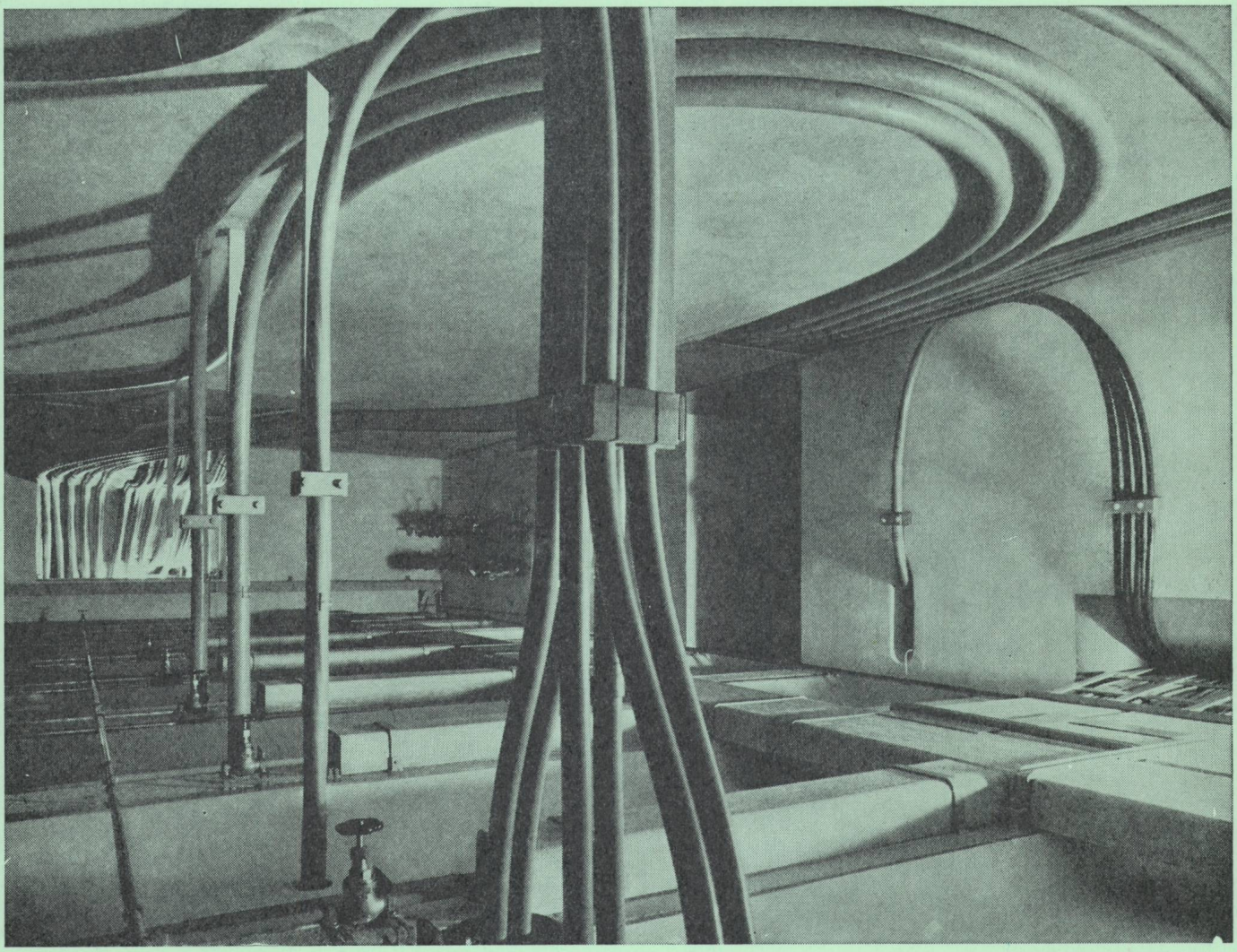

Bleikabel
und Kunststoffkabel
für Stark-
und Schwachstrom
Armaturen
für sämtliche
Kabeltypen

BRUGG

KABELWERKE BRUGG AG

Nachrichten Technik

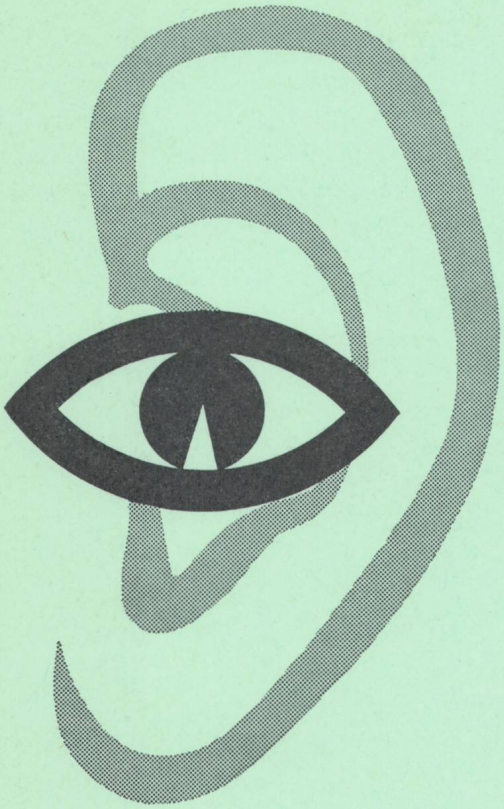

Einzelteile, Apparate, komplette Anlagen

Fernmeldeanlagen
Fernschreiber
Fernsehsender
Flugfunk und Flugsicherung
Förderbänder
Funkgeräte
Gleichrichterelemente und -geräte
Haustelephonanlagen
Kondensatoren
Kristalle und Kristallfilter
Lautsprecher
Messgeräte
Querstromlüfter
Relais
Richtstrahlanlagen
Röhren und Dioden
Rohrpostanlagen
Senderausrüstungen
Spaltpolmotoren
Telephonzentralen
Transistoren
Trägerausrüstungen
Verstärkeranlagen

1806

Standard Telephon und Radio AG.

Zürich 2/38 Seestrasse 395

Standard

FABAG DRUCK ZÜRICH