Zeitschrift: Bulletin des Schweizerischen Elektrotechnischen Vereins

Herausgeber: Schweizerischer Elektrotechnischer Verein ; Verband Schweizerischer Elektrizitätswerke

Band: 52 (1961)

Heft: 19

Werbung

Nutzungsbedingungen

Die ETH-Bibliothek ist die Anbieterin der digitalisierten Zeitschriften auf E-Periodica. Sie besitzt keine Urheberrechte an den Zeitschriften und ist nicht verantwortlich für deren Inhalte. Die Rechte liegen in der Regel bei den Herausgebern beziehungsweise den externen Rechteinhabern. Das Veröffentlichen von Bildern in Print- und Online-Publikationen sowie auf Social Media-Kanälen oder Webseiten ist nur mit vorheriger Genehmigung der Rechteinhaber erlaubt. Mehr erfahren

Conditions d'utilisation

L'ETH Library est le fournisseur des revues numérisées. Elle ne détient aucun droit d'auteur sur les revues et n'est pas responsable de leur contenu. En règle générale, les droits sont détenus par les éditeurs ou les détenteurs de droits externes. La reproduction d'images dans des publications imprimées ou en ligne ainsi que sur des canaux de médias sociaux ou des sites web n'est autorisée qu'avec l'accord préalable des détenteurs des droits. En savoir plus

Terms of use

The ETH Library is the provider of the digitised journals. It does not own any copyrights to the journals and is not responsible for their content. The rights usually lie with the publishers or the external rights holders. Publishing images in print and online publications, as well as on social media channels or websites, is only permitted with the prior consent of the rights holders. Find out more

Download PDF: 02.10.2025

ETH-Bibliothek Zürich, E-Periodica, https://www.e-periodica.ch

Alleinvertretung für die Schweiz: METALLUM PRATTELN AG., Pratteln, Telephon (061) 81 5455

Ausgabe April 1961

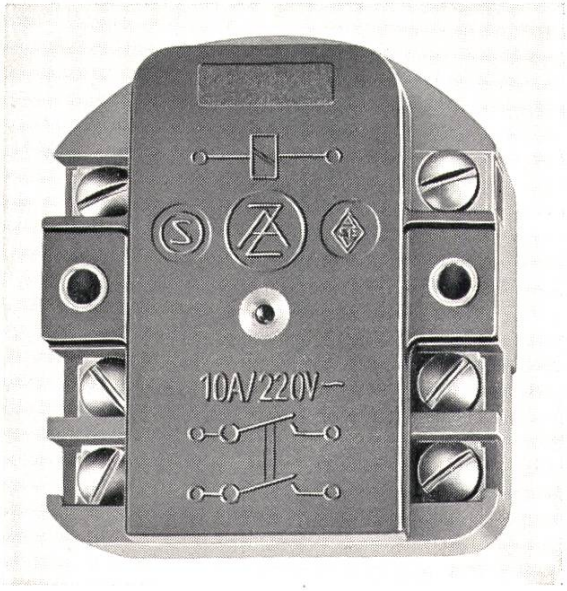

Fernzet

für Ein- und Ausschalten mit Lichtdrückern

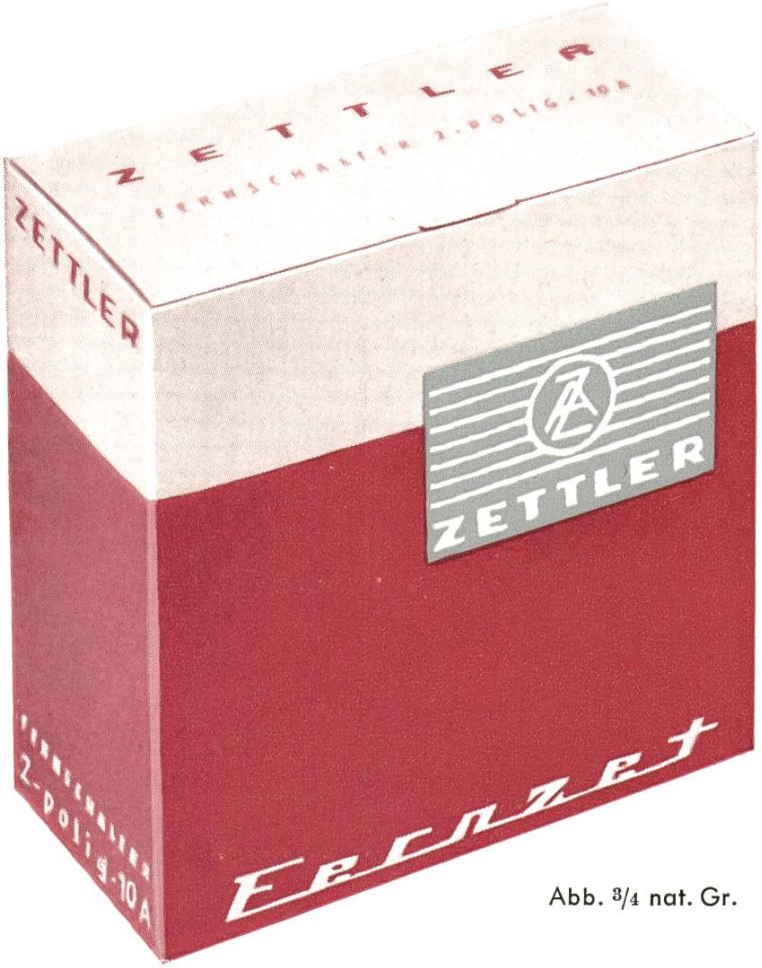

Abb. 3/4 nat. Gr.

ZETTLER

FERNZET-Schalter 1-polig oder 2-polig für 10 A

1-polige Ausf. f. 10 A	Unterputz-Ausf. (Einsatz ohne Dose)		
Betätigungsspannung	Type	frs. brutto	
8 V~ oder 4 V =	**FSE 8**	**20.80**	Bei Verwendung des Fernschalters für **Aufputz** ist zusätzlich eine **Isolierstoff-Kappe** (nur in weiß lieferbar) zu bestellen. Type **FSK** frs. brutto **1.40**
24 V~ oder 12 V =	**FSE 24**	**20.80**	
42 V~ oder 18 V =	**FSE 42**	**20.80**	
220 V~ oder 110 V =	**FSE 220**	**23.—**	
2-polige Ausf. f. 10 A			
8 V~ oder 4 V =	**FS 8**	**22.20**	
24 V~ oder 12 V =	**FS 24**	**22.20**	
42 V~ oder 18 V =	**FS 42**	**22.20**	
220 V~ oder 110 V =	**FS 220**	**24.40**	

Für Unterputz-Montage wird nur der Einsatz geliefert. Dieser kann in handelsübliche Abzweigkästen 80 x 80 x 45 mm eingesetzt werden. Für Aufputz-Montage ist die Isolierstoff-Kappe FSK mitzubestellen.

Diese Fernschalter entsprechen nach dem Gutachten der Prüfstelle des Verbandes Deutscher Elektrotechniker e. V. vom 29. 8. 1960 den Forderungen gem. VDE 0660/12. 52.

Die Erteilung des SEMKO-Prüfzeichens (Schweden) erfolgte am 17. 6. 1960 und die Führung des SEV-Zeichens wurde vom Schweizerischen Elektrotechnischen Verein in Zürich im September 1960 genehmigt.

Technische Daten	**FS 8**	**FS 24**	**FS 42**	**FS 220**
Erforderliche Leistung der Anzugsspule bei offenem Anker	5 VA	4 VA	4 VA	4 VA
Ohmscher Widerstd. d. Anzugssp.	4,6 Ω	50 Ω	120 Ω	4400 Ω
Zulässige Leitungslänge bei Schwachstrom-Draht 0,8 mm ⌀ (für 220 Volt 1,5 □)	2 x 30 m	2 x 300 m	2 x 600 m	2 x 7000 m

Zulässige Einschaltdauer bei Wechselstrom 100%

Lebensdauer: Mechanisch . . . . . 60 000 Schaltungen
Elektrisch je nach Belastung mindestens . 20 000 Schaltungen

Gewicht: Unterputz-Ausführung ca. 125 g; Isolierstoff-Kappe FSK ca. 35 g

Montageanordnung: lageunabhängig, für trockene Räume.

STROMSTOSS-Schalter

Stromstoß-Schalter 1-polig	mit Quecksilber-Schaltröhre für 6 Amp.		mit Quecksilber-Schaltröhre für 10 Amp.	
Betätigungsspannung	Type	frs. brutto	Type	frs. brutto
8 V~	**SR 3**	**29.80**	**SR 3/10 A**	**31.—**
24 V~ od. 4–6 V =	**SR 11**	**29.80**	**SR 11/10 A**	**31.—**
42 V~	**SR 60**	**34.—**	**SR 60/10 A**	**25.40**
60 V~ oder 12 V =	**SR 200**	**29.80**	**SR 200/10 A**	**31.—**
110 V~ oder 24 V =	**SR 600**	**31.20**	**SR 600/10 A**	**32.60**
220 V~ oder 60 V =	**SR 3000**	**31.20**	**SR 3000/10 A**	**32.60**

Technische Daten	**SR 3**	**SR 11**	**SR 60**	**SR 200**	**SR 600**	**SR 3000**
Erforderl. Leistg. d. Anzugsspule b. off. Anker	12 VA	11 VA	7 VA	3 VA	4 VA	6,5 VA
Ohmscher Widerstd. d. Anzugsspule in Ohm	1,2	11	60	200	600	2000
Zulässige Leitungslänge bei Schwachstrom-Draht 0,8 mm ⌀ (für 220 Volt 1,5 □)	2 x 80 m	2 x 200 m	2 x 1500 m	2 x 2 km	2 x 4,5 km	2 x 140 km

Zulässige Einschaltdauer bei Wechselstrom 100%

Gewicht ca. 230 Gramm

Montageanordnung: Senkrecht und erschütterungsfrei, für trockene Räume.

Der Stromstoß-Schalter ist in Aufputz-Ausführung mit Isolierstoffkappe versehen. (Diese kann nicht zurückgegeben werden.)

Für Unterputz-Ausführung kann zusätzlich geliefert werden:

Einbaudose, leer, aus Preßstoff, mit weißlackierter Blechabdeckplatte, Type **SRD** brutto frs. **7.30**

Abb. ca. 3/5 nat. Größe

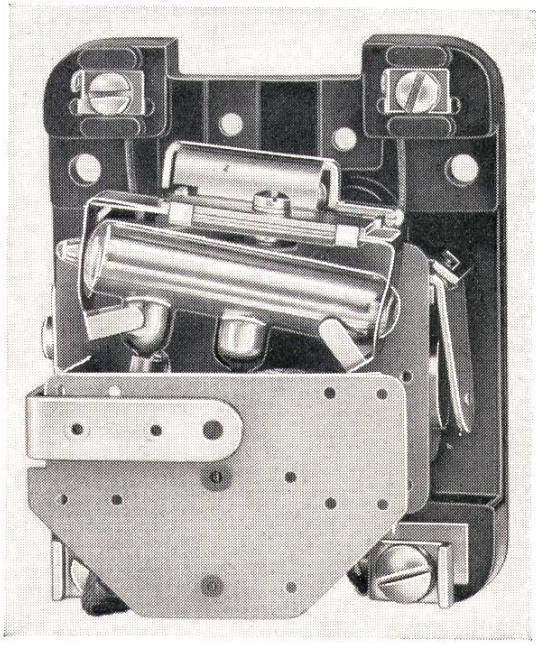

Isolierstoffkappe abgenommen

Maßzeichnung FERNZET-Schalter (Maßstab 1 : 2)

x = Befestigungsmaße Isolierstoff-Kappe bei Aufputz-Ausf.

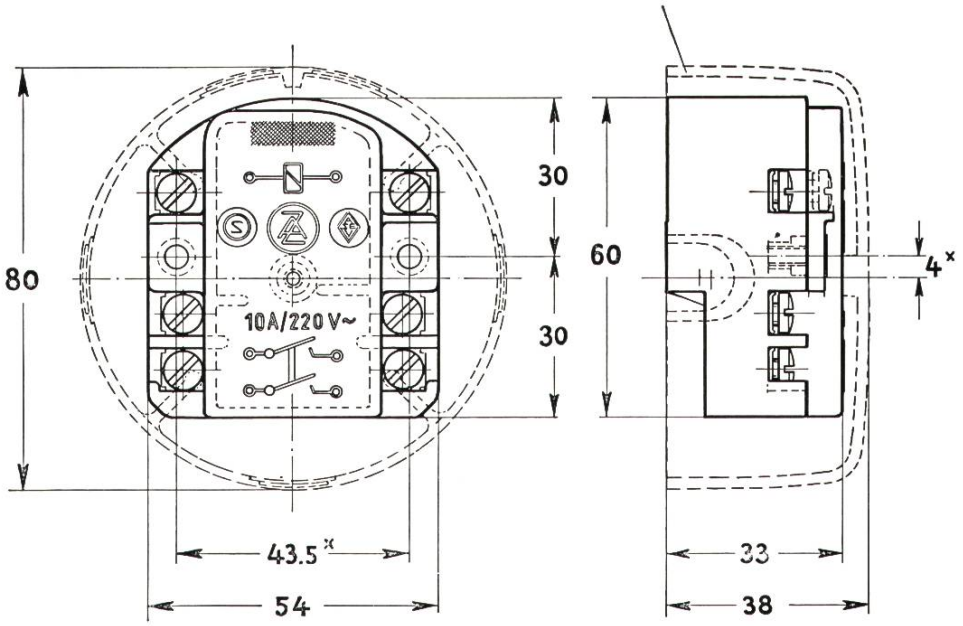

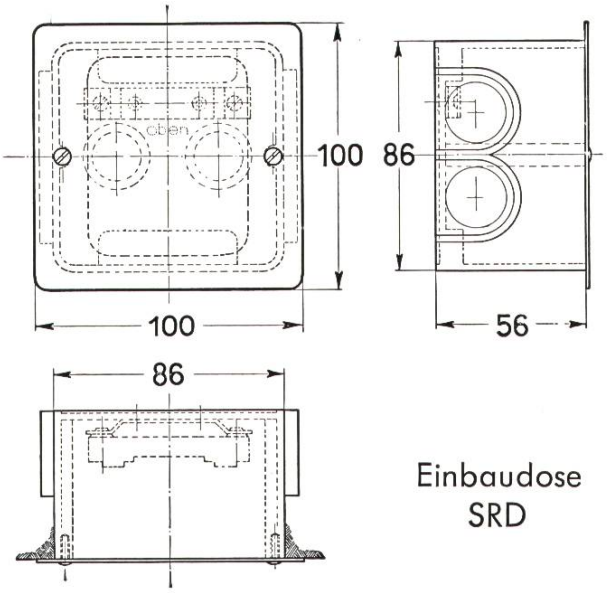

Einbaudose
SRD

Maßzeichnung (Maßstab 1 : 4)
STROMSTOSS-Schalter
Aufputzausführung

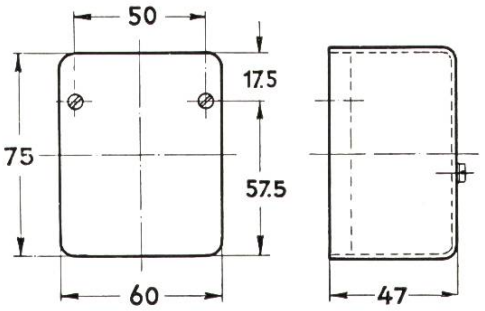

Außenmaße mit Kappe
80 x 65 x 50 mm

Technische Änderungen gegenüber Angaben in dieser Liste vorbehalten.

ZETTLER-ELEKTRO-APPARATE

AKTIENGESELLSCHAFT MOLLIS, TELEFON (058) 45032

WEESEN/SCHWEIZ

4. 61 25000 W

FABRIKATIONS-PROGRAMM

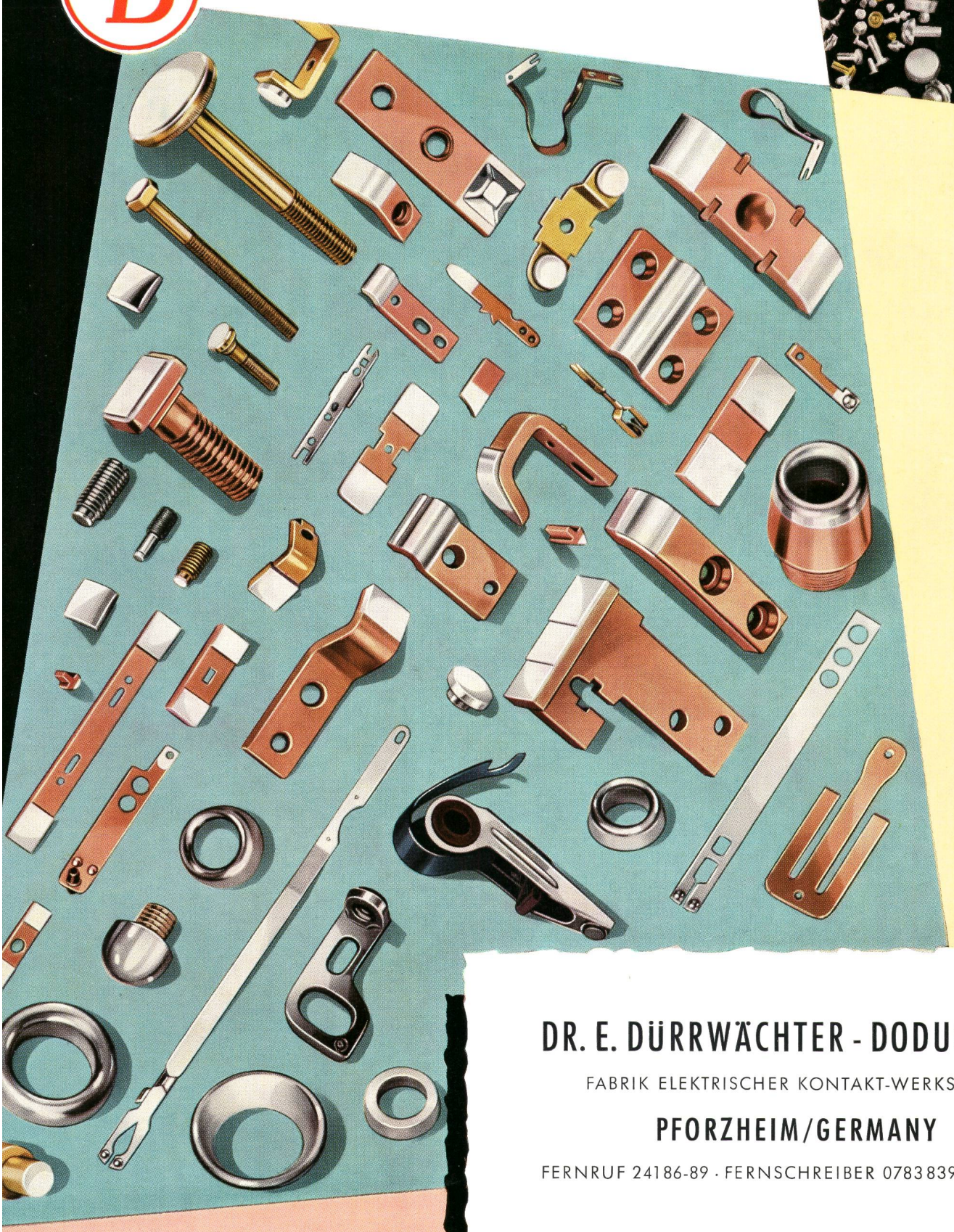

DR. E. DÜRRWÄCHTER - DODUCO - KG

FABRIK ELEKTRISCHER KONTAKT-WERKSTOFFE

PFORZHEIM/GERMANY

FERNRUF 24186-89 · FERNSCHREIBER 0783839 DODUCO

Vertretung für die Schweiz

Armin Zürcher

Zürich / 239

Gartenstr. 26 · Tel. 051/255272

DODUCO

Kontaktmaterial für die Elektroindustrie

- Massive Kontaktniete aus Edelmetallen
- Bimetall-Kontaktniete
- Wolfram-Kontaktniete
- Kontaktniete aus Sintermetallen
- Aufschweißkontakte
- Kontaktschrauben
- Kontaktfedern
- Kontakt-Bimetalle
- Stanzteile
- Kontakt-Profile
- Kontakt-Finger und -Brücken
- Kontakte für Leistungsschalter
- Schleifkontakte aus Silber-Graphit
- Galvanisch veredelte Kontaktteile

Kontakte für die Auto-Elektrik

- Unterbrecher-Kontakte
- Kontakt-Amboße und -Hebel
- Kontakt-Schrauben u. -Niete
- Sortimente von Unterbrecher-Kontakten

Edelmetall-Halbzeuge

- Bleche, Bänder, Drähte
- Rohre
- Plattierte Bleche u. Bänder
- Manteldrähte
- Doublé-Walzgold
- Galvanisch versilberte Drähte und Bänder
- Dental-Legierungen
- Silberpulver

Sonder-Werkstoffe

- Silberbronzen
- Schwermetall G 17
- Spezial-Legierungen für die Transistortechnik

Lote und Flußmittel

- Silberlote nach DIN
- Spezial-Silberlote
- Goldlote
- Spezial-Weichlote
- Extrem niederschmelzende Legierungen
- Flußmittel für Hart- und Weichlötungen

Edelmetallsalze und Präparate

- Edelmetallsalze
- Rhodium-Konzentrat
- Dekorations-Präparate
- Silber-Einbrenn-Präparate
- Silber-Leitlacke

Lohnarbeiten

- Bestückung angelieferter Teile mit Kontaktmaterial
- Galvanische Veredlung von Massenteilen
- Rhodinierung und Vergoldung von Bijouterie-Artikeln
- Scheidung aller edelmetallhaltigen Rückstände
- Umarbeitung angelieferter Edelmetalle zu Halbzeugen
- Schutzgasglühungen und -Lötungen kleiner Massenteile

DODUCO

4-661-10000 - Printed in Germany

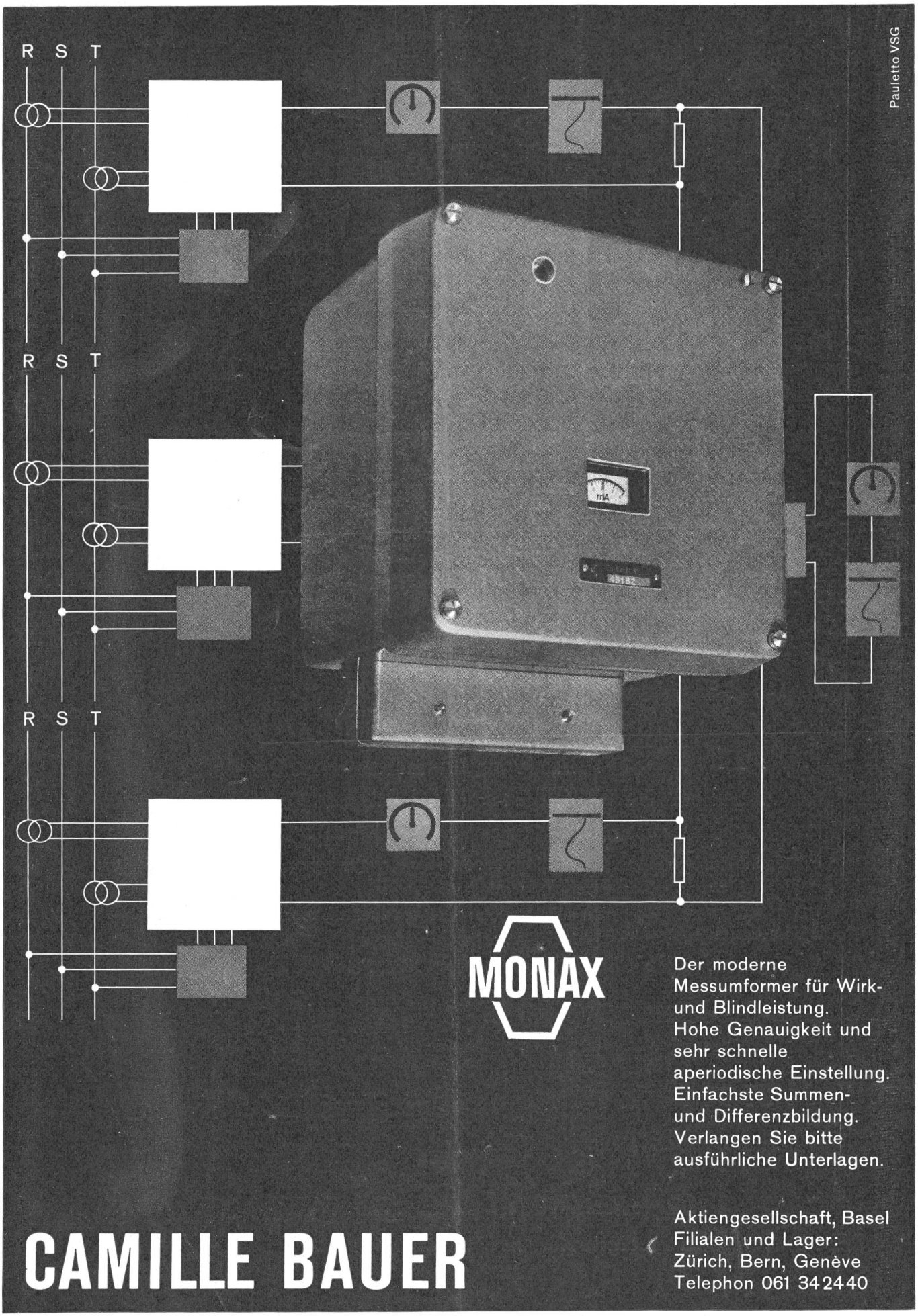

Der moderne
Messumformer für Wirk-
und Blindleistung.
Hohe Genauigkeit und
sehr schnelle
aperiodische Einstellung.
Einfachste Summen-
und Differenzbildung.
Verlangen Sie bitte
ausführliche Unterlagen.

CAMILLE BAUER

Aktiengesellschaft, Basel
Filialen und Lager:
Zürich, Bern, Genève
Telephon 061 34 24 40

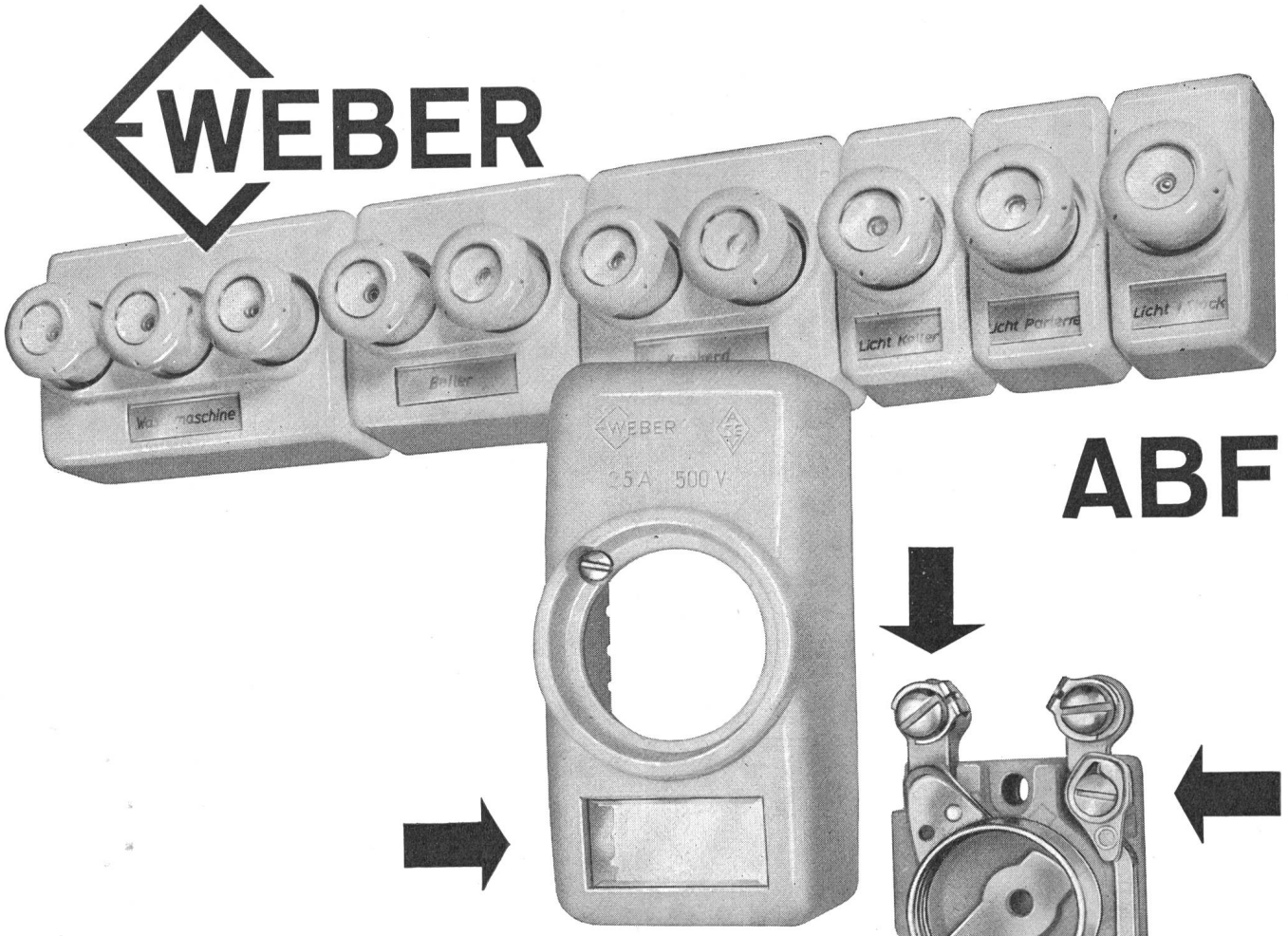

Die von allen Fachleuten geschätzten Sicherungselemente für Aufbau, 1- bis 3-polig, 250 V bezw. 500 V **AB, ABP** und **ABF** bieten:

Grösste Betriebssicherheit durch den 1-Schrauben-Nulleiter!

Kräftige anschlussbereite Büchsenklemmen mit Federbügeln!

Praktische Bezeichnungsschilder direkt auf dem Sicherungssockel montiert, die jede Verwechslung verhindern **(ABF).**

Die 25-Amp.-Modelle werden auf Wunsch mit einem zusätzlichen Plombendeckel geliefert **(ABP).**

Verlangen Sie auch bei Ihrem Grossisten stets Weber-Fabrikate.

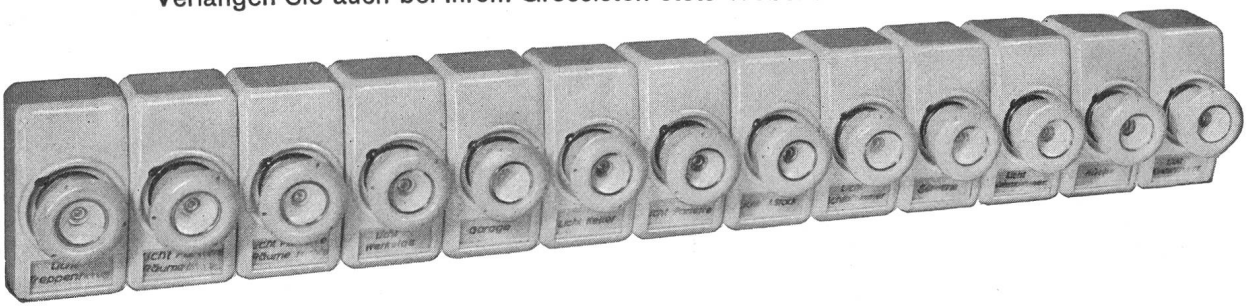

WEBER AG EMMENBRÜCKE (SCHWEIZ) TEL. (041) 52244

Fabrik elektrotechnischer Artikel und Apparate

Grösse I Pmi = 86 x 86 mm

No. 76303 Pmi
Diese Steckdosen sind
mit Isolierpresstoff-
Abdeckplatten
Farbe 61 (crême-weiss) oder
62 (elfenbeinfarbig) lieferbar

Adolf Feller AG Horgen

Mehrfach-Steckdose mit
Schutzkontakt

2 P + E 10 A 250 V
Ausführung für 3 Stecker

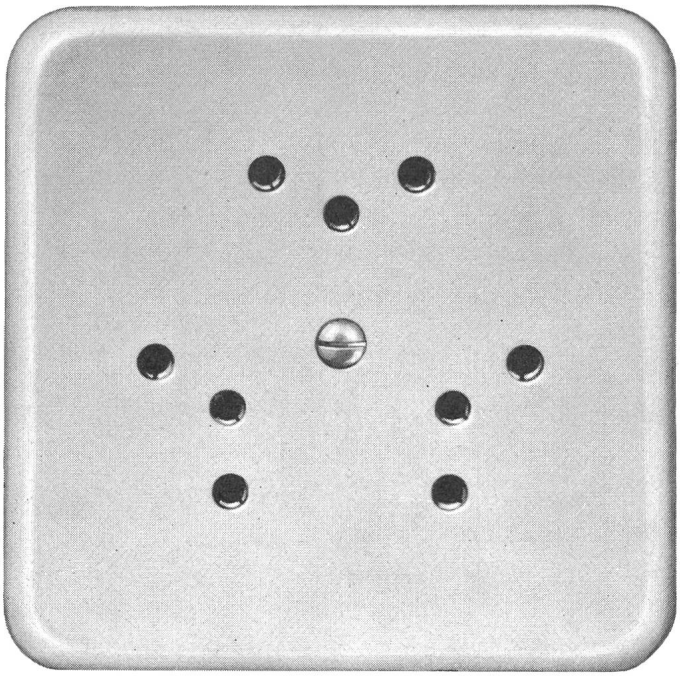

Verschiedene unserer
Modelle wurden mit
der Anerkennungsurkunde
„Die gute Form"
ausgezeichnet.

EMA AG MEILEN-ZH FABRIK ELEKTRISCHER MESSAPPARATE TEL. 051.730777

Pfeiffer

Hochvakuumtechnik

Ein Beispiel aus unserer Fertigung von Standard-Anlagen, die in Grösse, Aufbau und Leistungsfähigkeit den jeweiligen Wünschen angepasst werden.

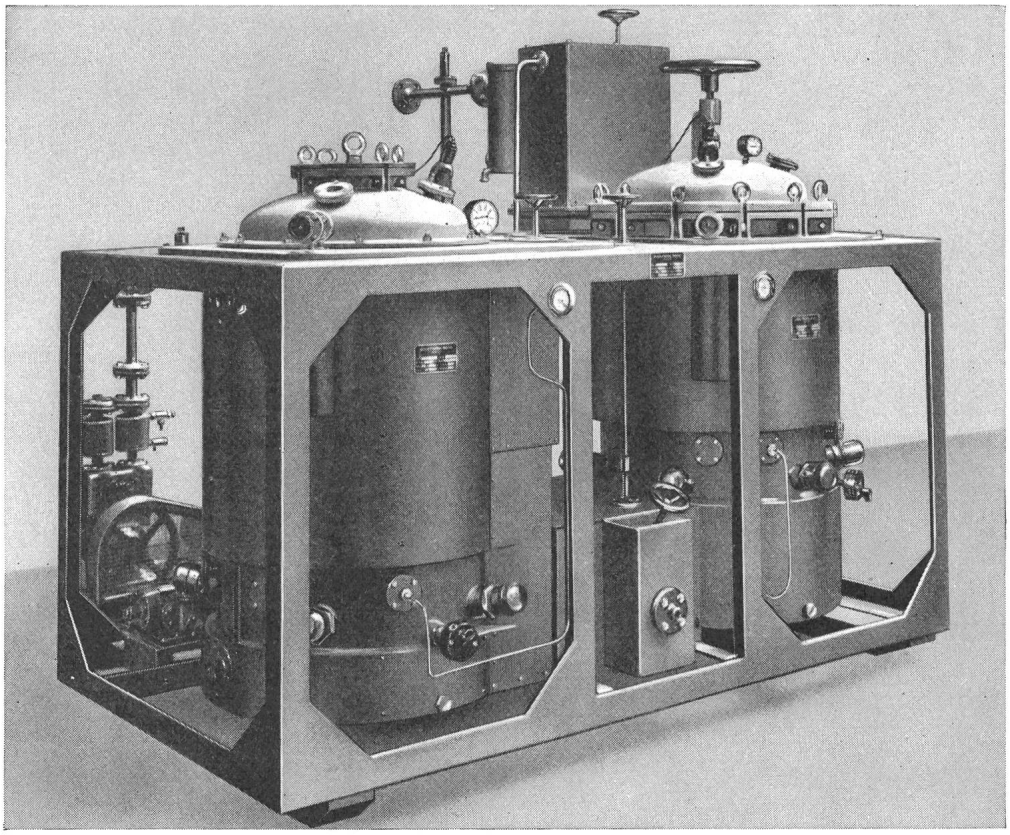

Hochvakuum-Trocken- und Imprägnierungsanlage für Kondensatoren

Betriebsdruck bis 10^{-2} Torr, Fassungsvermögen 200 l. Für Imprägnieröle und -wachse sowie Clophen.

A. Pfeiffer GmbH, Wetzlar/Deutschland

Schweizer Vertretung: Oscar Kihm, Dipl. Ing. ETH, Zürich 10/49, Rebbergstr. 52 Tel. (051) 44 69 55

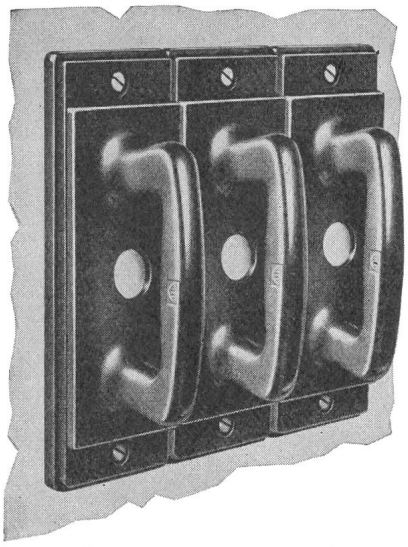

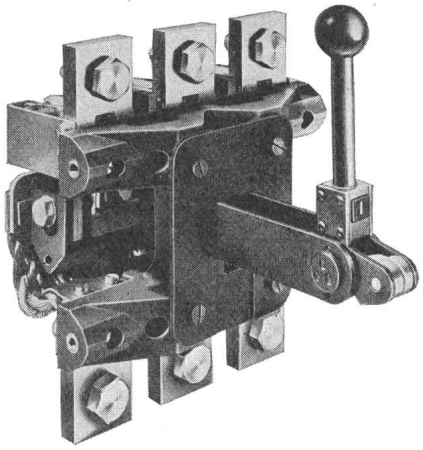

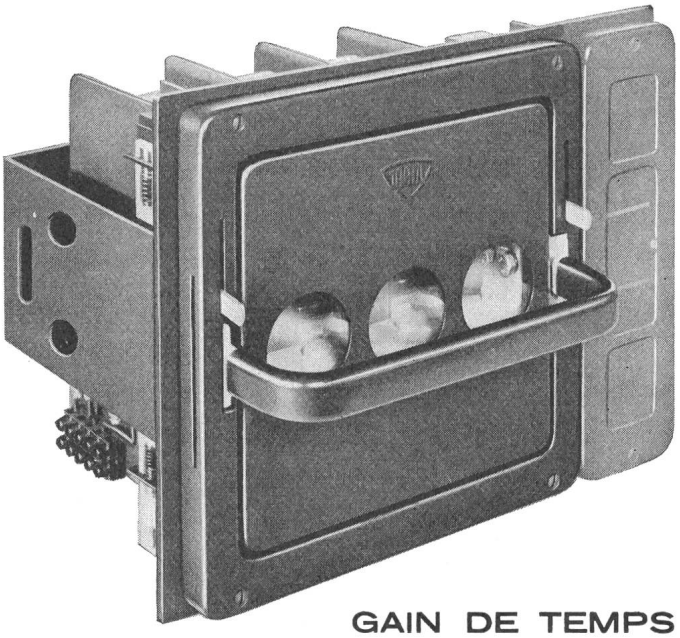

GAIN DE TEMPS
GAIN DE PLACE

2 APPAREILS EN UN

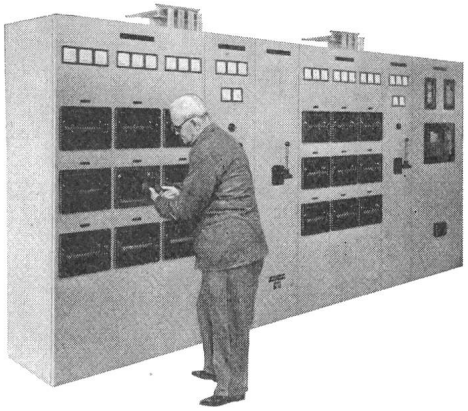

Nos coupe-circuit sectionneurs à haute performance NHS (avec et sans neutre), pour tensions jusqu'à 500 V~, peuvent couper l'intensité nominale des cartouches montées dans l'appareil. Pour cette raison, un seul appareil, d'encombrement réduit, réunit le coupe-circuit et l'interrupteur.

GARDY SA
GENÈVE

TÉLÉPHONE (022) 25 02 26

FABRIQUE D'APPAREILLAGE ÉLECTRIQUE, HAUTE ET BASSE TENSION

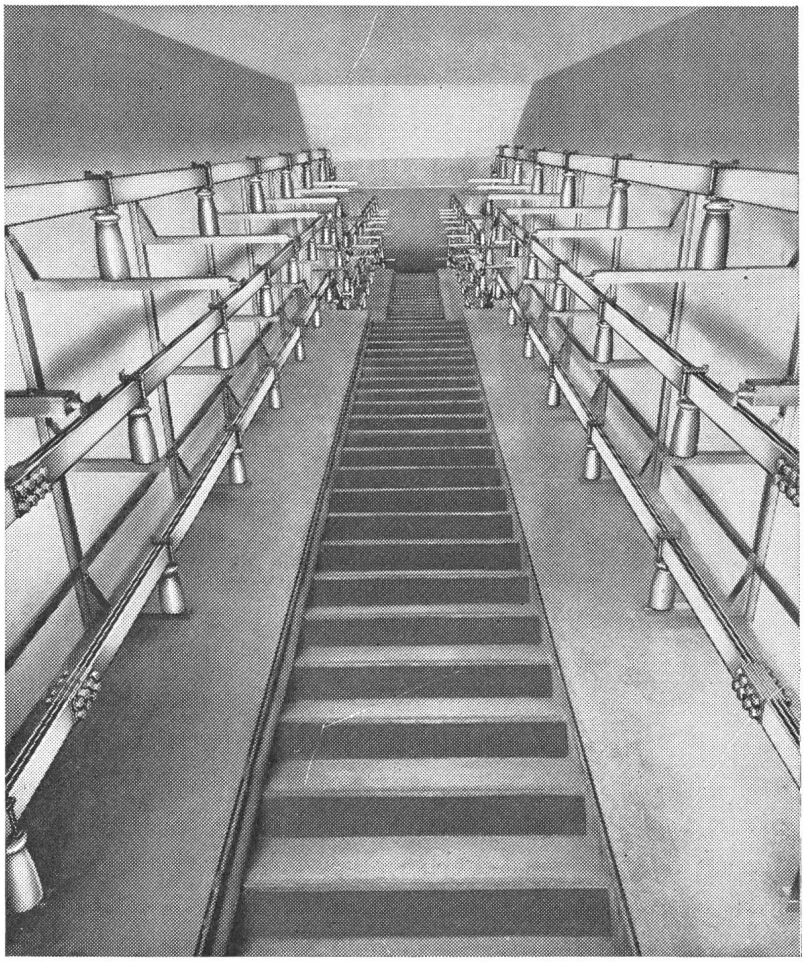

Misoxer Kraftwerke, Schienenkanalanlage, Zentrale Soazza mit etwa 1500 PEYER-ARALDIT-STÜTZEN
Projektierung und Bauleitung:
Elektrowatt AG, Zürich

PEYER-
*ARALDIT-
STÜTZISOLATOREN

für die Erstellung von Hoch- und Niederspannungsschaltanlagen

* ARALDIT ist eine CIBA geschützte Marke

SIEGFRIED PEYER

SIEGFRIED PEYER ING. + CO. ADLISWIL

Telephon 91 77 77

PHILIPS

Voltmètres electroniques reputés

Millivoltmètre à large bande GM 6012

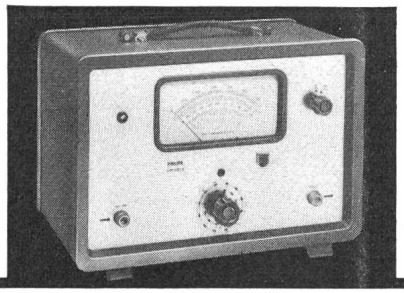

Gamme de fréquence: 2 c/s à 1 Mc/s
Gammes de mesure: 0–1 mV... 0–300V; –80 db... +52 db
Impédance d'entrée: 4 MΩ // 20 pF, resp. 10 MΩ // 10 pF
Tensions d'étalonnage: 30 mV et 10 V (± 1 %); 1 Kc/s
Cadran à miroir et aiguille à couteau
Utilisable comme amplificateur à large bande

frs. 935.–

Millivoltmètre haute-fréquence GM 6014

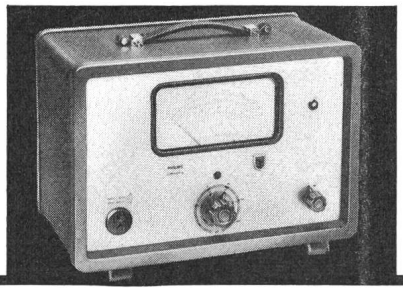

Gamme de fréquence: 1 kc/s à 30 Mc/s
Gammes de mesure: 0–1 mV... 0–30 V; –80 db... +32 db
Impédance d'entrée: 3 MΩ // 7 pF, avec atténuateur 2 pF
Générateur d'étalonnage: 30 kc/s; 30 mV et 3 V (±1 %)
Sonde de mesure cathodyne
Cadran à miroir et aiguille à couteau

frs. 1380.–

Microvoltmètre à courant continu GM 6020

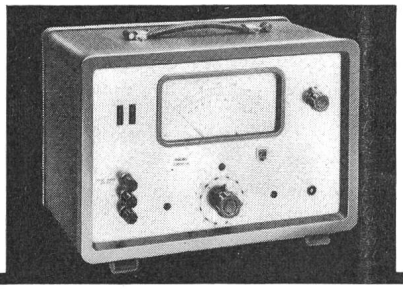

Gamme de mesure A: 0–100 μV... 0–10 V,
Impédance d'entrée 1 MΩ (±1,5 %)
Gamme de mesure B: 0–10 mV... 0–1000 V
Impédance d'entrée 100 MΩ (±1,5 %)
Tension d'étalonnage: 3 mV (±0,5 %)
Indication automatique de la polarité
Utilisable comme galvanomètre jusqu'à 10^{-11} A

frs. 1520.–

Voltmètre à lampe universel GM 6009

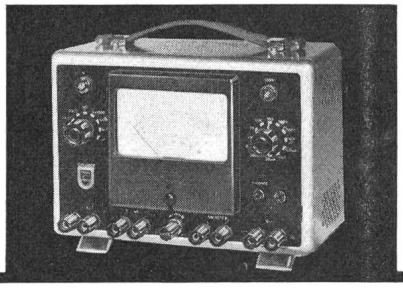

Tensions continues: 0–300 mV ... 0–1000 V
Courants continus: 0–300 μA ... 0–300 mA
Tensions alternatives: 0–1 V... 0–300 V; 20 c/s à 100 Mc/s
Résistances: 10 Ω à 5 MΩ
Tension d'étalonnage incorporée
Stabilité exeptionnelle

frs. 495.–

Instrument électronique universel GM 6058

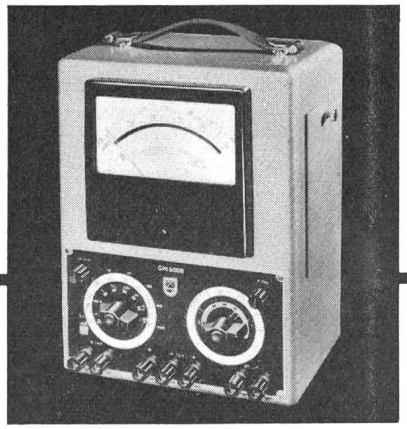

Tensions continues: 0–1 V... 0–1000 V
Courants continus: 0–0,7 μA ... 0–1000 mA
Tensions alternatives: 0–1 V... 0–300 V, 40 c/s à 1000 Mc/s
Courants alternatifs: 0–1 μA ... 0–1000 mA
Résistances: 1 Ω à 1000 MΩ
Capacités: 0–300 pF ... 0–3 μF
3 tensions d'étalonnage incorporées

frs. 1090.–

PHILIPS SA département Industrie Zurich 3 Binzstr. 38
Téléphone (051) 25 86 10 et 27 04 91

Von der General Electric stammten die ersten «Controlled Rectifiers»; General Electric hat deshalb die grösste Fabrikationserfahrung. Zur Vermeidung thermischer Ermüdung werden alle GE «Silicon Controlled Rectifiers» hartgelötet.

Typen für 4,7—10—16—50 und bald auch 60 Amp. Spannungen von 25—400 Volt PIV in 8 Abstufungen — 10 und 16 Amp. Lieferbar ab Lager New York, zum Teil ab Lager Zürich!

Der steuerbare Siliziumgleichrichter vereinigt in sich die Eigenschaften eines Leistungs-Transistors mit denen eines Gleichrichters. Er vereinfacht die Schaltungstechnik. Er steuert und schaltet Ströme mit Geschwindigkeiten von Mikrosekunden. Er ist das Werk führender Elektroniker: ein Qualitätsprodukt der General Electric.

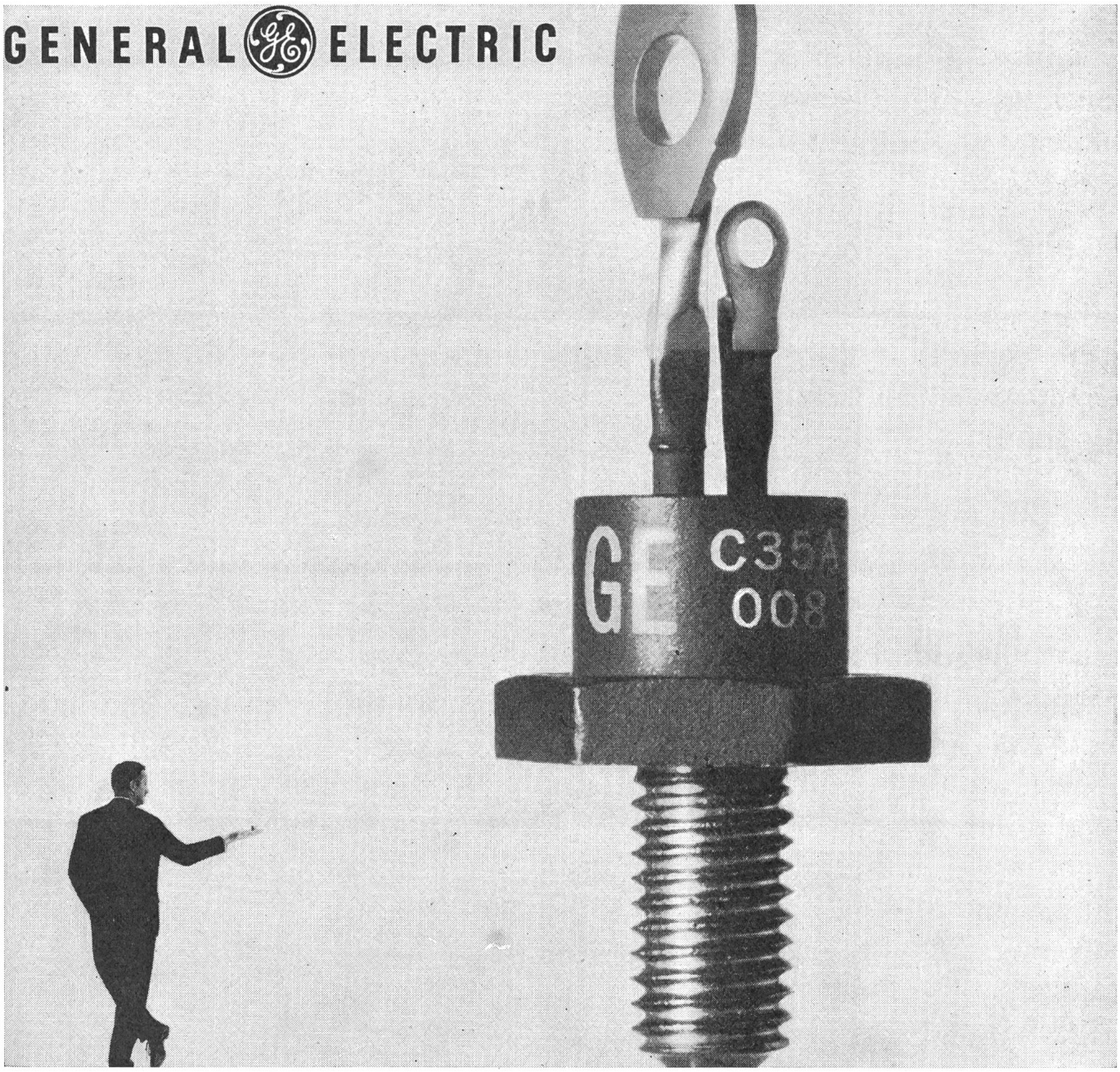

Generalvertretung und Service

Novelectric AG, Zürich
Abt. Industr. Elektrotechnik
Claridenstr. 25, Tel. (051) 25 58 90
Novelectric AG, Bern
Aarbergergasse 40,
Tel. (031) 9 10 91
Novelectric S. A., Genève
9, rue Céard, tél. (022) 26 03 38

SULZER Speicher-pumpen

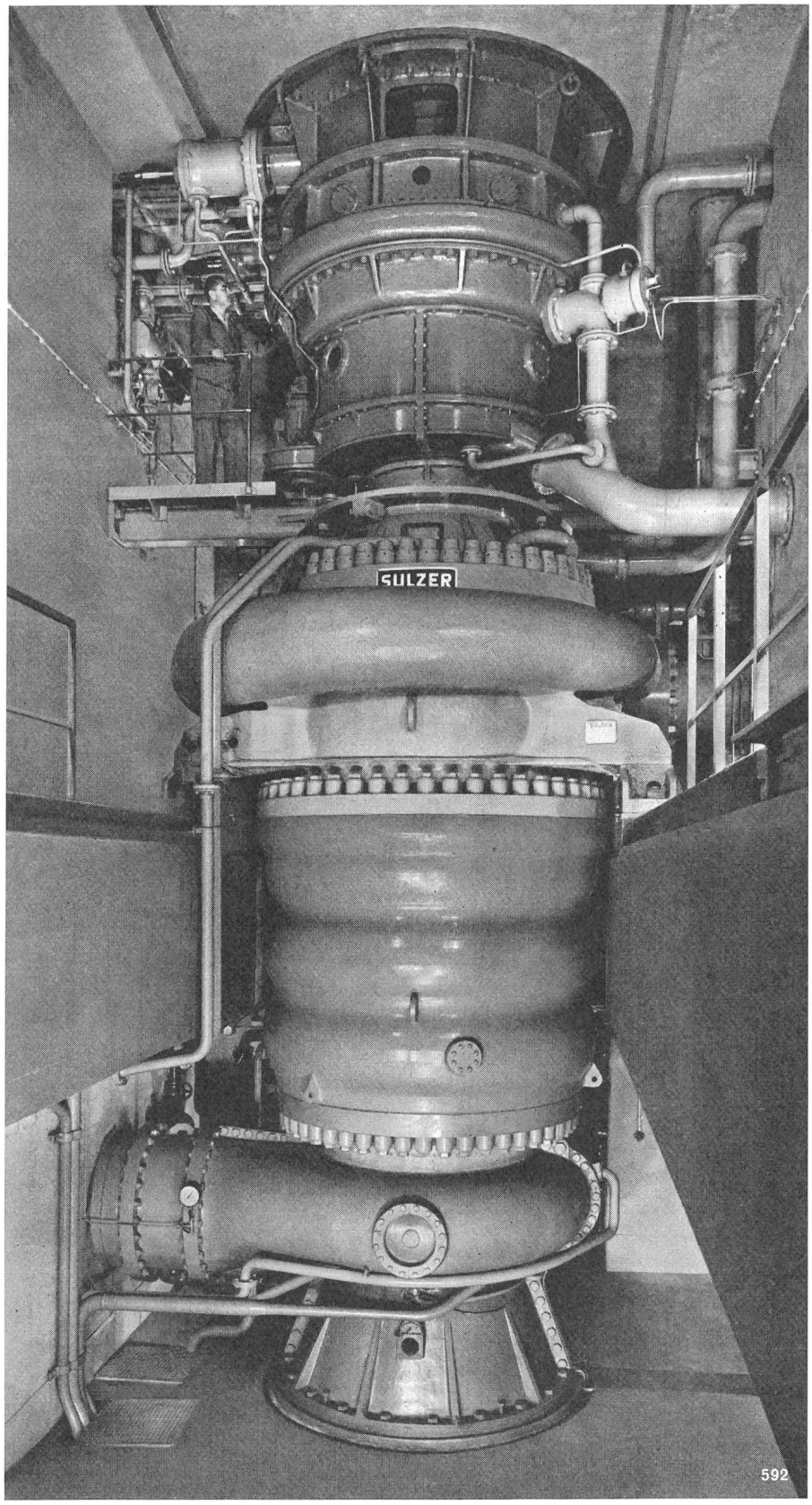

Die für das Lünerseewerk der Vorarlberger Illwerke AG. gelieferte Sulzer-Speicherpumpe für 4,24 m^3/s auf 896—1005 m bei 750 U/min und 58 400 PS.

Unsere Pumpspeicheranlagen sind durch die Verwirklichung neuzeitlicher, hydraulischer Lösungen bekannt, insbesondere für hohe Stufendrücke und hohe Drehzahlen. Dank der gedrängten Bauart ermöglichen sie bei Erreichung höchster Wirkungsgrade niedrige Kosten in der Maschinenanlage und im Krafthausbau. Diese Pumpen lassen sich auch für jedes Gefälle im Umkehrbetrieb als Turbinen bei sehr guten Wirkungsgraden einsetzen und haben sich hierfür bewährt.

Gebrüder Sulzer Aktiengesellschaft Winterthur, Schweiz

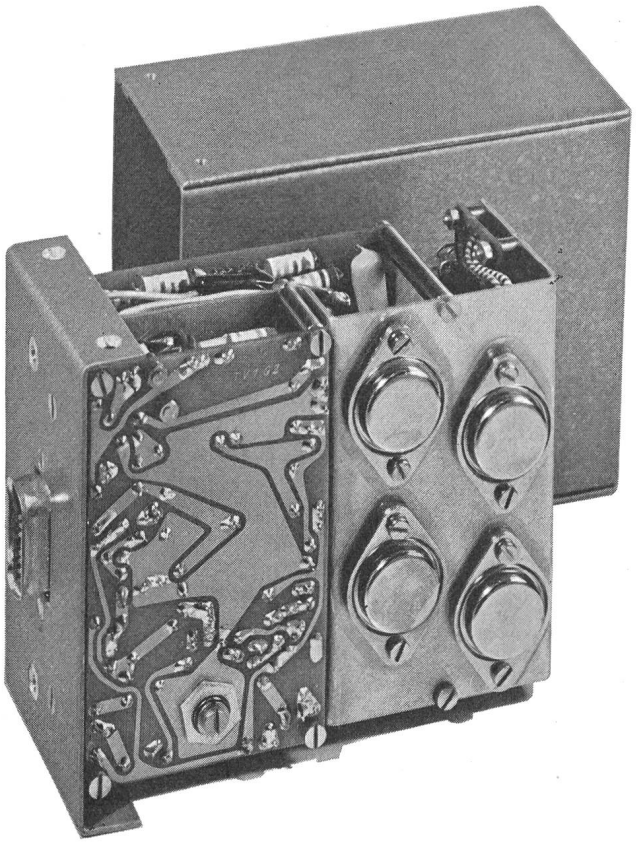

TRANSISTOR GLEICHSPANNUNGS-VERSTÄRKER

für die

- **Analogie-Rechentechnik**
- **Servo- und Regeltechnik**
- **Industrielle Messtechnik**

Ausführung:	ohne Röhren ohne mechanischen Chopper ohne Elektrolytkondensatoren kurzschlußsicher
Verstärkung:	bei 300 kHz 1 bei 50 Hz 3500 bei 0 Hz $> 10^7$
Maximale Ausgangsspannung:	± 50 V
Maximaler Ausgangsstrom:	20 mA bei ± 50 V 100 mA bei ± 25 V
Eingangsimpedanz:	ca. 1 Megohm
Eingangsstrom:	3×10^{-10} Amp.
Drift:	Bei konst. Temperatur 10 µV in 24 Stunden. Anwärmeffekt (30 Minuten) 40–80 µV Temperatureinfluss 2–4 µV/°C
Speisung:	+ 60 V; —60 V; keine Wechselspannung
Preis:	Fr. 980.—

GÜTTINGER AG. für Elektronische Rechengeräte
Niederteufen AR

Harze für die Elektrotechnik

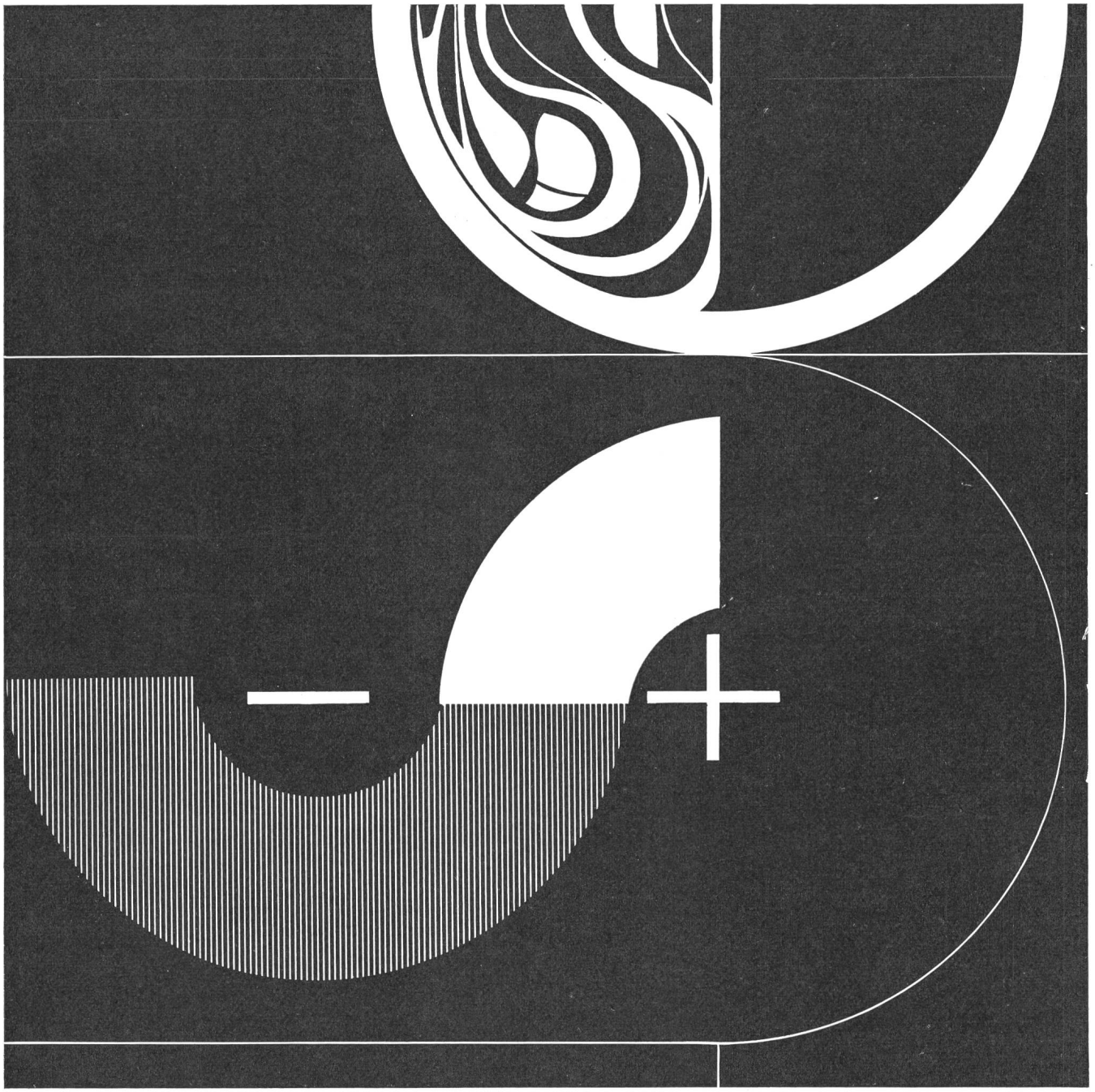

Dank ihrer physikalischen und chemischen Eigenschaften sind ®Araldit-Harze die Werkstoffe der Wahl für die Elektroindustrie

C I B A

Für Drucksachen, Anfragen sowie Beratung durch den technischen Dienst, wenden Sie sich bitte an die Kunststoffabteilung der CIBA Aktiengesellschaft, Basel/Schweiz

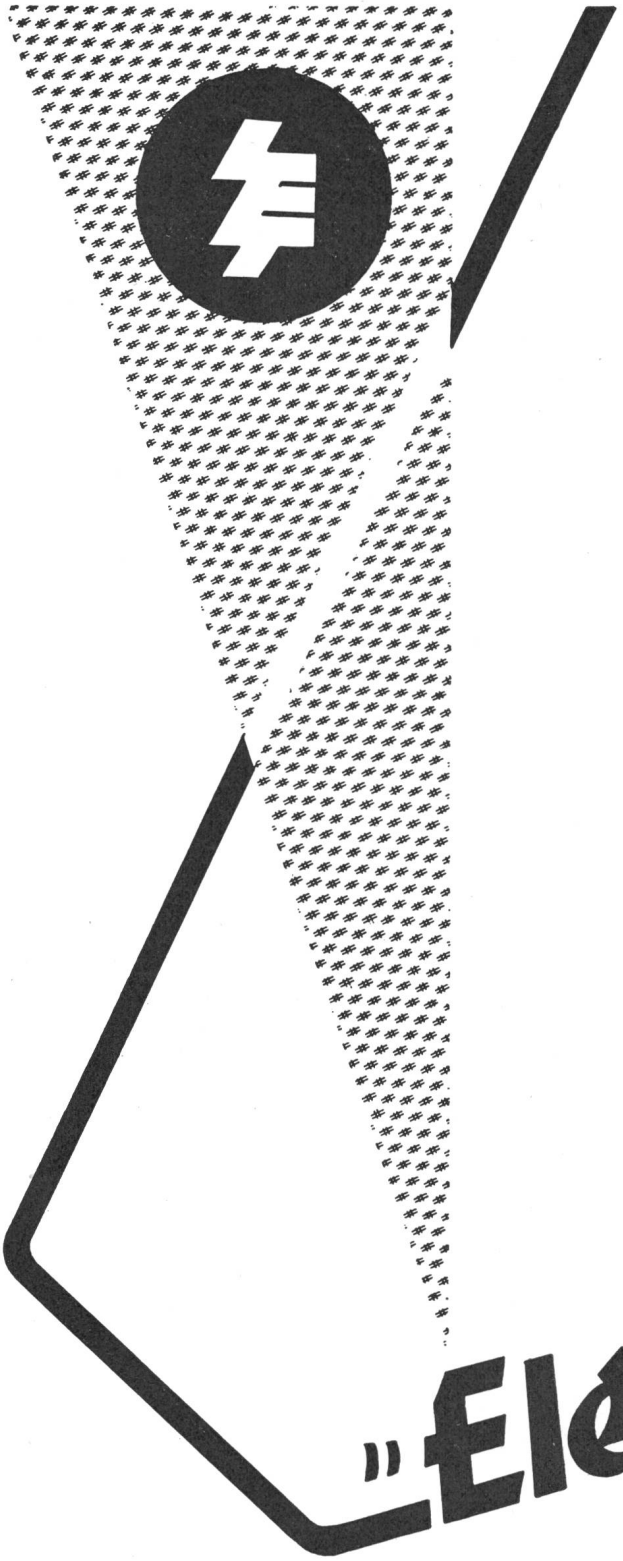

Die polnische Elektroindustrie liefert:

Drehstrommaschinen;
Gleichstrommaschinen;
Leistungs-, Regel- und
Schweisstransformatoren
Verteileranlagen für Hoch- und
Niederspannung;
Elektrische Bergwerkseinrichtungen;
Elektroöfen und -Trocknungsanlagen der
verschiedensten Typen;
Akkumulator-Plattform-Karren und
Gabelstapler
Elektrische u. elektronische Messgeräte;
Zähler;
Rundfunkanlagen u. fernmeldetechnische
Einrichtungen;
Installationsmaterial für Industrieanlagen
und Wohnbauten;
Trocken-Elemente und Akkumulatoren;
Kraftwerkseinrichtungen für die Industrie
und Energiewirtschaft;
Zentralheizungs-Kessel.

Beste Qualität — Niedrige Preise
Kurze Lieferfristen

Alleinexporteur:

Polnische Aussenhandelsgesellschaft für Elektrotechnik
m. b. H.

ELEKTRIM

Warszawa 2, ul. Czackiego 15/17, Postfach 254
Drahtanschrift: ELEKTRIM-WARSZAWA
Fernsprecher: 6 62 71, Fernschreiber: 10415

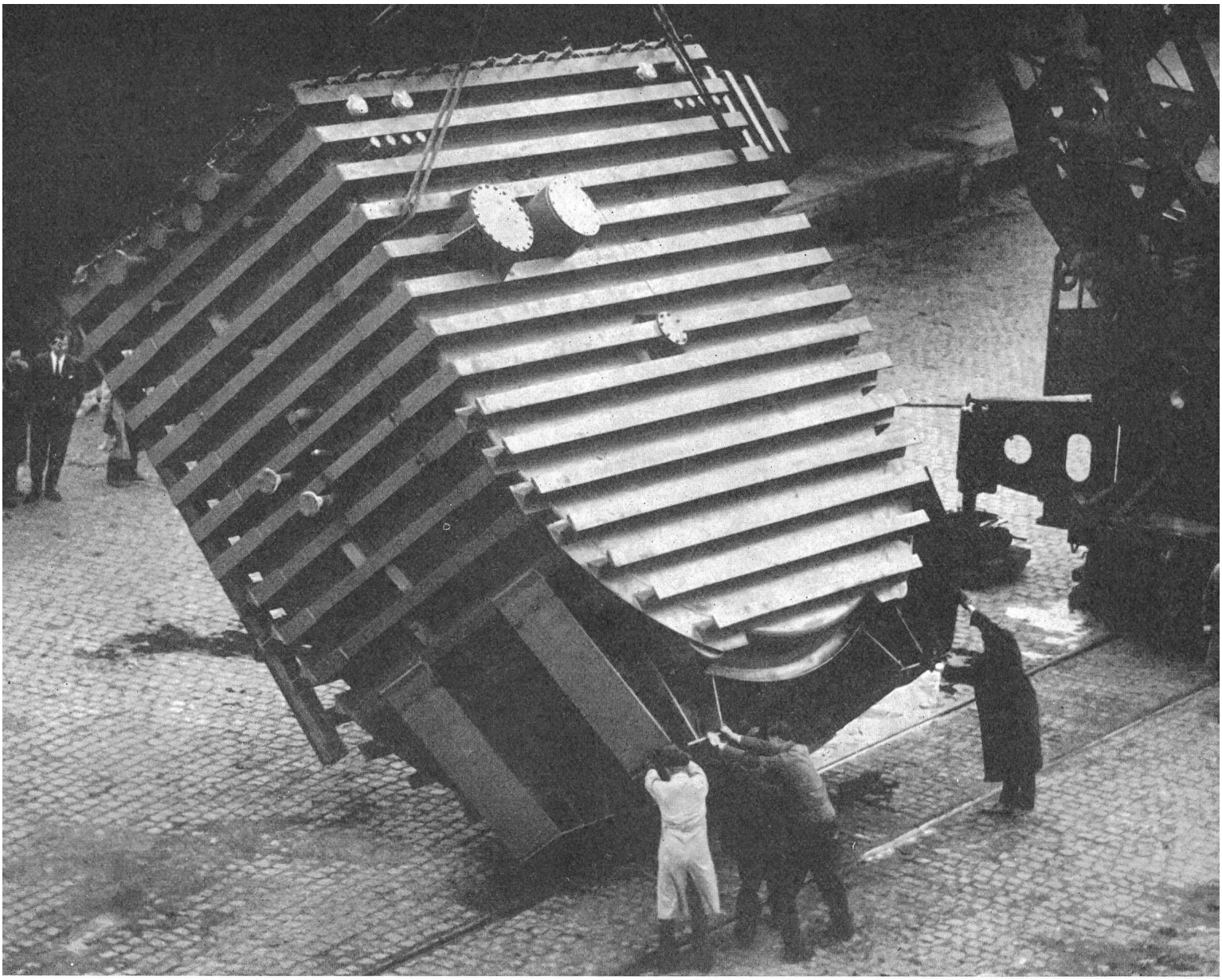

Verladen eines Trocknungs- und Imprägnierbehälters für Hochspannungsölkabel, 6500 kV.

Entgasen, Trocknen, Imprägnieren im Vakuum

Hochspannungsanlagen erfordern hohe Isolationswiderstände, geringe Verlustfaktoren, hohe Durchschlagsfestigkeit und Alterungsbeständigkeit — Forderungen, die nur durch die Anwendung von Fein- und Hochvakuum bei der Herstellung erfüllt werden können.

Vakuum-Verfahren bringen weitere Vorteile: erhöhte Sicherheit bei der Fertigung, schonende Behandlung der Isolation, gleichmässige Prüfwerte, kürzere Fertigungszeiten.

LEYBOLD hat auf diesem Gebiet grosse Erfahrungen. Allein in Europa wird in weit über 100 Betrieben mit LEYBOLD-Hochvakuumanlagen zum Trocknen, Imprägnieren, Entgasen und Abfüllen gearbeitet.

Bitte teilen Sie uns Ihre Probleme mit, und nutzen Sie unsere Erfahrungen auf diesem Gebiet.

LEYBOLD

LEYBOLD-HOCHVAKUUM-ANLAGEN GMBH. — KÖLN-BAYENTAL

MODELL QR 70-2

Eingang: 200 – 235 V~

Ausgang: kontinuierlich einstellbar zwischen ca. 0,1 – 70 V=

Belastung: 0 – 2 A

Regelgenauigkeit: ± 0,2%

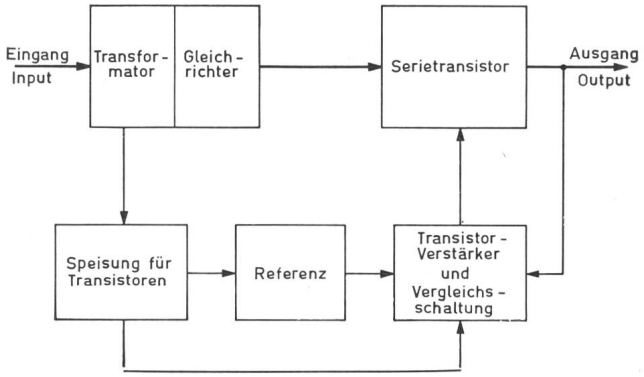

QR-Nobatrons

SORENSEN-ARDAG

Eichstrasse 29 Zürich 3/45 Tel. 051/33 77 57

Verkaufsbüro Kernstrasse 8, Tel. (051) 27 30 60

TROG/VSG

SYLVANIA

...gibt an Tausenden von Arbeitsplätzen besseres Licht

von 4-30 Watt für Kleinbeleuchtungen und Sonderzwecke
40 Watt für Standardleuchten
Spezialröhren für bakterientötende Bestrahlungsgeräte
Schwarzlichtlampen für Kopier- und Reklamezwecke
stets ab Lager lieferbar

Generalvertretung: **TRACO** Trading Company Ltd. Zürich 2 / Jenatschstrasse 1

ALLES SCHOEN UND RASCH BESCHRIFTEN

MIT DEM NEUEN DYMO PRAEGE APPARAT.

ZUM BEISPIEL DOSSIERS MUSTERKOLLEKTIONEN

GESTELLE KLEIDERSCHRAENKE

LEITUNGEN UND

NOCH VIELES

ANDERE...

Einfach:

Die Bedienung des DYMO Präge-Apparates ist in wenigen Sekunden erlernbar. Buchstaben oder Zahlen einstellen — drücken — Klebeband wegschneiden und aufkleben — das ist alles!

Klebeband aus PVC in 7 Farben:

schwarz, rot, gelb, transparent, blau, grün, braun und aus Aluminium.

DYMO

eine faszinierende Neuheit, hundertfach verwendbar!

CELLPACK

Cellpack A.G., Wohlen (AG)
Tel. 057/6 22 44

Vielseitig:

In jedem Büro und in jedem Betrieb gibt es zahlreiche verschiedenartige Anwendungen für geprägte Etiketten — vom Beschriften von Dossiers, Mappen, Schrankfächern, Schubladen und Musterkollektionen bis zum Kennzeichnen von Kleiderschränken, Gestellen, Leitungen, Koffern usw.

Bon für Kurz-Demonstration B2

Ich/wir bitte(n) Sie um eine unverbindliche Demonstration des DYMO Präge-Apparates nach telephonischer Voranmeldung.

Firma: _____

Telephon: _____

Adresse: _____

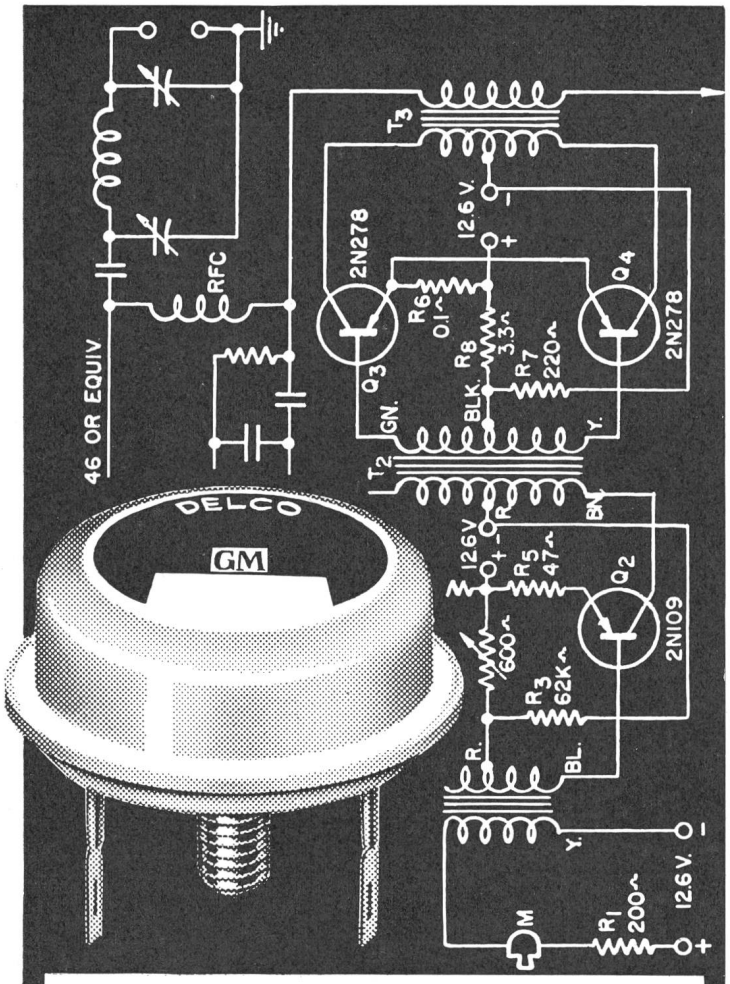

DELCO

Leistungstransistoren

Typen mit

- Maximumkollektorstrom bis 50 A
- Kollektor-Diodenspannungen V_{CB} 100 V (V_{EB} = -.1,5 V)
- Maximum Kristalltemperatur von 95° C

Silizium-Leistungsdioden

Muster ab Lager

GENERAL MOTORS SUISSE S.A.
BIENNE SUISSE

SIEMENS

BELEUCHTUNG

Die Aufgaben des modernen Bürobetriebes sind infolge der Verkürzung der Arbeitszeit gewachsen. Konzentrierte und fehlerfreie Arbeit erfordert aber eine einwandfreie Beleuchtung.

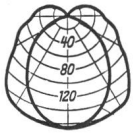

Unsere Lichttechniker sind Spezialisten in der modernen Büro-Beleuchtung. Nutzen Sie ihre Erfahrung bei der Planung und Ausführung. Wählen Sie SIEMENS — auch für Beleuchtung.

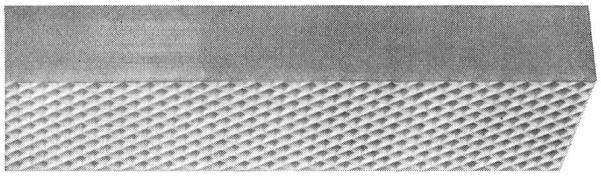

Gerne senden wir Ihnen die ausführliche Dokumentation

SIEMENS
ELEKTRIZITÄTSERZEUGNISSE AG
Zürich, Löwenstr. 35, Tel. (051) 25 36 00
Lausanne,
1, chemin de Mornex, Tel. (021) 22 06 77

Durch einfachen Fingerdruck...

wählen Sie die gewünschte Einstellung des Backofens!

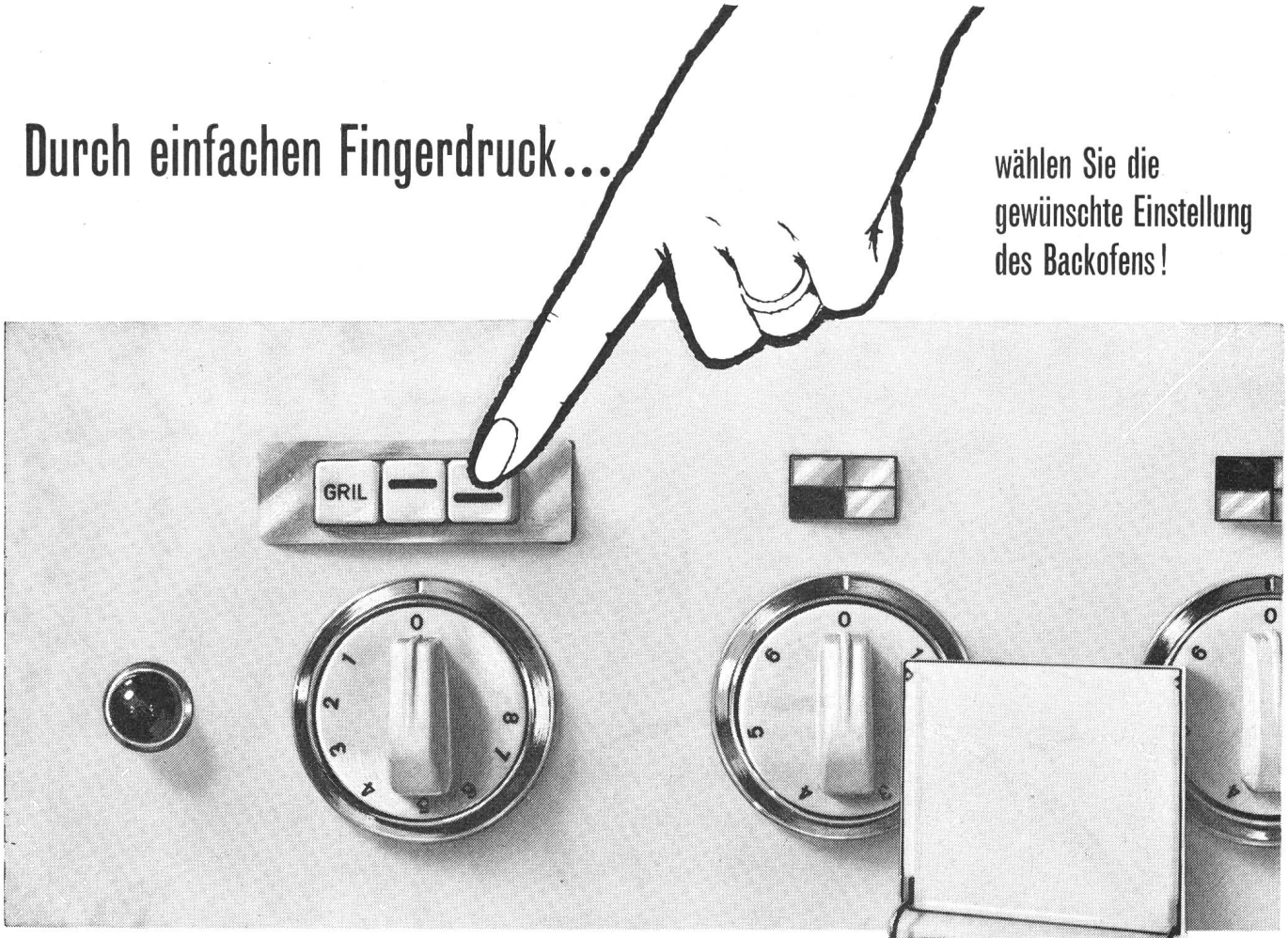

DOUSSE

*** Die 3 Drucktasten**

mit dem Backofen-Schalter 8 Stufen erlauben das Einschalten :

1. Der Unterhitze allein
2. Der Oberhitze allein
3. Der Unter- und Oberhitze gemeinsam
4. Des Infrarot-Grills

* Alle Einstellungen durch Präzisions-Thermostat kontrolliert

Der neue elektrische Kochherd MENA-LUX

Modell « EUROP » Serie 600

- Grosser Backofen
- Kontrollampen
- Genau regulierbare Kochplatten
- Gegen vorne gesicherter Deckel
- Geräteschublade

usw.

Verschiedene Modelle ab **Fr. 410.–**

Mena-Lux

MENA-LUX A.G. MURTEN

richtet Ihre ganze Küche ein!

SECI-Widerstände

drahtgewickelt und spezialemailliert,

mit unbegrenzter Lebensdauer, für die Beheizung von Apparategehäusen zur Verhinderung von Kondenswasserbildung

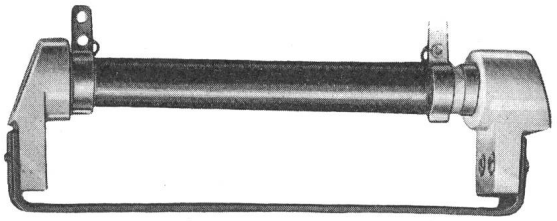

Widerstände auf Träger montiert, für grössere Leistungen bis 350 W, für alle Zwecke

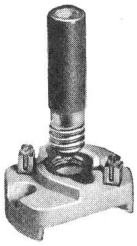

Widerstände zum Einschrauben in Sockel mit Gewinde E 14 oder B 15, für Leistungen von 4 und 10 Watt ab Lager lieferbar

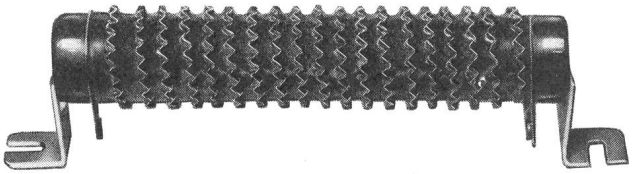

Niederohmige Widerstände bandgewickelt und emailliert, hochbelastbar

OSKAR WOERTZ Basel
TEL. (061) 34 55 50

Allein-Vertretung für die Schweiz

Forschung und Prüfung . . .

sind heute bei der Drahtisolation wichtiger denn je. Wir wissen dies und legen entsprechend Wert darauf, daß kein Produkt unseren Betrieb verläßt ohne vorher gründlich durchdacht und geprüft worden zu sein

WILDEGG KUPFERDRAHT-ISOLIERWERK AKT.-GES. WILDEGG

INTERMETALL

HALBLEITER

Kleintransistoren

Ge Micro-Miniatur-Typen
Gehäuse ϕ = 3 mm, Länge = 4 mm
Verlustleistung: 30 mW

OC 331 β = 27 (20 . . . 35) rot
OC 341 β = 40 (30 . . . 50) gelb
OC 342 β = 65 (50 . . . 80) grün
OC 343 β = 100 (80 . . . 120) weiss
OC 351 β = 160 (>120) braun
OC 361 β = 40 (30 . . . 50) orange
OC 362 β = 65 (50 . . . 80) blau
OC 363 β = 100 (80 . . . 120) grau
} Rauschfaktor F = 4 (<7) db

Ge-Miniatur-Typen
Gehäuse ϕ 3,7 mm, Länge 7 mm

OC 330 β = 25 (20 . . . 30)
OC 340 β = 70 (30 . . . 120)
OC 350 β = 150 (>120)
OC 360 β = 40 (30 . . . 50) orange
OC 360 β = 65 (50 . . . 80) blau
OC 360 β = 100 (80 . . . 120) grau
} Rauschfaktor F = 5 (<7) db

Ge-Standardreihe
Gehäuse ϕ 5 mm, Länge 8,5 mm

OC 303 β = 26 (20 . . . 35)
OC 304/1 β = 40 (30 . . . 50)
OC 304/2 β = 65 (50 . . . 80)
OC 304/3 β = 100 (80 . . . 120)
OC 305/1 β = 150 (120 . . . 180)
OC 305/2 β = 230 (>200)
OC 306/1 β = 40 (30 . . . 50)
OC 306/2 β = 65 (50 . . . 80)
OC 306/3 β = 100 (80 . . . 120)
} Rauschfaktor F = 5 (<7) db
OC 307 Schalter 32 V 250 mA
OC 308 Endstufe (2 × OC 308) = bis 500 mW
OC 309 Schalter 60 V 250 mA
OC 318 Endstufe (2 × OC 318) = bis 1400 mW

Anwendungsbeispiel:

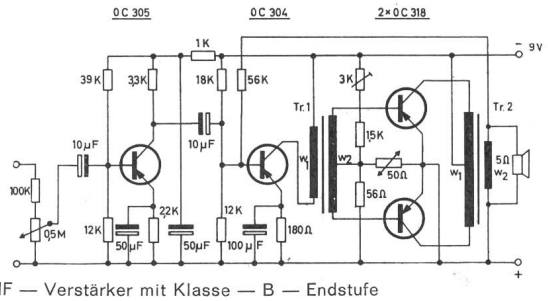

NF — Verstärker mit Klasse — B — Endstufe

In der Schweiz und Liechtenstein vertreten durch TUNGSRAM

13

Bei Einsendung dieses Gutscheines an TUNGSRAM Zürich 27, Postfach 347, erhalten Sie ausführliche Unterlagen über obige Artikel.

Name

Adresse

in Firma

Stellung in dieser Firma

TUNGSRAM AG

Carouge/Genf

Verkaufsbureau Zürich 27, Postfach 347
Telefon (051) 27 32 55

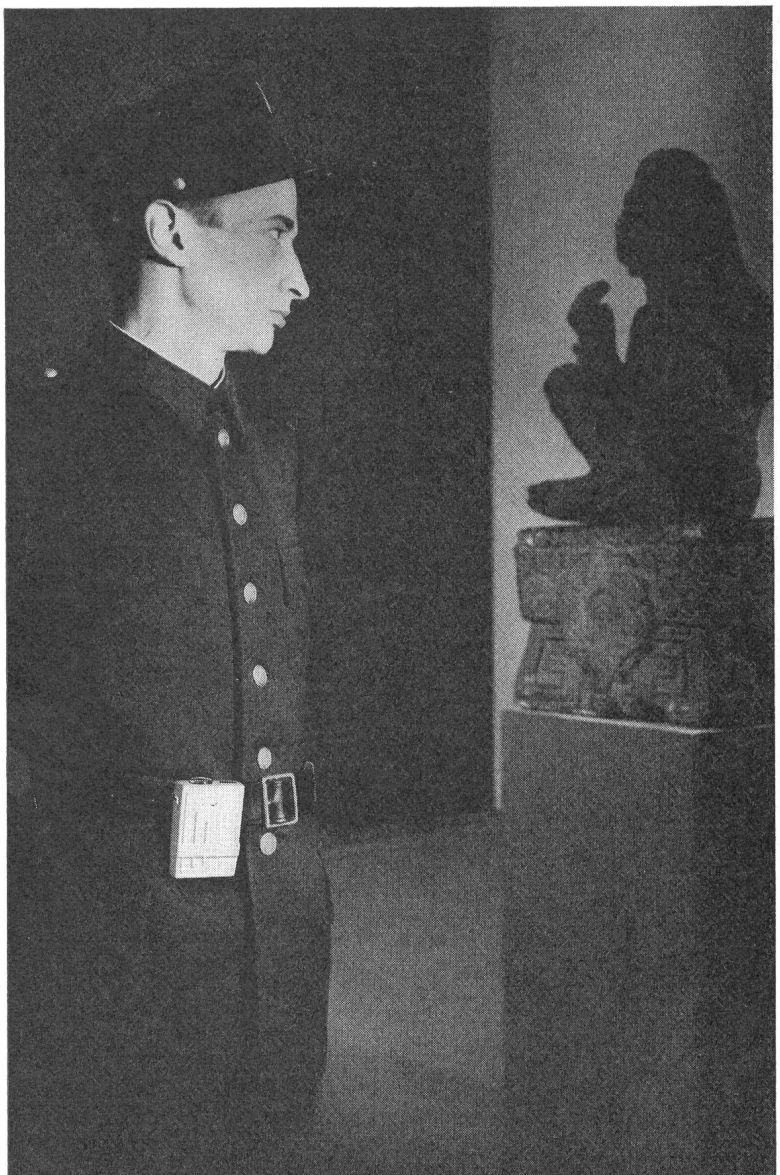

Gesucht — Gefunden!

Mit den drahtlosen Personensuchanlagen finden Sie Ihre Mitarbeiter überall und jederzeit, auch in Hallen, Treppenhäusern, Liften, Höfen usw.
Wir führen Ihnen gerne bestehende Anlagen vor.

Hasler AG Bern

Zweigniederlassung in Zürich und Büro in Basel

AEG

Al-Ni-Drehzahlwächter

Der Al-Ni-Wächter dient als Impulsgeber bei Gegenstrombremsung und zur Drehzahlüberwachung. Seine Umschaltkontakte sind für beide Drehrichtungen unabhängig und bequem nach einem Merkraster einstellbar.

Patentierte Ruhestellungs-Schaltung zum Einrichten von Maschinen.
Einfacher Anbau an Motoren.
Betriebsdrehzahl bis 3600 U/min.
Schaltdrehzahlen: 80—500 U/min.
Abmessungen: 112 ∅ x 95 hoch.

Zur Anpassung der Schaltdrehzahlen sind Zwischengetriebe lieferbar.

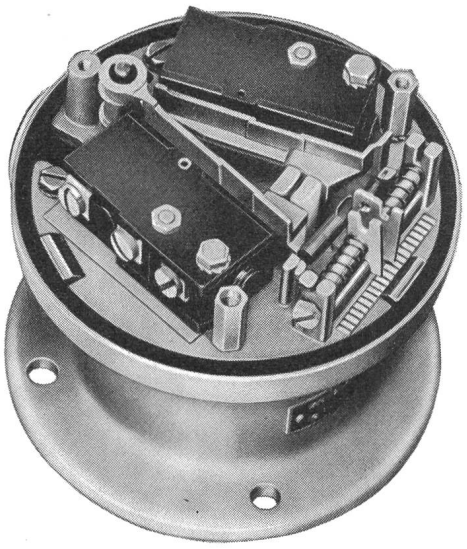

ELEKTRON AG
Zürich 2
Seestr. 31
Tel. 25 59 10

Ringkochplatten in allen Grössen und Ausführungen

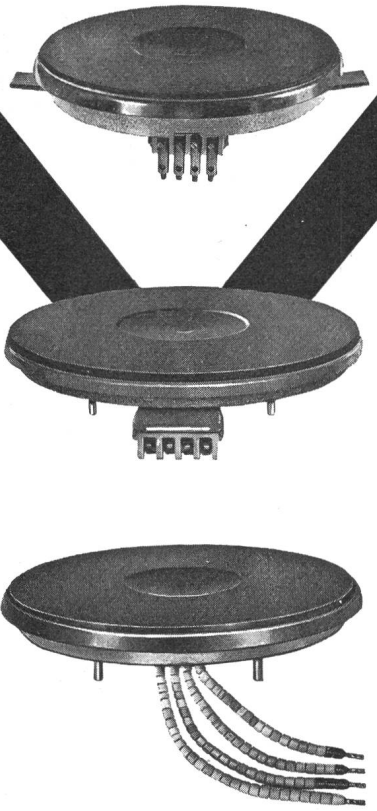

Blitzkochplatten unschlagbar in Qualität und Preis

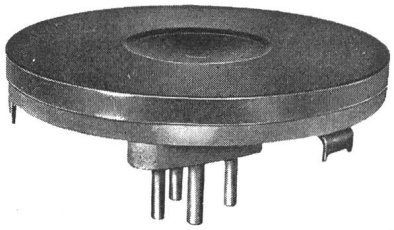

Max Bertschinger & Co.
Lenzburg
Telefon (064) 8 27 12
Spezialfabrik für
elektrische Kochplatten
Gegründet 1922

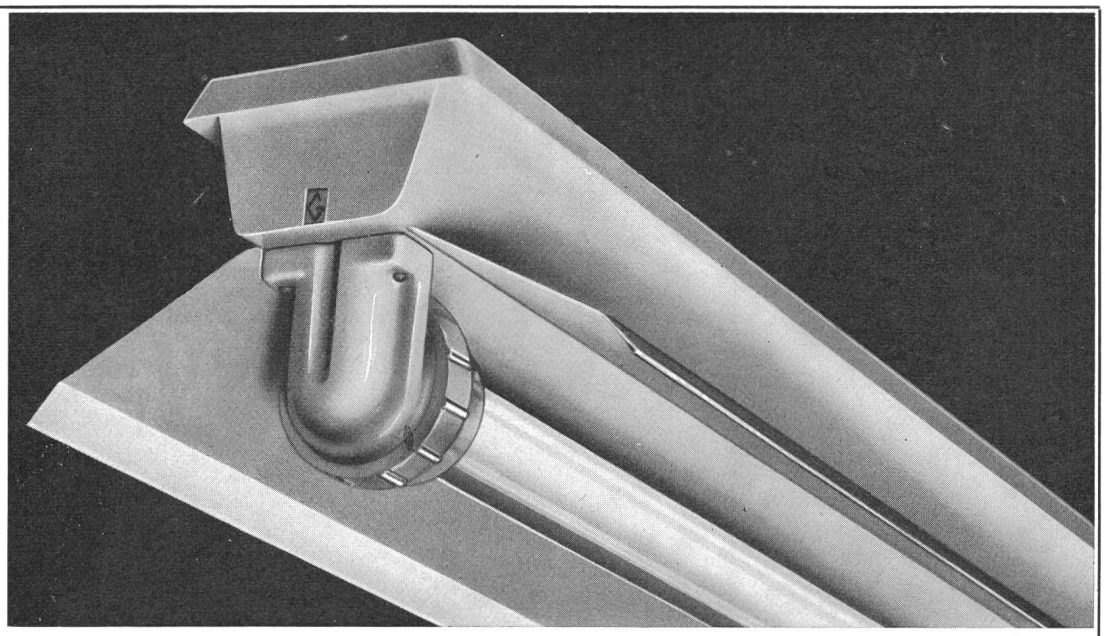

Nr. 82.211 / 40 TF R b

Wir führen viele Nassraumleuchten

Verlangen Sie unsere Offerte, wir beraten Sie gerne

Karl Gysin & Co. AG., Basel 4

Fabrik technischer Leuchten
Lichttechnisches Beratungsbüro
Lothringerstr. 30, Tel. (061) 43 01 20

SAIA

Schaltuhren Zeitschalter

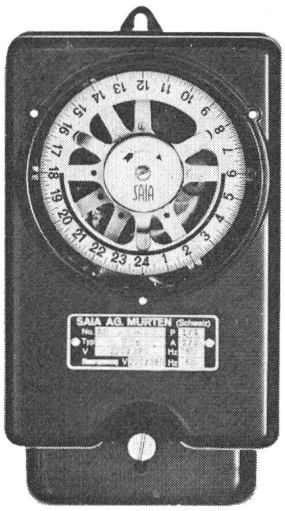

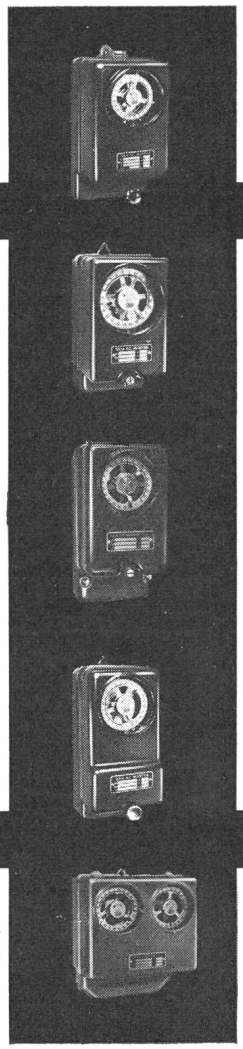

Schaltuhr: 2 A 1...2polig

Zeitschalter: 1 Hauptstromkreis: 10...60 A 1...4polig
1...4 Nebenstromkreise: 2...10 A 1polig

Funktionsauslösung durch Tages-, Wochen- oder astron. Zeitscheiben oder deren Kombinationen

Gehäuse: Isolierpreßstoff, Blech, Guss

Präzisionsankeruhrwerk

automatischer Uhraufzug

3½...6 Tage Gangreserve

Schaltindexe stufenlos verschiebbar

minutengenau einstellbar

kürzeste Schaltperiode ca. 3 Min.

vielseitige Verwendungsmöglichkeiten

Ausführliche Unterlagen durch

Tel. (037) 7 27 75

Saia AG Murten

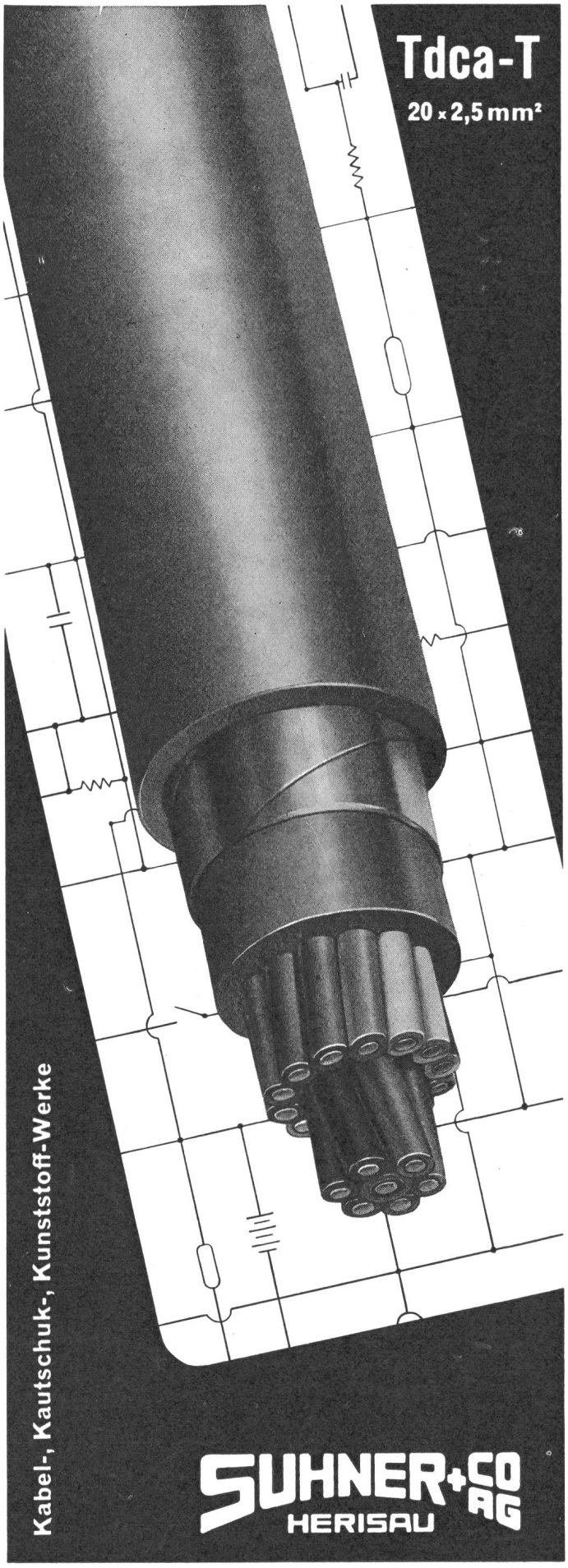

Standard

Spaltpol-Asynchronmotoren

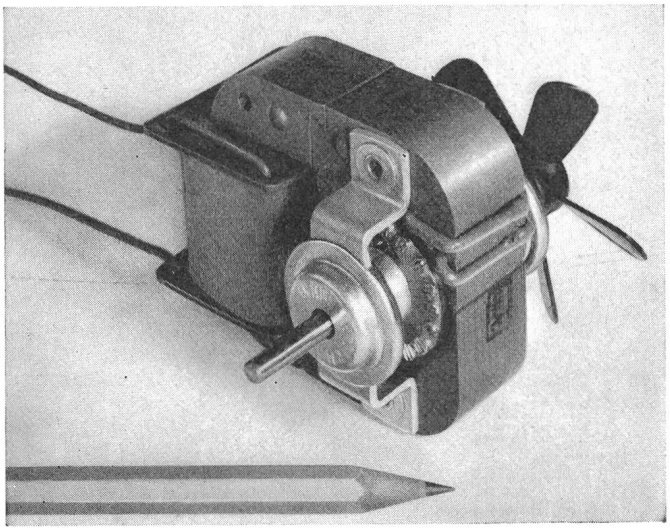

Zweipolige, selbstanlaufende Asynchron-Kurzschlussläufer Motoren für Einphasen-Wechselstrom Anschluss.

Vorteile: Gutes Anzugmoment, Unabhängigkeit der Drehzahl von Netzspannungs- und Belastungsschwankungen, geräuscharmer, völlig radio- und fernsehstörfreier Lauf, wartungsfreier Betrieb.

Verwendung: Fernsteuer- und Regeleinrichtungen, Programmsteuerungen, Projektionsgeräte, Fotokopierapparate, Ventilatoren und Heizlüfter, Kleinpumpen, Werbetechnische Einrichtungen.

Richtpreis: **Fr. 10.- 20.-**

Typen		EM 300	EM 301	EM 302		EM 303	EM 304
Abgegeb. Nennleistung	W	0,8	1,5	2,5	4,5	7	12
Nenndrehmoment	cmg	30	55	95	170	265	460
Nenndrehzahl	U/min	2600	2600	2600	2600	2600	2600
Kippmoment	cmg	60	100	140	280	400	600
Anlaufmoment	cmg	45	65	100	200	300	400

Verlangen Sie ausführliche Datenblätter bei:

Standard Telephon und Radio AG.
Verkaufsabteilung Zürich 4,
Zweierstrasse 35 Tel: 051/25 45 10

1731

ROBO

Freileitungs-Trennschalter

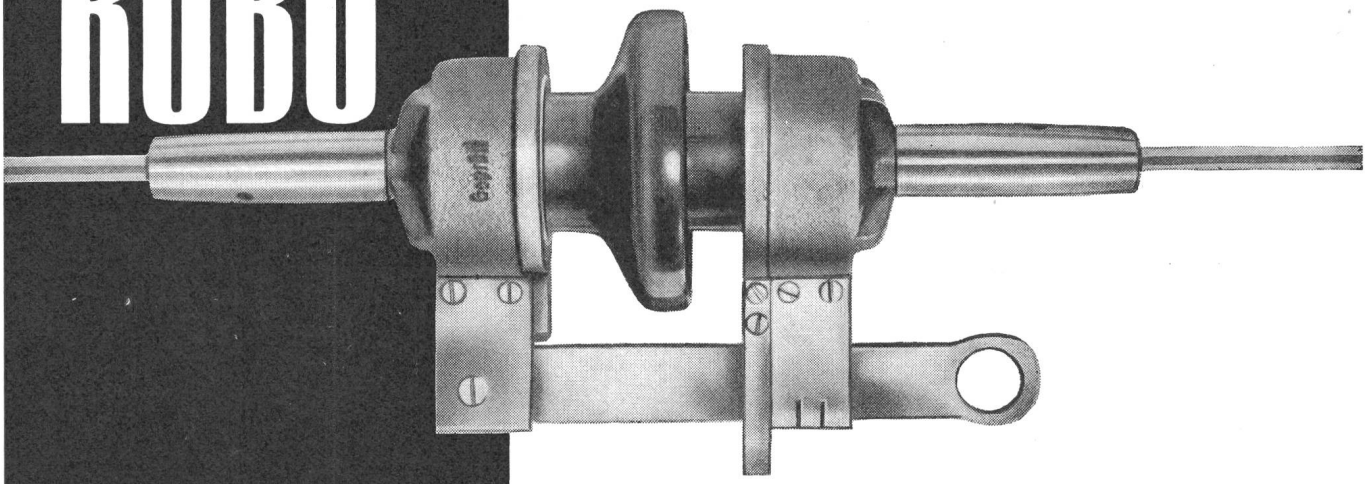

zum direkten Einbau in das Netz

Einfachste Montage: Verkürzen des Kupferdrahtes und Einschieben der Drahtenden in die Konusmuffen. **Ab Lager lieferbar. SEV-geprüft.**
Nr. A 7450 Mod. bis 100 A bei 500 V. Konen für Cu-Drähte 3 3,5 4 4,5 5 5,5 6 mm ⌀
Nr. A 7451 Mod. bis 200 A bei 500 V. Konen für Cu-Drähte 5 6 6,5 7 7,5 8 9 mm ⌀

F. Hartmann AG
Löwenstrasse 32 ZÜRICH Tel. 051/271515
Elektrotechnische Bedarfsartikel en gros

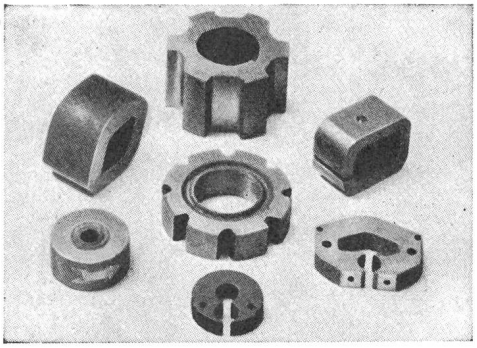

Standardtypen in grosser Auswahl ab Lager; verlangen Sie Dimensionentabelle. Andere Formen und Grössen bei Mengenbedarf auf Anfrage.

Erfahrene Fachleute der Elektrotechnik und Maschinenkonstrukteure schätzen als Einbauelemente die

Permanent-Magnete

Eclipse

wegen ihrer bekannten Konstanz und, wo nötig, hohen Leistung

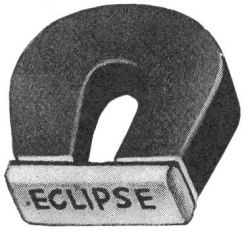

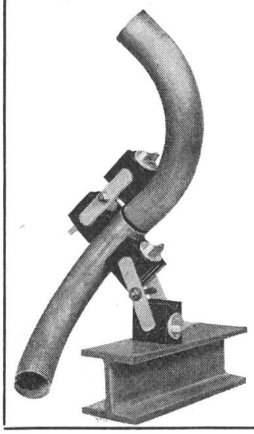

Die schaltbaren «Eclipse» **Gelenk-Magnete Nr. 922** mit je einer Prisma- und Flach-Aufspannung bilden einen weiteren Beitrag zur Rationalisierung vieler Arbeiten, z. B. beim Schweissen, Konstruieren, Montieren, Anreissen, usw. dank der vielseitigen Verstellmöglichkeiten.

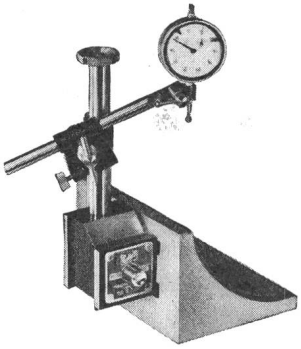

Magnetfuss-Tastuhrenständer. 3 versch. Typen

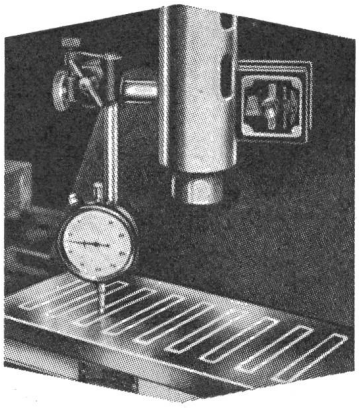

Eclipse Werkzeuge und magnettechnische Geräte

R. SPENGLER ZÜRICH
Ausstellungsstr. 80 Tel. (051) 42 58 58 59

Höchstspannungs-Transformatoren

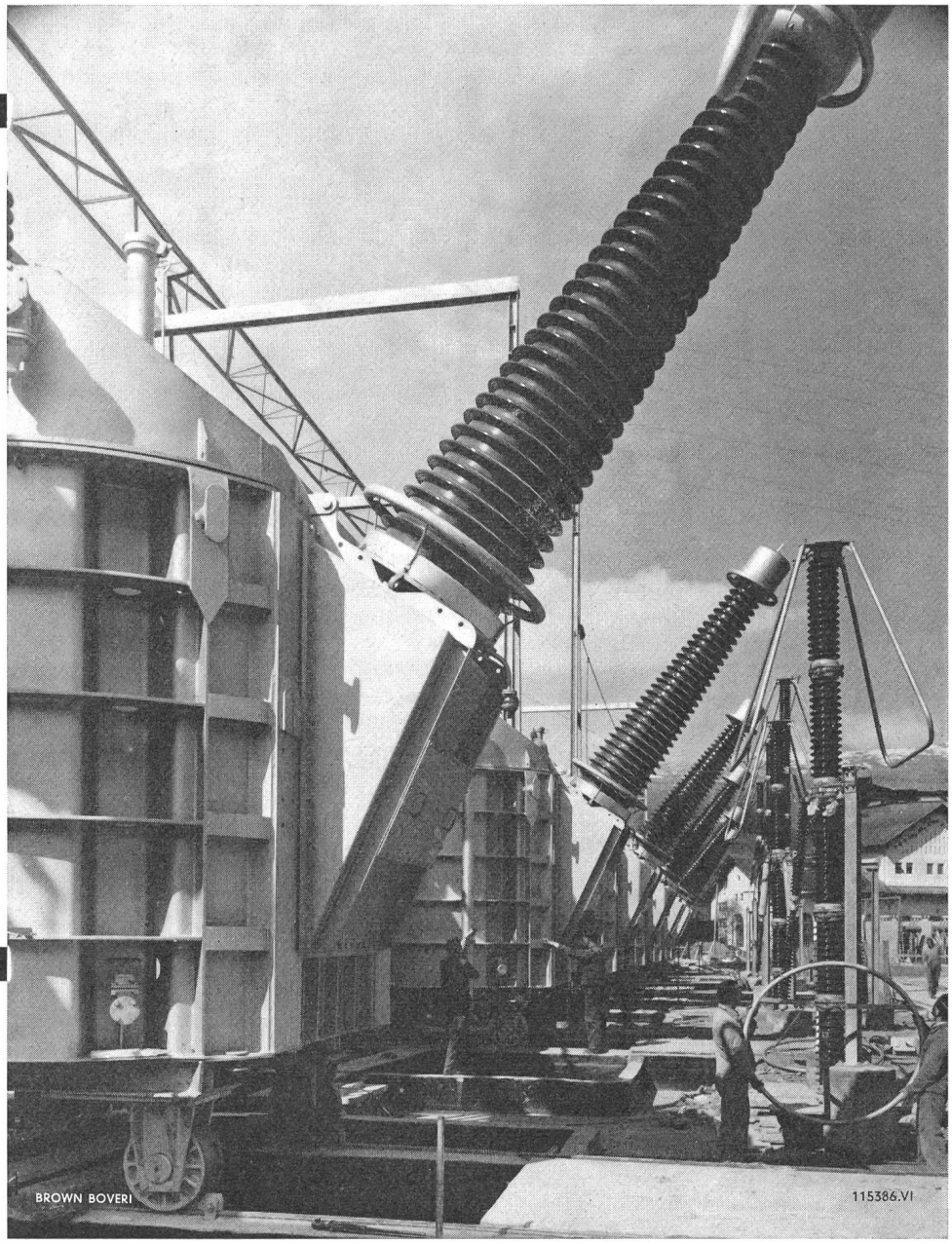

Montage der sieben Brown Boveri 400/3-MVA-Einphasen-Autotransformatoren in der Freiluftstation des Hochdruck-Kraftwerkes Sils im Domleschg (Schweiz) der Kraftwerke Niederrhein AG Thusis. Sie dienen für die Speisung des 400-kV-Überlandnetzes.

Erzeugnisse für 400-kV-Betriebsspannung:

Dreiphasentransformatoren
Durchgangsleistung bis 250 MVA

Dreiphasige Gruppen
bestehend aus drei Einphasentransformatoren, Durchgangsleistung bis 600 MVA

Strom- und Spannungswandler

Druckluftschnelischalter
Ausschaltvermögen bis 30 000 MVA

Brown Boveri Transformatoren sind stoßsicher, arbeiten wirtschaftlich, zeichnen sich durch geringe Bauhöhe aus und haben sich in jahrelangem Betrieb bestens bewährt

A-G. BROWN, BOVERI + CIE.
BADEN · SCHWEIZ