Zeitschrift: Schweizer Ingenieur und Architekt
Herausgeber: Verlags-AG der akademischen technischen Vereine
Band: 115 (1997)
Heft: 39

Werbung

Nutzungsbedingungen
Die ETH-Bibliothek ist die Anbieterin der digitalisierten Zeitschriften auf E-Periodica. Sie besitzt keine Urheberrechte an den Zeitschriften und ist nicht verantwortlich für deren Inhalte. Die Rechte liegen in der Regel bei den Herausgebern beziehungsweise den externen Rechteinhabern. Das Veröffentlichen von Bildern in Print- und Online-Publikationen sowie auf Social Media-Kanälen oder Webseiten ist nur mit vorheriger Genehmigung der Rechteinhaber erlaubt. Mehr erfahren

Conditions d'utilisation
L'ETH Library est le fournisseur des revues numérisées. Elle ne détient aucun droit d'auteur sur les revues et n'est pas responsable de leur contenu. En règle générale, les droits sont détenus par les éditeurs ou les détenteurs de droits externes. La reproduction d'images dans des publications imprimées ou en ligne ainsi que sur des canaux de médias sociaux ou des sites web n'est autorisée qu'avec l'accord préalable des détenteurs des droits. En savoir plus

Terms of use
The ETH Library is the provider of the digitised journals. It does not own any copyrights to the journals and is not responsible for their content. The rights usually lie with the publishers or the external rights holders. Publishing images in print and online publications, as well as on social media channels or websites, is only permitted with the prior consent of the rights holders. Find out more

Download PDF: 12.12.2025

ETH-Bibliothek Zürich, E-Periodica, https://www.e-periodica.ch

EDELWEISS

1x sanieren und 3x sparen.

Wenn Sie Ihre Heizung sanieren und auf Erdgas umstellen, gehen Ihnen gleich drei Wünsche in Erfüllung: 1. sparen Sie wertvollen Raum, weil Sie weder einen Tank noch einen Tankraum benötigen und die Heizung zum Beispiel im Dachstock installieren können. Ausserdem verringern sich so die Kaminfegerkosten deutlich. 2. reduzieren Sie die Schadstoffemissionen mit einem modernen Gasheizkessel auf ein Minimum. Und 3. profitieren Sie bei einem Gas-Kondensationskessel mit tiefen Rücklauftemperaturen und dank der Rückgewinnung von Kondensationswärme aus dem Abgas-Wasserdampf von optimalen Nutzungsgraden. Zusammen mit Brennern, die ihre Leistung stufenlos der Wetterlage anpassen, können Sie somit mehr als 20 % (!) Energiekosten sparen. Sie sehen also: Eine sanierte und auf Erdgas umgerüstete Heizung ist eine äusserst rentable Anlage.

Aktuelle Informationen erhalten Sie beim Verband der Schweizerischen Gasindustrie, Grütlistrasse 44, 8027 Zürich, Telefon 01 · 288 31 31, Fax 01 · 202 18 34.

1+ = erdgas

Rechnen mit dem Faktor Zukunft.

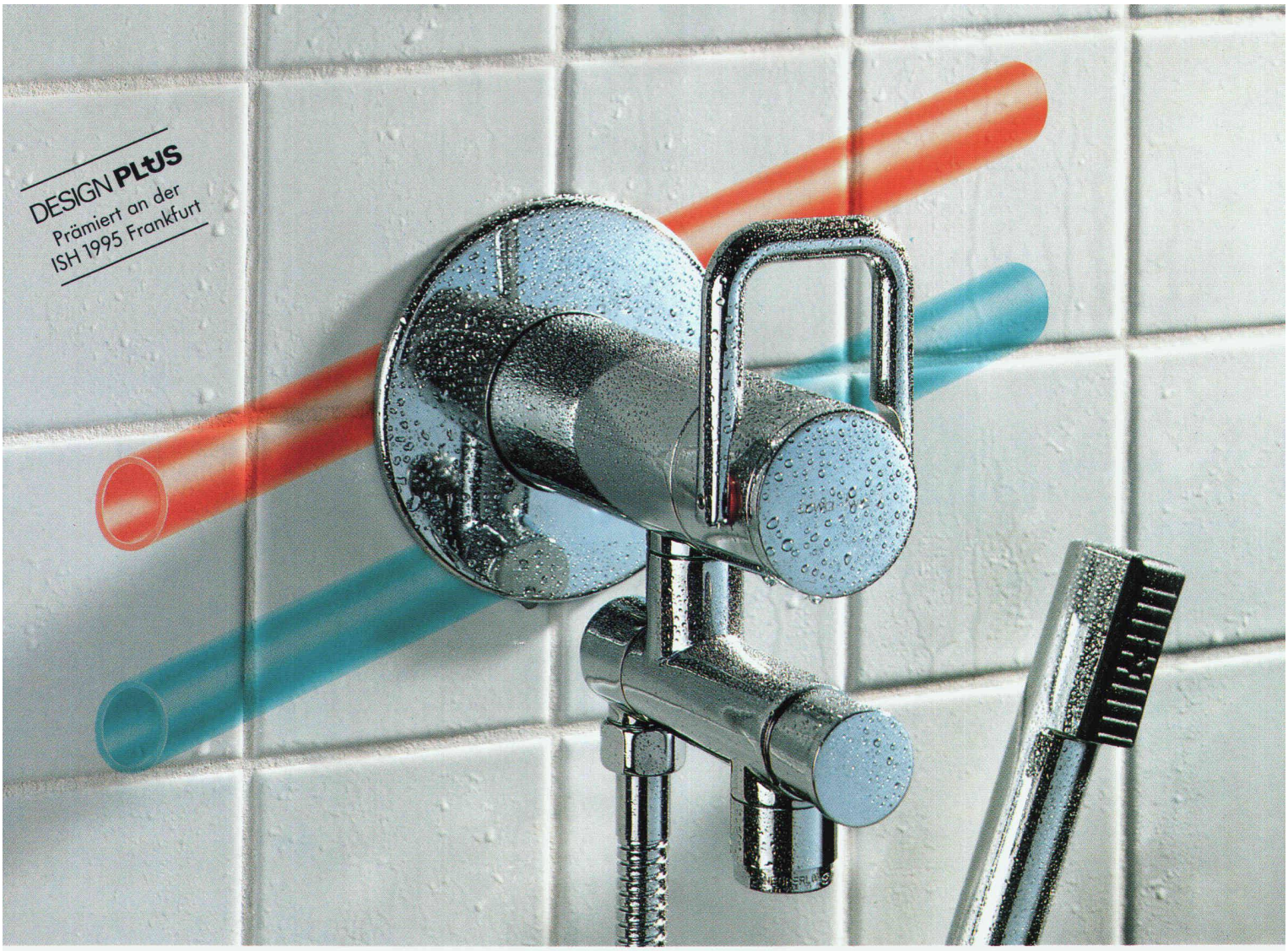

Wassersteckdose

eine Weltneuheit bringt's auf den Punkt

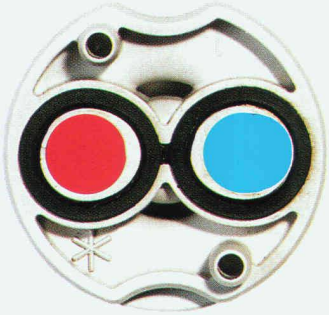

arwa

GEBERIT

Die Einpunktinstallation bringt's auf den Punkt

einfacher – besser – preisgünstiger

Kreuzungsfreie Leitungsführung

Das Umlenkteil erlaubt ein Vertauschen der Warm- und Kaltwasserführung.

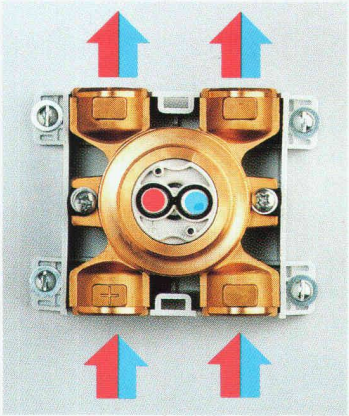

Lageunabhängige Installation

Das Rohbauset ist in jeder Position montierbar. Das Nivellieren entfällt.

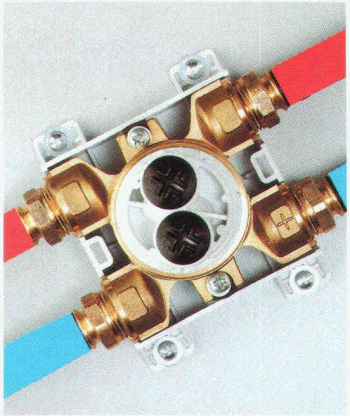

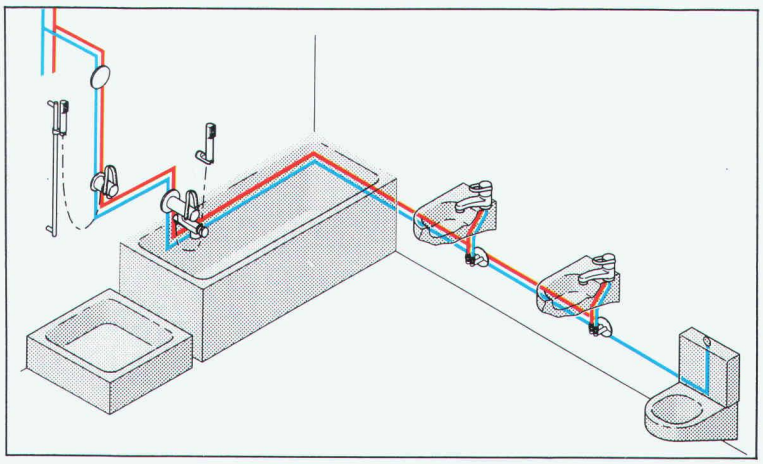

Serieverrohrung

Die direkte, serielle und kreuzungsfreie Verbindung der Zapfstellen spart Material und Arbeit.

arwa

Armaturenfabrik Wallisellen AG
Richtistrasse 2 CH-8304 Wallisellen
Telefon 01-830 31 77
Telefax 01-830 06 30

GEBERIT

Geberit AG
Schachenstrasse 77 CH-8645 Jona
Telefon 055-21 61 11
Telefax 055-28 42 69