Zeitschrift: Schweizer Ingenieur und Architekt
Herausgeber: Verlags-AG der akademischen technischen Vereine
Band: 109 (1991)
Heft: 13

Werbung

Nutzungsbedingungen
Die ETH-Bibliothek ist die Anbieterin der digitalisierten Zeitschriften auf E-Periodica. Sie besitzt keine Urheberrechte an den Zeitschriften und ist nicht verantwortlich für deren Inhalte. Die Rechte liegen in der Regel bei den Herausgebern beziehungsweise den externen Rechteinhabern. Das Veröffentlichen von Bildern in Print- und Online-Publikationen sowie auf Social Media-Kanälen oder Webseiten ist nur mit vorheriger Genehmigung der Rechteinhaber erlaubt. Mehr erfahren

Conditions d'utilisation
L'ETH Library est le fournisseur des revues numérisées. Elle ne détient aucun droit d'auteur sur les revues et n'est pas responsable de leur contenu. En règle générale, les droits sont détenus par les éditeurs ou les détenteurs de droits externes. La reproduction d'images dans des publications imprimées ou en ligne ainsi que sur des canaux de médias sociaux ou des sites web n'est autorisée qu'avec l'accord préalable des détenteurs des droits. En savoir plus

Terms of use
The ETH Library is the provider of the digitised journals. It does not own any copyrights to the journals and is not responsible for their content. The rights usually lie with the publishers or the external rights holders. Publishing images in print and online publications, as well as on social media channels or websites, is only permitted with the prior consent of the rights holders. Find out more

Download PDF: 13.12.2025

ETH-Bibliothek Zürich, E-Periodica, https://www.e-periodica.ch

Für vorbeugenden Brandschutz . .

. . zum Beispiel selbsttragende Lüftungskanäle F90

Promat

PROMAT AG
Rümikerstrasse 45
8409 Winterthur-Hegi
052 27 41 27

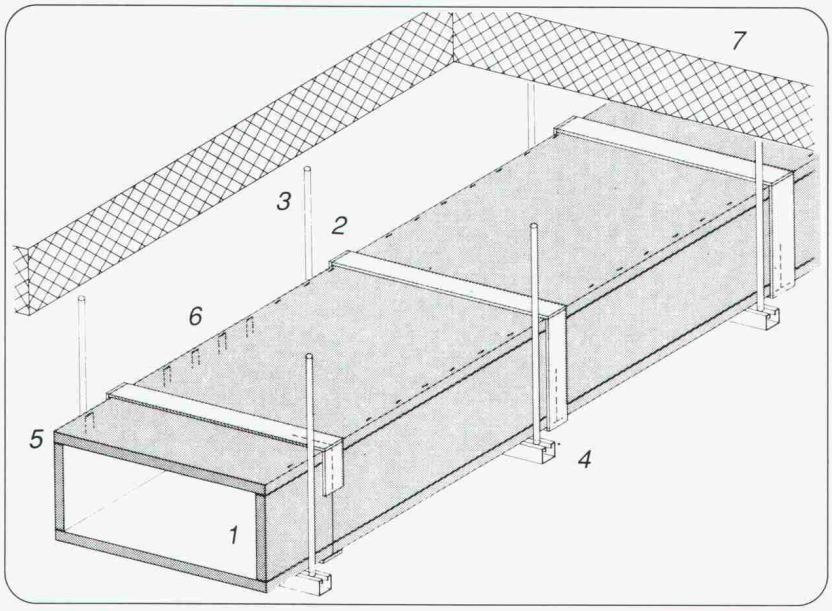

Verlangen Sie unsere technischen Unterlagen

1 Kanalwand, PROMATECT-L500, d = 40 mm
2 PROMATECT-H-Streifen, b = 100 mm
3 Abhänger (Gewindestab)
4 Tragprofil
5 PROMAT-Kleber K84
6 Stahldrahtklammern
7 Massivdecke

Dieses Rohr spart Ihrem Bauherrn 100x soviel wie es kostet!

Auch wenn der Bauherr zuerst andere Prioritäten setzt – der Wunsch nach mehr Komfort kommt bestimmt. Deshalb lohnt sich vorsorgliches Einziehen von Leerrohren für nachträgliche Motorisierung des Sonnenschutzes. Kleiner Aufwand – grosse Wirkung! Denken Sie zukunftsorientiert, Ihr Bauherr wird dankbar sein.

SOMFY®

AUTOMATIK-KOMFORT FÜR STOREN UND ROLLÄDEN

SOMFY AG
8303 Bassersdorf
Tel. 01 836 80 70

Coupon für Gratis-Dokumentation Bitte mit Absender an obige Adresse senden.

7 - IA

Erfahrungsbericht Nr. 2

EMU: das elektronische Ausmasssystem

Mit EMU ermitteln Sie Ausmasse ab Plänen mit beliebigem Massstab. Die Ausmasserstellung kann am Bildschirm direkt kontrolliert werden.

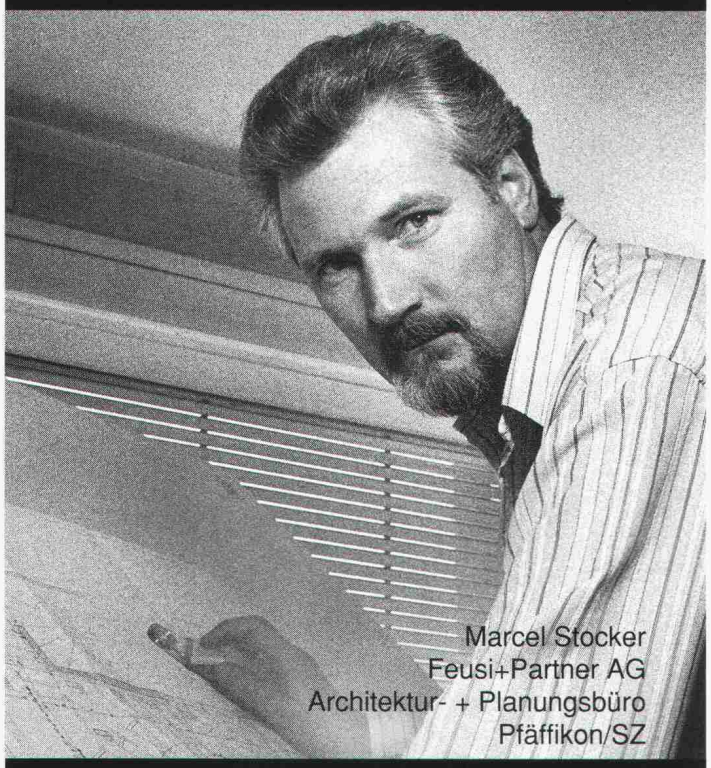

Wie lange haben Sie gebraucht, bis Sie mit EMU produktiv arbeiten konnten?

Stocker: Wir hatten schon nach 10 Minuten keinerlei Probleme mehr.

Für was brauchen Sie EMU?

Für Ausmassarbeiten jeglicher Art in verschiedenen Planungsphasen bis zur Devisierung.

Wieviel Zeit sparen Sie durch die Anwendung mit EMU?

Durch die Anwendung von EMU sparen wir mindestens 50% der Zeit ein.

Wo liegt für Sie der Hauptvorteil von EMU?

Vor allem sind wir viel schneller. Mit EMU haben wir auch eine gewisse Sicherheit, dass die Ausmasse stimmen. Von Hand kann man sich schnell verrechnen.

PBK AG

Hurdnerstrasse 117
8640 Hurden
Tel. 055-48 63 63
Fax 055-48 63 72

Ingenieure für
Projektmanagement
Bauadministration
Kostenplanung

EIN WASSERWAERMER DER SPITZENKLASSE

über 100'000 Stück in der Schweiz im Einsatz

Sauter Wasserwärmer sind bekannt für hochstehende Qualität bei interessantem Preis. Eine neue Verteilerorganisation kann heute für sofortige Lieferung garantieren.

Sauter

Ihre Regionalvertreter:

F. + H. Engel AG
Gottstattstrasse 16, 2504 Biel, Tel. 032/41 29 66
Steigerhubelstrasse 94, 3008 Bern, Tel. 031/25 72 25
Von Roll-Strasse 26, 4600 Olten, Tel. 062/26 71 71
Claragraben 135, 4057 Basel, Tel. 061/681 08 80

Arthur Weber Stahl AG
Herrengasse 12, 6430 Schwyz, Tel. 043/21 19 03

Gauss + Co. AG
Bäulerstrasse 20, 8152 Glattbrugg, Tel. 01/810 20 50

Carl Stürm + Co. AG
Mariabergstrasse 21, 9400 Rorschach, Tel. 071/40 61 11

Frigerio + Co.
Via Varesi 18, 6601 Locarno, Tel. 093/31 01 41

Wunderli AG
Eichfeld 1, 8640 Rapperswil/Jona
Tel. 055/21 11 11

Albert Joos AG Stahlhandel
Raschärnstrasse 34, 7007 Chur
Tel. 081/25 11 88

Frimatherm SA
Route de Formangueires 5,1782 Belfaux, Tel. 037/45 32 32
Succursale: 1964 Conthey: Case postale 604, 1951 Sion. Tel. 027/36 65 66

Generalimporteur:

FRIMATHERM

Route de Formangueires 1782 Belfaux
Tel. 037 / 45 32 32 Fax 037 / 45 32 65

Pfahlfundationen

- Bohrpfähle
- Ortsbetonpfähle «DELTA»
- Vibro – Ortsbetonpfähle
- Vorfabrizierte Betonpfähle
- Holzpfähle
- Presspfähle für Unterfangungen
- Mikropfähle
- Wasserbauarbeiten
- Spundwände

EGGSTEIN AG

Spezialgrundbau
Industriestrasse 6
6005 Luzern
Telefon 041 / 44 66 04/05

umweltfreundlich
umweltfreundlich
umweltfreundlich

Email
Kamin
Sanierung

emaillierter
Chromstahlkamin

100%
säurebeständig

hohe
Lebensdauer

Raschle + Co,
Oeko-Kamintechnik
8544 Sulz–Rickenbach
052 / 37 25 37

Raschle + Co

Befestigungstechnik

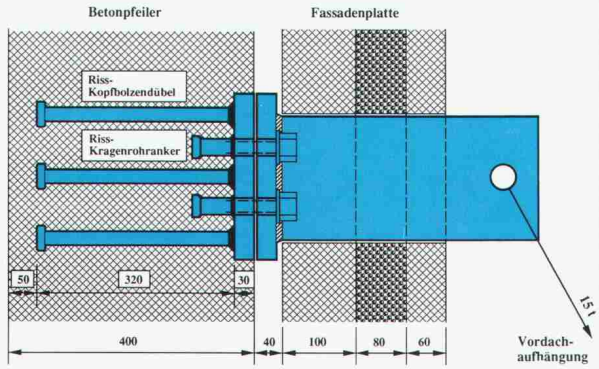

Als Spezialist für Befestigungstechnik im Bauwesen lösen wir auch Ihre Einbauprobleme! Machen Sie sich unser grosses Know-how zunutze.
Unser Ingenieurteam berät Sie gerne.
Eine optimierte Fertigung mit Schweissrobotern, kombiniert mit eigenen Warm- und Kaltstauchpressen, garantiert ein optimales Preis-Leistungs-Verhältnis und kurze Lieferzeiten.

Unterbreiten Sie uns
Ihre Befestigungsprobleme

RISS AG
Eisenwarenfabrik, Gesenkschmiede, Verankerungstechnik
CH-8108 Dällikon-Zürich/Schweiz, Industriestrasse 32
Telefon 01/844 11 22, Telex 827 102 hgr, Telefax 01/844 11 51

RED HEAD
Ankerbolzen

Ankerbolzen mit Innen- und Aussengewinde
und Klebeanker mit Berliner Zulassung

KVT
Koenig Verbindungstechnik AG · 8953 Dietikon
Telefon 01 / 743 33 33 · Telefax 01 / 740 65 66

EgoKiefer Fenster:
Mit ProductPlus zum SystemPlus

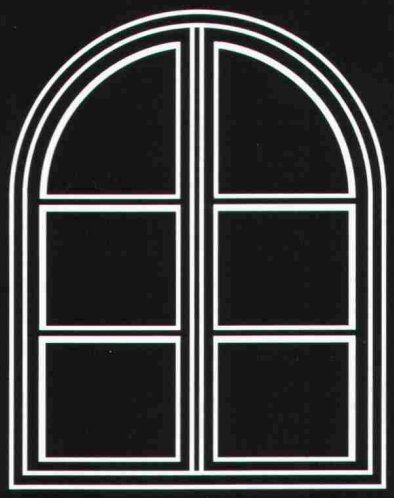

ProductPlus von EgoKiefer

bedeutet Fenster, die sich durch überdurchschnittliche Qualität und Funktion auszeichnen. ProductPlus setzt neue Massstäbe, die für EgoKiefer bereits Standard sind:
Freie Wahl der Rahmenkonstruktion in den Materialen Holz, Holz/Aluminium und Kunststoff.
Längere Lebensdauer der Holz- und Holz/Aluminiumteile dank speziellem Langzeitschutz.
Zweiter Anstrich der Holzteile vor Anlieferung auf die Baustelle.
Angepasste Lösungen im Voll- und Wechselrahmensystem für Neubau und Renovationen.
Ökologisch sinnvolle Verwendung der Rohstoffe: lösungsmittelfreie Lacke, Recycling von Kunststoffteilen.

EgoKiefer ProductPlus: perfekte Fenster für gehobene Ansprüche.

SystemPlus von EgoKiefer

ist angepasste Systemqualität, die Ihre speziellen Anforderungen rund um Fenster erfüllt und sich so als Mehrwert für Ihr Gebäude auszahlt:
Mehr Sicherheit dank Einbruchhemmung, Kindersicherung und Brandschutz.
Ästhetische Gestaltungsfreiheit durch freie Wahl in Farbe und Form.
Stilgerechte Anwendungsmöglichkeiten für Denkmalschutz.
Garantierter Komfort mit integriertem Sonnenschutz VARIBLOC und behindertengerechten Balkontüren.
Erhöhte Wärmedämmung und Schallschutz mit speziellen Isoliergläsern.

EgoKiefer SystemPlus: individuelle Fenster-Gesamtkonzepte.

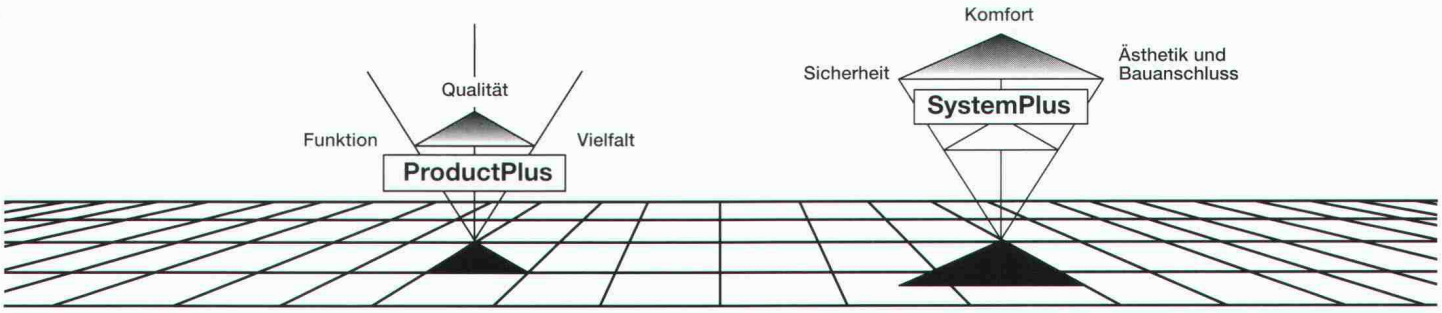

Verlangen Sie unsere Dokumentation "Mit ProductPlus zum SystemPlus": EgoKiefer AG, Dokumentationsstelle, CH-9450 Altstätten

EgoKiefer

**Führend für Fenster und Türen.
In der ganzen Schweiz.**

Steinbruch Rozloch, Innerschweiz.
Hartgestein aus alpinem Kieselkalk.
Gesund, wetterbeständig, sauber.

STEINAG ROZLOCH

Seit Jahrzehnten wird im bekannten Steinbruch Rozloch in der Innerschweiz Fels gebrochen. Und seit jeher überzeugt der alpine Kieselkalk durch die ausgesprochen gute Qualität: Er ist gesund, wetterbeständig und sauber.

Mit modernsten Anlagen und Maschinen fertigen wir eine ganze Palette von Produkten, die sich tagtäglich bewähren. Ein Blick in unser Sortiment zeigt die Vielfalt:

- Wuhrsteine, Schroppen, Bruchmaterial.
- Vorlagsteine und Korbsteine.
- Felsgebrochener 1.-Klass-Hartschotter.
- Hartsplitt, Brechsand, Hart-Filler-Steinmehl.

Verlangen Sie unsere Offerte und überzeugen Sie sich selbst:

Bei Steinag stimmt das Verhältnis Preis/Qualität!

Sie erreichen uns:

Mit der Post

Steinag, 6362 Rozloch

Mit dem Telefon 041-63 15 15

Mit dem Telefax 041-61 15 17

Sie finden uns:

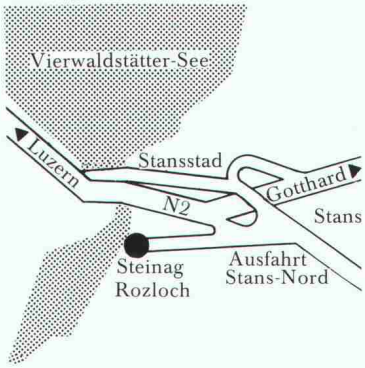

Scheuber ASW

Wer macht was?

Abdichtungen
Starr im Dünnschichtverfahren

BAUSCHUTZ AG, RASCOR-Systemtechnik
8048 Zürich, Bristenstr. 10, Tel. 01 / 432 11 30

BENZ AG, Kunstharzbeläge und Bautenschutz. Bändlistr. 31, 8064 Zürich
Tel. 01 / 432 50 24, Fax 01 / 432 28 60

IMPREGNA GmbH, 8036 Zürich,
Abt. Bausanierung, Hallwylstrasse 71
Tel. 01 / 241 95 05, Telefax 01 / 242 07 30

RENESCO AG, Wiesackerstrasse 89,
8105 Regensdorf, Tel. 01 / 842 33 55
Fax 01 / 840 36 08

STUMP BOHR AG, 8032 Zürich
Abt. Bautenschutz
Mühlebachstr. 20, Tel. 01 / 252 56 22

Abdichtungen

BAUPLUS c/o DIENER AG
Asylstr. 77, 8030 Zürich, 01 / 252 55 34

Akustik

SINUS ENGINEERING AG, 6010 Kriens
Amlehnstrasse 22, Tel. 041 / 41 79 19
Akustik und Lärmbekämpfung
Beratung, Messung, Gutachten

Alarm-Melder / Notruf / Melde-Anlagen

auf 2-Draht-Telefon od. Netzleitungen
TELBIT AG, W. Linggi, El.Ing. SIA
8340 Hinwil, Tel. 01 / 937 25 50 oder
Fax 01 / 937 48 45

Angewandte Klimatologie/Meteorologie

Umweltüberwachung/Lufthygiene/
Geoinformatik
METEOTEST, Tel. 031/23 74 17
Fabrikstrasse 29, 3012 Bern

Architekturfotografie

Fotoatelier M. Rüedi
8266 Steckborn, Tel. 054 / 61 33 55

Architekturmodelle

LÜCHINGER Modellbau
9113 Degersheim, Tel. 071 / 54 15 22

SCHALK MODELLBAU AG
8050 Zürich, Tel. 01/302 64 11
5430 Wettingen, Tel. 056/27 10 80

WERNER SCHNÜRIGER, 8953 Dietikon
Moosmattstr. 16, Tel. 01/740 27 57

MODELLBAU ZABOROWSKY
Inhaber D. Raffainer
Neumarkt 10, 8001 Zürich, 01/252 22 16

Asbestentfernung Brandabschottungen

Reichenberger AG, 6038 Gisikon
Reuss-Strasse 9, Tel. 041 / 91 02 22

Bauaustrocknung

Roth-Kippe AG, 8055 Zürich
Gutstrasse 12, Tel. 01 / 461 11 55

Baugrunduntersuchungen

BBL Baulaboratorium AG
4132 Muttenz/Basel, Tel. 061/61 33 14

EUB, Prüflabor für Erdbau,
Umwelt und Baustoffe.
3014 Bern, Stauffacherstrasse 130 A
Tel. 031 / 42 81 52, Fax 031 / 41 18 53

CSD COLOMBI SCHMUTZ DORTHE AG
3007 Bern, Tel. 031/ 26 30 10
5000 Aarau, Tel. 064/ 24 66 22
4410 Liestal, Tel. 061/ 921 24 28
6004 Luzern, Tel. 041 / 51 24 71
2900 Porrentruy, Tel. 066 / 66 58 58
8158 Regensberg, Tel. 01 / 853 02 57
CSD INGENIEURS CONSEILS SA
1052 Le Mont-s.-Lausanne, 021/37 12 41
1700 Fribourg, Tel. 037/ 22 76 66
1950 Sion, Tel. 027 / 22 60 76
1201 Genève, Tel. 022 / 340 04 04

GEOTEST AG
(s. Geologie – Geotechnik – Geophysik)

K+S P. KIEFER + R. STUDER AG
4153 Reinach BL, Tel. 061 / 711 94 76

SIEBER CASSINA + PARTNER
Sieber Cassina Handke + Partner
(s. Umweltverträglichkeitsprüfung)

Bauphysik

AG HEINR. HATT-HALLER, Zürich
Bauphysik und Bautechnologie
Tel. 01 / 461 16 50

KOPITSIS BAUPHYSIK
M. Sc. dipl. Bauphysiker SIA
5610 Wohlen, Tel. 057 / 22 55 15

Bauschäden und Expertisen

AG HEINR. HATT-HALLER, Zürich
Hoch- und Tiefbauunternehmung
Tel. 01 / 461 16 50

CONCRETAG
(s. Bauwerkserhaltung)

LPM Baustoffprüfinstitut
Tannenweg 1066, 5712 Beinwil am See
Tel. 064 / 71 55 64, Fax 064 / 71 55 55

TFB + Betonstrassen AG Wildegg
Beratungen im Hoch-, Tief- und
Strassenbau
Lindenstrasse 10, 5103 Wildegg
Tel. 064 / 53 17 71, Telefax 064 / 53 16 27

VSL BETONEXPERT (s. Bauwerkserhaltung)

Bauwerkserhaltung

CONCRETAG
Beratende Ingenieure u. Architekten
Produkteunabhängige Beratung und
Expertisen, Zustandsanalysen,
Unterhaltskonzepte, Sanierungs-
vorschläge, Laboruntersuchungen,
Qualitätssicherung
8052 Zürich, Schaffhauserstrasse 473
Tel. 01 / 302 11 33, Fax 01 / 302 12 50

VSL BETONEXPERT
Beratende Ingenieure, neutrale
Begutachtung, Zustandsanalysen,
Expertisen, Laboruntersuchungen,
Unterhaltskonzepte, Sanierungsvor-
schläge, Qualitätssicherung, Frisch-
betonkontrollen, Vakuuminjektionen.
8304 Wallisellen, Industriestrasse 48
Tel. 01 / 830 76 70, Fax 01 / 830 76 71
3000 Bern 22, Scheibenstrasse 70
Tel. 031 / 40 19 00, Fax 031 / 41 97 19
1023 Crissier, Rue Arc-en-Ciel 2
Tel. 021 / 634 73 24, Fax 021 / 635 49 67

Betonfarben

PROTECTING AG,
Gütstrasse 15a, 8700 Küsnacht
Tel. 01 / 910 56 70, Fax 01 / 910 37 06

Betonlabor

EUB, Bern
Stauffacherstrasse 130 A, 3014 Bern
Tel. 031 / 42 81 52, Fax 031 / 41 18 53

TFB Wildegg
Lindenstrasse 10, 5103 Wildegg
Tel. 064 / 53 17 71, Telefax 064 / 53 16 27

VERSUCHSSTOLLEN HAGERBACH AG
7320 Sargans, Tel. 085 / 2 59 09

Beton- und Naturstein-Untersuchungen

EUB, Bern (s. Betonlabor)

GEOTEST AG
(s. Geologie – Geotechnik – Geophysik)

CSD AG (s. Baugrunduntersuchungen)

Betonbohren/Betonfräsen

BETONBRENN AG, Asylstrasse 77
8030 Zürich, Tel. 01 / 252 55 39

SPALTENSTEIN HOCH + TIEFBAU AG
Schaffhauserstrasse 372, 8050 Zürich
Tel. 01 / 316 11 11

Betonsanierungen

BAUPLUS c/o DIENER AG
Asylstr. 77, 8030 Zürich, 01 / 252 55 34

BENZ AG, Kunstharzbeläge und
Bautenschutz. Bändlistr. 31, 8064 Zürich
Tel. 01 / 432 50 24, Fax 01 / 432 28 60

AG HEINR. HATT-HALLER, Zürich
Hoch- und Tiefbauunternehmung
Tel. 01 / 461 16 50

IMPREGNA GmbH, 8036 Zürich,
Abt. Bausanierung, Hallwylstrasse 71
Tel. 01 / 241 95 05, Telefax 01 / 242 07 30

Gunit, Spritzbeton, Sandstrahlen
E. LAICH SA, 6670 Avegno,
Tel. 093 / 81 17 22

J. F. JOST BAU AG, Steinwiesenstr. 3,
8952 Schlieren, Tel. 01 / 730 32 32

Betonsanierungen

RENESCO AG, Wiesackerstrasse 89,
8105 Regensdorf, Tel. 01 / 842 33 55
Fax 01 / 840 36 08

SPALTENSTEIN HOCH + TIEFBAU AG
Schaffhauserstrasse 372, 8050 Zürich
Tel. 01 / 316 11 11

STUMP BOHR AG, 8032 Zürich
Abt. Bautenschutz
Mühlebachstr. 20, Tel. 01 / 252 56 22

TECTON-BAUTENSCHUTZ AG
5432 Neuenhof, Ringstr.18
Tel. 056 / 87 11 90, Fax 056 / 86 18 55

Betonsanierung:
Eine Wissenschaft für uns!
10 Jahre Erfahrung · 300 000 m²
bearbeitet · Kompetente Analysen ·
Umfassende Beratung.
ROBERT SPLEISS AG
Bauunternehmung
Mühlebachstrasse 164, 8034 Zürich
Tel. 01 / 382 00 00, Fax 01 / 382 00 07
Wir freuen uns auf Ihren Anruf und
stehen gerne zu Ihrer Verfügung.

Brandabschottungen

AG für Isolierungen
8050 Zürich, Tel. 01 / 311 63 63

R. MURI Feuerschutz-
Konstruktionen AG
8805 Richterswil, Tel. 01 / 784 37 60

Reichenberger AG, 6038 Gisikon
Reuss-Strasse 9, Tel. 041 / 91 02 22

Brandschutzdämmungen

AG für Isolierungen
8050 Zürich, Tel. 01 / 311 63 63

R. MURI Feuerschutz-
Konstruktionen AG
8805 Richterswil, Tel. 01 784 37 60

SCHNEIDER DÄMMTECHNIK AG,
8401 Winterthur, Im Hölderli 26
Tel. 052 / 89 21 21

CAD Allplot/Allplan

allcad ag, CAD für das Bauwesen
8625 Gossau ZH, Tel. 01 / 935 49 27
Verkauf, Schulung, Hot-Line, Planproduktion

CAD Allplot/Allplan

Computer Design Sieber
CDS Bausoftware AG, 9435 Heerbrugg
Tel. 071 / 72 66 75, Ihr Partner:
praxisbezogen, kundennah, flexibel
und zukunftssicher

CAD-Arbeitsplätze für Architekten und Bauingenieure

FIDES INFORMATIK
8004 Zürich, Tel. 01 / 249 27 01
Integrierte Lösungen (Berechnungen,
Devisierung, CAD) für das gesamte
Bauwesen.

CADD für Architekten

Die Komplettlösung auf dem PC für
Architektur und Innenausbau:
3D/SOLIDS und PAINT für Entwurf
und Präsentation, 2D für Konstruktion
Beratung · Schulung · Gesamtlösung
POINT LINE AG, Zürcherstr. 27
5402 Baden, Tel. 056 / 20 14 60

CAD für Architektur u. Design

CAD-Systeme CADAM und CATIA
IBM Schweiz, CAD-Center
Hohlstrasse 604, 8048 Zürich
Tel. 01 / 436 73 68

CAD für Architekten und Bauingenieure/Bauadministration

PCG INFORMATIC AG
8957 Spreitenbach, Tel. 056/71 49 81-82
komplette Lösung für das Bauwesen

CAD für Bauwesen

ARIGER, MARTY & ZWICKY AG
9500 Wil, Tel. 073 / 22 56 64
«Aus der Praxis – für die Praxis»
Devisierung, Baukostenkontrolle –
CAD-Lösung – die integrierte Lösung

CAD/Messerli CAD

Professionelles CAD im Bauwesen
Bauadministration (1550 Kunden)
ROLAND MESSERLI Informatik
8957 Spreitenbach, Tel. 056 / 70 12 55
3011 Bern, Tel. 031 / 46 19 14

CAD Speedikon

Das integrierte CAD-System für die
Baubranche mit über 650 Arbeits-
plätzen in der Schweiz
RZW DR. WALDER + PARTNER AG
Tannackerstr. 2, 3073 Gümligen
Tel. 031 / 52 21 24, Fax 031 / 52 81 01

CAD/STATIK/EDV für Bauingenieure

Programmsystem CAESAR,
vollständige EDV-Lösungen für das
ganze Bauingenieurbüro.
RONY DAHINDEN
Ingenieure + Software AG
8370 Sirnach, Tel. 073 / 26 39 22

CAD vom Architekten

VIFIAN + ZUBERBÜHLER AG
8904 Aesch, Tel. 01 / 737 38 11
Das seit 1987 von Schweizer
Architekten meistgekaufte
CAD-System! An einer unverbind-
lichen Demo zeigen wir Ihnen warum.

Datenverarbeitung

INSER AG, Beratende Ing. für EDV
Rechen- und Zeichenzentrum
3097 Liebefeld, Tel. 031 / 26 30 10

Endoskopie

VSL BETONEXPERT (s. Bauwerkserhaltung)

Erschütterungen/Messungen

AIR-LOC Schrepfer AG,
Eigenheimstrasse 22
8700 Küsnacht ZH, Tel. 01 / 929 22 66

CSD AG (s. Baugrunduntersuchungen)

EXPLOSIV CONSULT AG
8492 Wila, Tel. 052 / 45 17 78

GEFAS AG (s. Geologie – Geotechnik
– Geophysik)

GEOTEST AG
(s. Geologie – Geotechnik – Geophysik)

K+S P. KIEFER + R. STUDER AG
4153 Reinach BL, Tel. 061 / 711 94 76

Fassadenisolation

Fassaden, hinterlüftet, isoliert
Unsere besondere Spezialität!
15 Jahre Erfahrung · 500 000 m²
verarbeitet · Permanente Schulung
unserer Spezialisten · Umfassende
Beratung.
ROBERT SPLEISS AG
Bauunternehmung
Mühlebachstrasse 164, 8034 Zürich
Tel. 01 / 382 00 00, Fax 01 / 382 00 07
Wir freuen uns auf Ihren Anruf.
Für Sie, das Neueste von der Front!

Fassadenplanung

Metallbau-Planung J. F. Meyer AG
6006 Luzern, Würzenbachstr. 17
Tel. 041/31 20 88

Felslabor

VERSUCHSSTOLLEN HAGERBACH AG
7320 Sargans, Tel. 085 / 2 59 09

Frischbetonkontrollen

EUB, Bern
Stauffacherstrasse 130 A, 3014 Bern
Tel. 031 / 42 81 52, Fax 031 / 41 18 53

IMP Bautest AG (s. Strassenbaulabor)

VSL BETONEXPERT, 8304 Wallisellen
Industriestrasse 48, Tel. 01 / 830 76 70
Fax 01 / 830 76 71

Gebäudesimulation

Dyn. Simulation des therm. und energ.
Verhaltens mit DOE oder DECOS.
GEILINGER AG, Energie- und Umwelttechnik
Museumstrasse 3, Postfach 988
8401 Winterthur, Tel. 052 / 88 17 01

Geologie – Geotechnik – Geophysik

CSD AG (s. Baugrunduntersuchungen

GEFAS AG, Hinterbüelstrasse 3
8307 Effretikon, Tel. 052 / 32 25 32
Bodenuntersuchungen (Georadar),
Erschütterungsmessungen, Sprengtechnik

Geologie - Geotechnik - Geophysik

GEOTEST AG
3052 Zollikofen, Tel. 031 / 57 20 74
9008 St. Gallen, Tel. 071 / 24 87 10
6048 Horw LU, Tel. 041 / 47 10 24
8955 Oetwil a.L., 4587 Aetingen SO
1700 Fribourg, 1033 Cheseaux-s./L.
1915 Chamoson VS

SIEBER CASSINA + PARTNER
Sieber Cassina Handke + Partner
(s. Umweltverträglichkeitsprüfung)

Grundbautechnik

RL TERRAPROJECT AG ZUG
6300 Zug, Tel. 042 / 31 44 47

Holzbeizarbeiten

Amstutz & Sahli AG, 8032 Zürich
Chem. Holzbeizerei und Spritzwerk
Hofackerstr. 11A, Tel. 01 / 53 50 40

Holzschutzmittel

Dr. R. MAAG AG, 8157 Dielsdorf
Tel. 01/855 11 11
Color xex, Xerotin, Xylosan

Injektionen

BAUSCHUTZ AG, RASCOR-Systemtechnik
8048 Zürich, Bristenstr. 10, Tel. 01 / 432 11 30

BENZ AG, Kunstharzbeläge und
Bautenschutz. Bändlistr. 31, 8064 Zürich
Tel. 01 / 432 50 24, Fax 01 / 432 28 60

AG HEINR. HATT-HALLER, Zürich
Hoch- und Tiefbauunternehmung
Tel. 01 / 461 16 50

IMPREGNA GmbH, 8036 Zürich
Abt. Bausanierung, Hallwylstrasse 71
Tel. 01 / 241 95 05, Telefax 01 / 242 07 30

A. KÄPPELIS SÖHNE AG,
Umwelttechnik, Bautenschutz
6430 Schwyz, Tel. 043 / 21 11 71
6460 Altdorf, Tel. 044 / 2 99 93

RENESCO AG, Wiesackerstrasse 89,
8105 Regensdorf, Tel. 01 / 842 33 55
Fax 01 / 840 36 08

SPALTENSTEIN HOCH + TIEFBAU AG
Schaffhauserstrasse 372, 8050 Zürich
Tel. 01 / 316 11 11

STUMP BOHR AG, 8032 Zürich
Abt. Bautenschutz
Mühlebachstr. 20, Tel. 01 / 252 56 22

TECTON-BAUTENSCHUTZ AG
5432 Neuenhof, Ringstr. 18
Tel. 056 / 87 11 90, Fax 056 / 86 18 55

Isolierungen

AG für Isolierungen
8050 Zürich, Tel. 01 / 311 63 63

SCHNEIDER DÄMMTECHNIK AG
8401 Winterthur, Im Hölderli 26
Tel. 052 / 89 21 21

Kanalisationen

Krähenmann AG / Kasapro AG
Kanalunterhalt und -sanierungen
9202 Gossau SG, Tel. 071 / 85 35 11

Kanalsanierungen

A. KÄPPELIS SÖHNE AG,
Umwelttechnik, Bautenschutz
6430 Schwyz, Tel. 043 / 21 11 71
6460 Altdorf, Tel. 044 / 2 99 93

Klebearmierungen

AG HEINR. HATT-HALLER, Zürich
Hoch- und Tiefbauunternehmung
Tel. 01 / 461 16 50

RENESCO AG, Wiesackerstrasse 89
8105 Regensdorf, Tel. 01 / 842 33 55
Fax 01 / 840 36 08

SPALTENSTEIN HOCH + TIEFBAU AG
Schaffhauserstrasse 372, 8050 Zürich
Tel. 01 / 316 11 11

Kunst am Bau

JAKOB SCHWARZ, SWB/GSMBA
8005 Zürich, Tel. 01 / 271 68 97

Kunststoff-Dichtungsbahnen

Sarnafil Abdichtungssysteme
für Hoch- und Tiefbau
SARNA KUNSTSTOFF AG
6060 Sarnen, Tel. 041 / 66 99 66

Lärmexpertisen

BAUMGARTNER & PARTNER AG
8645 Jona-Rapperswil,
Sonnenbergstr. 26, Tel. 055 / 27 35 25

W. BÖHLER, dipl. Ing. ETH/SIA
8645 Jona, Tel. 055 / 28 35 35
Kataster, Messungen, Berechnungen

Lärmexpertisen

SINUS ENGINEERING AG, 6010 Kriens
Amlehnstrasse 22, Tel. 041 / 41 79 19
Lärmbekämpfung und Akustik
Beratung, Messung, Expertisen

Lärm- und Schwingungsexpertisen

SULZER-innotec, Fachstelle für
Schwingungen und Akustik
Postfach, 8401 Winterthur
Tel. 052 / 81 21 23

Lärmschutz

SCHNEIDER DÄMMTECHNIK AG
8401 Winterthur, Tel. 052 / 89 21 21
Lärmbekämpfung und Akustik
Beratung, Projektierung,
Schallschutzanlagen, Messungen

SIEGFRIED KELLER AG, Wallisellen
Lärmschutz, Büro und Lager:
Zürichstrasse 38, 8306 Brüttisellen
Tel. 01 / 833 59 51

Lüftungskanal: Reinigung und Wartung

IWS AG, Industriewartung-Services
4108 Witterswil, Tel. 061 / 301 10 62
Fax 061 / 73 80 38

Materialprüfung

BBL Baulaboratorium AG
4132 Muttenz/Basel, Tel. 061/61 33 14

EUB, Bern
Stauffacherstrasse 130 A, 3014 Bern
Tel. 031 / 42 81 52, Fax 031 / 41 18 53

IMP Bautest AG (s.Strassenbaulabor)

LPM Baustoffprüfinstitut
Tannenweg1066, 5712 Beinwil am See
Tel. 064 / 71 55 64, Fax 064 / 71 55 55

TFB Wildegg
Lindenstrasse 10, 5103 Wildegg
Tel. 064 / 53 17 71, Telefax 064 / 53 16 27

Mauerentfeuchtungen

BAUSCHUTZ AG, RASCOR-Systemtechnik
8048 Zürich, Bristenstr. 10, Tel. 01 / 432 11 30

BENZ AG, Kunstharzbeläge und
Bautenschutz. Bändlistr. 31, 8064 Zürich
Tel. 01 / 432 50 24, Fax 01 / 432 28 60

RENESCO AG, Wiesackerstrasse 89,
8105 Regensdorf, Tel. 01 / 842 33 55
Fax 01 / 840 36 08

STUMP BOHR AG, 8032 Zürich
Abt. Bautenschutz
Mühlebachstr. 20, Tel. 01 / 252 56 22

TECTON-BAUTENSCHUTZ AG
5432 Neuenhof, Ringstr. 18
Tel. 056 / 87 11 90, Fax 056 / 86 18 55

Mauertrockenlegungen

A. STAUB AG
7304 Maienfeld, Tel. 085 / 9 49 42

Messtechnik

Dehnung mit DMS, Weg, Kraft, Druck,
Rissüberwachung, Temperatur
H. Dietrich, Gerenstr. 12, 3065 Bolligen
Tel. 031 / 58 08 11, Fax 031 / 58 55 23

Messen – Registrieren – Auswerten
im Bereich Wasser, Energie und
Umwelt
A.P. KERN AG, 3210 Kerzers
Fax 031 / 755 68 89, Tel. 031 / 755 71 21

Metall- und Fassadenplanung

feroplan, 7000 Chur
Alexanderstrasse 16, Tel. 081 / 22 55 04

Metall-Normtüren

Brander AG, 8162 Steinmaur
Tel. 01 / 853 06 22, Fax 01 / 853 06 75

Natursteine

J. und A. Kuster, Steinbrüche AG
8807 Freienbach, Tel. 01 / 784 25 25

P. DE ZANET + Co. AG
8730 Uznach, Tel. 055 / 72 28 44

Oberlichter/Dachverglasungen

TUCHSCHMID AG, Kehlhofstr. 54
8500 Frauenfeld, Tel. 054 / 26 11 11

Pfahlprüfungen

GEOTEST AG
(s. Geologie – Geotechnik – Geophysik)

Pumpen

GRUNDFOS PUMPEN AG
8117 Fällanden
Tel. 01 / 825 29 25, Telex 828 462

Pumpen

HÄNY & CIE. AG, Pumpen- und
Wasseraufbereitungsanlagen
8706 Meilen, Tel. 01 / 925 11 31
Fax 01 / 923 38 44

SOMMER SCHENK SUISSE
Pumpenbau, 5213 Villnachern
Tel. 056 / 43 13 63

Pumpen/Armaturen

KSB Zürich AG, 8031 Zürich,
Tel. 01 / 272 99 33, Telex 82 27 07

Quellfassungen

langjährige Erfahrungen
B. Jäger, Tiefbau
8932 Mettmenstetten, seit 1963
Tel. 01 / 767 03 19

Rammdurchstossungen

Unterquerungen, mit oder ohne
Stahlröhren, alle ∅,
B. Jäger, Tiefbau
8932 Mettmenstetten, seit 1977
Tel. 01 / 767 03 19

Rammsondierungen

RL TERRAPROJECT AG ZUG
6300 Zug, Tel. 042 / 31 44 47

Schadstoffentfernung

Abbau von mit Giftstoffen belasteten
Anlagen und Entseuchung von
Gebäuden.
REICHENBERGER AG, 6038 Gisikon
Reuss-Strasse 9, Tel. 041 / 91 02 22
Filiale Basel, Gartenstrasse 63
4052 Basel, Tel. 061 / 23 17 71

Schalldämmende Bauelemente

Das Fachwerk «Schalldämmung»
zeigt einfach, klar und sicher wie man:
Türen, Trennwände, Holzbalkendek-
ken, Dächer, Aussenwände (Holzbau),
Rolladenkästen usw. konstruiert bzw.
saniert. Zu beziehen für Fr. 55.– bei
HAWA AG, Abteilung
Schalldämmplatten «HAWAPHON»
8932 Mettmenstetten, Tel. 01 / 767 14 71

Schallschutz- und Schwingungstechnik

AIR-LOC Schrepfer AG, Eigenheimstr. 22
8700 Küsnacht ZH, Tel. 01 / 929 22 66

ANGST + PFISTER, 8052 Zürich
Thurgauerstr. 66, Tel. 01/ 306 61 11

PAUL SCHWAB AG, Soodstr. 57,
8134 Adliswil, Tel. 01 / 710 02 22

Sprengtechnik

EXPLOSIV CONSULT AG
8492 Wila, Tel. 052 / 45 17 78

Spritzbeton

Gunit, Sandstrahlen
E. LAICH SA, 6670 Avegno
Tel. 093 / 81 17 22

RENESCO AG, Wiesackerstrasse 89,
8105 Regensdorf, Tel. 01 / 842 33 55
Fax 01 / 840 36 08

SPALTENSTEIN HOCH + TIEFBAU AG
Schaffhauserstrasse 372, 8050 Zürich
Tel. 01 / 316 11 11

Strassenbaulabor

IMP Bautest AG, Inst. für Mat.-Prüfung
Mittelgäustr. 205, 4617 Gunzgen SO
Tel. 062 / 46 20 46, Fax 062 / 46 19 31

Strassenprojektierung

NOORIA AG, Gesch.-Zentrum Wipkingen
Hönggerstrasse 40, 8037 Zürich
Tel. 01 / 272 27 01, Fax 01 / 272 26 06

Theater- und Bühnentechnik

H.-J. HUBER, Planungsbüro für
Theater- und Lichttechnik
Gumelenstrasse 14, 8810 Horgen
Tel. 01 / 725 25 52, Fax 01 / 725 78 22
Neutr. Beratung, Planung u. Fachbauleitung
für Gemeinde-, Mehrzwecksäle usw.

Thermolackierungen

Thermolackierwerk Waltenspül AG
6142 Gettnau LU, Tel. 045/81 20 51
Telefax 045 / 81 38 15

Trennwände - Werkkabinen

Verstellbare Blättler-Wände
schallisoliert, feuerbeständig
BLÄTTLER AG, Holz- und Metallbau
Industriestr. 1, 8117 Fällanden, 01/825 43 85

CHRISTEN + PARTNER AG,
4616 Kappel b. Olten
Trennwand-und Kabinenfabrikation
Tel. 062 / 46 36 46, Fax 062 / 46 40 90
4127 Birsfelden
Tel. 061 / 313 08 04, Fax 061 / 313 08 58

Treppen

COLUMBUS-TREPPEN AG
9245 Oberbüren, Tel. 073/51 37 55
Spindeltreppen aus Holz und Alu,
Scheren- und Holzschiebetreppen

Umweltverträglichkeitsprüfung

CSD AG (s. Baugrunduntersuchungen)

ELEKTROWATT
INGENIEURUNTERNEHMUNG AG
8034 Zürich, Tel. 01 / 385 29 41

GEOTEST AG
(s. Geologie-Geotechnik-Geophysik)

grobau management (Projektleitungen)
9500 Wil, Tel. 073 / 22 18 22

MUELLER & PERROTTET
rue A.-Mooser 1, 1700 Fribourg
Tel. 037 / 22 56 60, Fax 037 / 23 24 63

SIEBER CASSINA + PARTNER
Beratende Geologen und Ingenieure
8004 Zürich, Tel. 01 / 291 07 00
4600 Olten, Tel. 062 / 32 15 85
3007 Bern, Tel. 031 / 26 35 35
5000 Aarau, Tel. 064 / 22 82 01
Sieber Cassina Handke + Partner
7000 Chur, Tel. 081 / 24 10 26

Ungezieferbekämpfung

Ketol AG, Abt. Insecta-Service
8157 Dielsdorf ZH, Tel. 01/853 05 16

Unterquerungsarbeiten mit Stahl- und Eternitrohren bis 1000 mm ∅

für Kanalisation und Werkleitungen

TRENCHAG AG, 8305 Dietlikon
Tel. 01/833 22 05

UVP und Lärmschutz

GEILINGER AG, Energie- und Umwelttechnik
Museumstrasse 3, Postfach 988
8401 Winterthur, Tel. 052 / 88 17 01

Verkehrswesen und UVP

NOORIA AG
Dr. R. Bahman, dipl. Ing. ETH/SIA
Geschäftszentrum Wipkingen
Hönggerstrasse 40, 8037 Zürich
Tel. 01 / 272 27 01, Fax 01 / 272 26 06
Verkehrsplanung, Verkehrserhebungen,
Planung + Projektierung v.Verkehrsanlagen,
Öffentl. Verkehr, Verkehrsberuhigungen,
Lärm- und Umweltverträglichkeitsgutachten

Vorfabrizierte Armierungen

Mit FIRISTA-Elementen armieren Sie
wirtschaftlicher. FIRIPA-Anschlusskörbe
(Spezial-Prospekt verlangen)
FISCHER REINACH AG, 5734 Reinach
Tel. 064 / 71 15 55, Telex 981 532
Telefax 064 / 71 60 12

Waagen

METTLER-TOLEDO (Schweiz) AG,
Waagen und analytische Instrumente
Grabenstr. 8, 8606 Nänikon-Uster
Tel. 01 / 941 61 61, Fax 01 / 941 60 16

Wasser-/Abwasser-/Gasleitungen Gas-/Wasser-Transportleitungen

Sika Robotics AG
Rohr-Sanierungs-Service
8627 Grüningen, Tel. 01 / 935 27 82
3147 Mittelhäusern, Tel. 031 / 93 00 26
6030 Ebikon, Tel. 041 / 33 58 55
4450 Sissach, Tel. 061 / 98 38 43
9326 Horn, Tel. 071 / 41 83 85
Effiziente Kanalisations-Rohrnetz-
sanierung mit dem «SikaRobot»-
System; ohne Aufgrabungen; in
Rohren von 150 bis 800 mm Durch-
messer (auch Hausanschlüsse).
Druckleitungs-Sanierungen Gas/
Wasser mit dem P.I.M.-Berst-Verfahren

Wasserentkeimung

KATADYN PRODUKTE AG, Industriestr. 27,
8304 Wallisellen, Tel. 01 / 830 36 77

Zustandserfassung von Bauwerken

CONCRETAG (s. Bauwerkserhaltung)

VSL BETONEXPERT (s. Bauwerkserhaltung)

BEWEHRUNGSSUCHER PROFOMETER 3

Das Aufspüren der Stahlbewehrung im Beton ist dank Mikroprozessor spielend einfach. Millimetergenau misst das Gerät die Betondeckung. Weltneuheit: Erstmals ist es möglich, auch den Stabdurchmesser genau und zuverlässig zu messen.

PROCEQ SA · Riesbachstr. 57 · CH-8034 Zürich
Tel. 01/383 78 00 · Fax 01/383 99 14

proceq

CAD:
ARBEITSPLÄTZE
BESONDERER ART

Leuwico
die Nr.1 in Europa

perfekte Ergonomie – vom ***Sitzen*** bis zum ***Stehen.***
modulares Möbelprogramm – beliebig erweiterbar.

Fordern Sie Unterlagen an bei der Generalvertretung:

JOMA
Zeichentechnik/Büromöbel

JOMA-Trading AG
Weiernstrasse 22
8355 Aadorf
Tel. 052 61 41 11
Fax 052 61 20 51

© PrintMediaService

CAD-SYSTEM

PREIS: Fr. 35 000.–

- CPU Intel 80386-25, Co-Prozessor Intel 80387-25, 4 MB Arbeitsspeicher, 2×45 MB Festplattenlaufwerke, 1×5,25″ 1,2 MB und 1×3,5″ 1,44 MB Floppylaufwerke, 1 parallele Schnittstelle für Drucker, 2 serielle Schnittstellen für CAD-Komp., monochromer Text-Monitor 14″.
- Artist-Grafik-Subsystem mit Trinitron- 20″-Farbmonitor, 1024×768 Auflösung, non-interlaced, 60 kHz.
- Summagrafics-Eingabetablett A3 mit 4-Tasten Fadenkreuzlupe.
- Houston Instruments DIN A0-Plotter, aut. Wechsler für 6 Stifte.
- Vom Computer unabhängige Plot-Station.
- EPSON LQ-550 24-Nadel-Matrixdrucker.
- Software: AutoCAD 386 Rel. 10, mit allen Optionen.

Alles neuwertige Vorführgeräte

TIBOR G. ERDÖSI, CAD-SYSTEME

Hauptstrasse 1, 5255-Elfingen

064 / 66 17 65 oder 01 / 463 10 57

Bieri
Blachen Grosswangen

Textiles Bauen

Fest- und Partyzelte ■
Exclusive Pavillons und VIP - Zelte ■
Mobile Sport- und Lagerhallen ■
Verkaufs- und Marktstände ■
Bühnen und Tribünen ■
Textile Überdachungen für
Dorf- Spiel und Festplätze ■

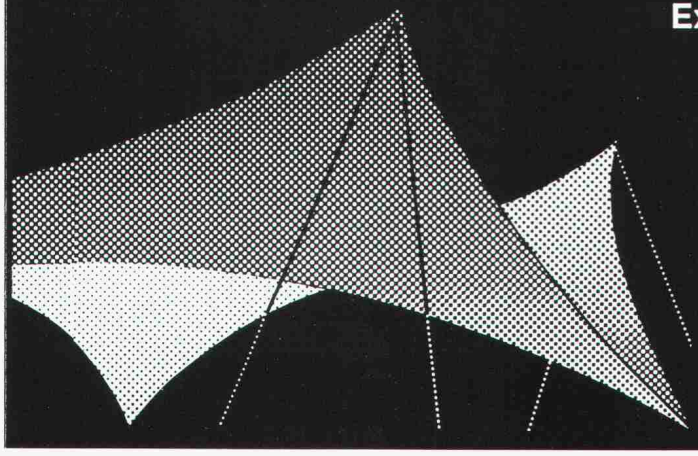

Bieri Blachen AG 6022 Grosswangen
Telefon 045 710 710 Telefax 045 71 29 77

Sieg im Kampf um die Stickoxyde. Sensationell tiefe Schadstoffwerte dank Low-No_X-Technik.

DMT-$MINO_X$ von Diener setzt neue Massstäbe.

Eigens für die Schweiz entwickelt:
Kompaktheizzentrale MODULTHERM-$MINO_X$ DMT 4.3–6.3 GAS.
Leistung 10–46 kW.

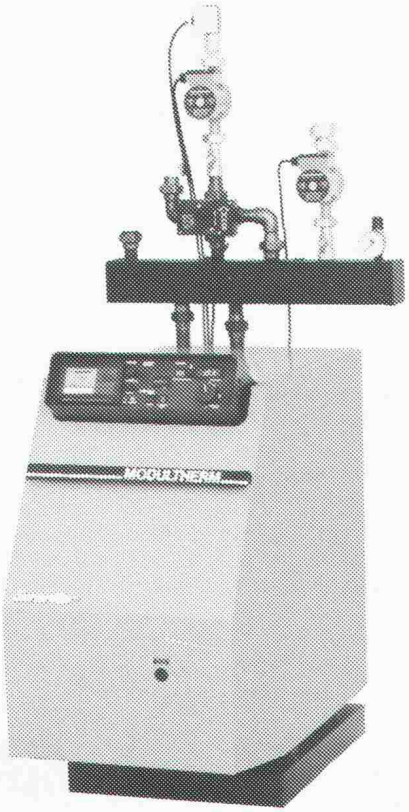

Das Geheimnis der ARZ-Flamme: die Rückführung von Abgasen im Brennerkopf bewirkt tiefe Flammentemperatur, wodurch die Bildung von NO_X drastisch reduziert wird.

diener
MODULTHERM – $MINO_X$
Feuer und Flamme für bessere Luft

Max Diener AG, Wärmetechnik
Steinwiesenstrasse 1, 8952 Schlieren
Telefon 01/730 70 50
Telefax 01/730 94 68

Über 100 Service- und Verkaufsstellen in der ganzen Schweiz.

ecoline – die neue Objektschrank-Linie von Schneider

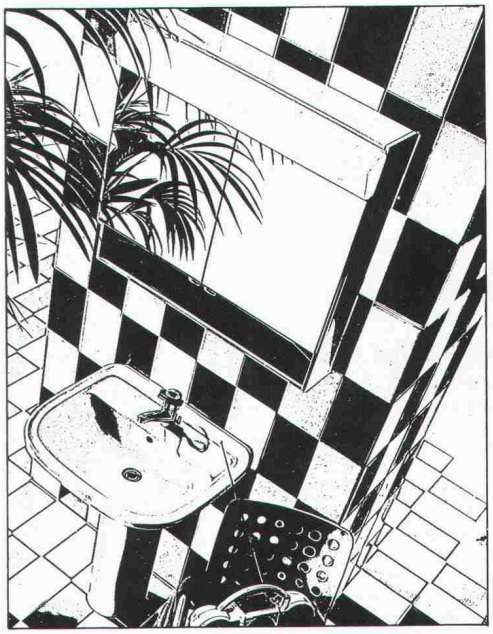

Schneider
Ideen rund ums Bad

W. SCHNEIDER + CO. AG METALLWARENFABRIK, CH-8135 LANGNAU-ZÜRICH, TEL. 01/713 39 31

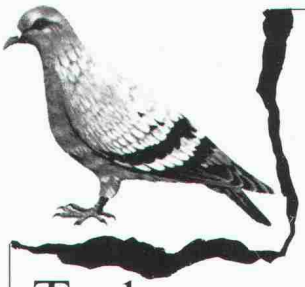

Rentokil

Wissenschaftliche Schädlingsbekämpfung seit 60 Jahren.

GRATIS Inspektionen + Beratungen

Tauben

Möwen, Kleinvögel
Holzschädlinge

Wir schützen Ihre Liegenschaft.

Sämtliche anderen Haushaltsschädlinge und Lästlinge bekämpfen wir in über 40 Ländern weltweit.

GARANTIE bis zehn Jahre

Büros in Zürich 01 750 25 50 · Solothurn 065 23 50 15 · Genf 022 755 49 55

Servicestellen in der ganzen Schweiz.

Wenn Sie bei

Tankanlagen

dübi denken, läuft alles rund!

Und nicht leer. Wir lösen Ihr Problem, und Sie gewinnen Zeit für Wichtigeres. Verlangen Sie kostenlos und unverbindlich erste Informationen und ein kleines Geschenk.

☐ Kunststoff-Tanks und -Wannen ☐ Erdverlegte Kugeltanks

dübi

Name/Firma: _____

Strasse: _____

PLZ/Ort: _____ SIA

Einsenden an: dübi AG, Industriezone Hofmatt
3360 Herzogenbuchsee, Telefon 063 60 12 12

Vom Konzept bis zur Ausführung

bieten wir einem jüngeren initiativen

Bauingenieur

eine anspruchsvolle Stelle für Generalplanung und Ausführung von grossen Bauvorhaben auf den Gebieten Umweltschutz, Industrie- und Eisenbahnbauten.

Wenn Sie bereit sind, interdisziplinär zu arbeiten, und Interesse haben an **Projektmanagement- und Bauleitungsaufgaben,** sollten Sie sich mit uns in Verbindung setzen.

Wir wünschen uns einen unternehmerisch denkenden, praxisorientierten Mitarbeiter, der Freude hat am Bauen.

Die Herren O. Frey und H. Marti geben Ihnen gerne weitere Informationen.

Toscano-Bernardi-Frey AG
Planer und Ingenieure
Turnerstrasse 25, 8006 Zürich
Tel. 01 / 363 26 36

GIA **Beratende Ingenieure und Architekten**

Als Generalplaner (nicht Unternehmer) realisieren wir seit 25 Jahren anspruchsvolle, installationsintensive Bauten in den Bereichen Industrie (z.B. Textilindustrie), Verwaltung und Gewerbe.

Im Rahmen einer Nachfolgeregelung suchen wir einen

Bauingenieur ETH/HTL

Seine Aufgabe umfasst die ingenieurmässige Betreuung der Projekte, statische Berechnungen, Überwachung der Erstellung von Ingenieurplänen, enge Zusammenarbeit mit unserer Planungsabteilung bezüglich Optimierung von Baukonstruktionen usw.

Wir stellen uns eine Persönlichkeit mit grosser Erfahrung in Statik und Konstruktion vor, die in enger Zusammenarbeit mit unseren Architekten und Fachingenieuren von Anfang an massgebend bei der Planung mitwirkt.

EDV- und CAD-Systeme sind vorhanden.

Es handelt sich um eine weitgehend selbständige Position mit sehr interessanten Zukunftsperspektiven.

Interessenten bitten wir, eine handschriftliche Kurzofferte mit den üblichen Unterlagen zu richten an:

G I A AG, Beratende Ingenieure und Architekten
Sägestrasse 9, 8640 Rapperswil, Tel. 055 / 27 56 44

Gewässerschutzamt des Kantons Bern

Das Gewässerschutzamt (GSA) betreut und vollzieht zahlreiche Aufgaben im Bereich des Umweltschutzes. Wir suchen zur Verstärkung unseres Teams Fachleute

Biologe/in oder Chemiker/in

mit Hochschulabschluss und vertieften Kenntnissen im Fachgebiet Bodenschutz für die Abteilung Stoffe und Bodenschutz.

Aufgabenschwerpunkte: Ermittlung der Schadstoffbelastung im Siedlungsgebiet, Erarbeitung von Bodensanierungskonzepten, Überwachung und Durchsetzung der Richtlinien für Rekultivierungen.

Bauingenieur/in HTL

wenn möglich mit praktischer Erfahrung auf dem Gebiet des Gewässerschutzes, für die Abteilung Grundwasserschutz, Deponien und Materialentnahmen.

Aufgabenschwerpunkte: Fachliche Begleitung, Aufsicht bei der Planung und Bewilligung von Deponien (Inertstoff-, Reaktor- und Reststoffdeponien), Leitung von Grundwassersanierungen, Beurteilung von UVP-Untersuchungen, Bauvorhaben in Grundwassergebieten, Meliorationen, Flussverbauungen und Gewässerschutzbewilligungsgesuchen.

Chemielaborant/in

wenn möglich mit Erfahrung auf dem Gebiet der instrumentellen Analytik für die Abteilung Gewässer- und Bodenschutzlabor.

Aufgabenschwerpunkte: Untersuchung von Bodenproben sowie Abfällen mit Hilfe moderner analytischer Messinstrumente.

Nähere Auskünfte erteilt: **Frau Lehmann,** Tel. 031 / 69 39 11

Interessiert? Senden Sie Ihre Bewerbung mit den üblichen Unterlagen und Foto bis zum 19. April 1991 an die Direktion für Verkehr, Energie und Wasser des Kantons Bern, Personaldienst, Reiterstrasse 11, 3011 Bern

---

Wir suchen

Bauingenieur/in ETH/HTL als Projektmanager/in

für Bahnbauten und andere grosse multidisziplinäre Objekte.

Sie besitzen Erfahrung in Projektierung, Bauleitung, Termin- und Kostenkontrolle sowie Durchsetzungsvermögen und Koordinationsgeschick.

Wir bieten ein angenehmes Arbeitsklima in kleinem Team und fortschrittliche Anstellungsbedingungen.

Senden Sie bitte Ihre Bewerbung an:

PMC S.A. Projektmanagement
6600 Locarno, via ai Saleggi 11
Telefon 093 / 31 61 34

IAP Personalberatung

Für unsere Auftraggeberin, eine gesamtschweizerisch im Bereich der Sicherheitstechnik tätige Beratungsorganisation, suchen wir einen jungen, einsatzfreudigen

ARCHITEKTEN HTL

Die vielseitigen, anspruchsvollen Aufgaben in Betrieben verschiedener Branchen erfordern neben der Fachausbildung eine mehrjährige Berufserfahrung. Der Aufgabenbereich umfasst im wesentlichen:

- Beratung von Deutschschweizer Industriebetrieben vom Klein- bis zum Grossunternehmen
- Erarbeiten und Begutachten von Projekten und Konzepten
- Überprüfen von Anlagen
- Mitwirken an Ausbildungskursen

Schätzen Sie eine interessante, sehr selbständige, nicht kommerziell ausgerichtete Beratungsaufgabe mit rund 2/3 Reisetätigkeit und 1/3 Präsenz im Büro in Zürich? Sind Sie zwischen 30 und 40 Jahre alt, kontaktfreudig und verfügen Sie über breite Kenntnisse in Ihrem Fachgebiet? Senden Sie Ihre Bewerbungsunterlagen mit handschriftlichem Begleitbrief an unseren **Herrn Rolf Haebler**, der Ihnen auch gerne weitere telefonische Auskünfte erteilt. Ihre Bewerbung behandeln wir streng vertraulich.

Institut für Angewandte Psychologie
Merkurstrasse 43, 8032 Zürich, Tel. 01/251 15 14/251 97 87

FACHLEUTE FÜR BAU- UND PLANUNGS-FRAGEN

mit Kompetenz und weitem Horizont

Sie verstehen etwas vom Bauen, praktisch oder theoretisch, und verfügen über spezifische Fachkompetenz; Sie interessieren sich für Siedlungserneuerung, Gebäudebewirtschaftung, Liegenschaftenbewertung, Raumbeobachtung, Raumplanung, Prognosen etc., aber noch für vieles mehr.

Sie sind gut im konzeptionellen und strategischen Denken, aber auch gewandt in konkreter Sachbearbeitung; Sie sind interessiert und erfahren im vernetzten, EDV-unterstützten Systemdenken und arbeiten gerne mit Macintosh.

Sie sind engagiert und fähig, in einem jungen multidisziplinären Team von Architekten, Ingenieuren, Ökonomen, Geographen und Raumplanern mitzuarbeiten, und in der Lage, selbständig Projektarbeit zu leisten.

Wüest & Gabathuler
Raumplanung – Rauminformation
Limmatquai 1, 8001 Zürich
Tel. 01 / 262 51 71

Bewerbungsunterlagen an H. Wüest

BSB + Partner
Ingenieure und Planer

St.-Niklaus-Strasse 5
4500 Solothurn

Wir sind eines der vielseitigsten und bedeutendsten Bauingenieur- und Vermessungsbüros des Kantons Solothurn.

Für unsere Tiefbauabteilungen in Oensingen und Biberist suchen wir je einen

Bau- oder Kulturingenieur

welchem wir folgende Hauptaufgaben übertragen:
Selbständige Betreuung unserer Kunden in Tiefbaubelangen, wie
- Siedlungswasserbau
- Wasserversorgung
- Gasversorgung
- Verkehrserschliessungen

Verhandlungen mit Bauherren und Behörden

Wir bieten Ihnen grosse Selbständigkeit, ein gutes Arbeitsklima und fortschrittliche Anstellungsbedingungen (volle Freizügigkeit, Gewinnbeteiligung usw.).

Wenn Sie Interesse haben, melden Sie sich schriftlich oder telefonisch. **Herr Stuber** gibt Ihnen gerne weitere Auskünfte (Tel. 062 / 76 23 76).

Sie sind technisch/kaufmännisch ausgebildet, möglichst HTL/HWV-Absolvent, und möchten Ihre Berufserfahrungen in einer im Aufbau begriffenen Neuorganisation einbringen. Neue Lösungen und Konzepte zu erarbeiten sowie ein kleines Mitarbeiterteam zu leiten, macht Ihnen Spass.

«Als Projektleiter/Fachverantwortlicher bin ich an Organisations- und Führungsaufgaben gleichermassen interessiert!»

Erfahrungen im Sicherheitsbereich sowie in Baufragen sind erwünscht. Geistige Beweglichkeit, analytische und konzeptionelle Fähigkeiten sowie Durchsetzungsvermögen besitzen jedoch Priorität. Ihr Arbeitsplatz ist in Zürich-Altstetten (Personalrestaurant vorhanden). Anfragen oder Bewerbungsunterlagen richten Sie bitte an Herrn P. Kuhn, Personaldienst Dienste, Bahnhofstrasse 45, 8021 Zürich, Telefon 01/236 68 07.

Schweizerische Bankgesellschaft

Wir machen mit.

Mitgestalten an Verkehrsprojekten von morgen

In unser junges, dynamisches Zeichnerteam suchen wir eine/n initiative/n, selbständige/n

Tiefbauzeichner/in

wenn möglich mit Berufserfahrung. Als verantwortliche/r Projektzeichner/in bearbeiten Sie konstruktive Probleme interessanter Tunnelbauten.

Sie finden bei uns eine kollegiale Arbeitsatmosphäre, zeitgemässe Anstellungsbedingungen und attraktive Weiterbildungsmöglichkeiten. Bei Interesse können wir Sie auf modernsten CAD-Anlagen ausbilden.

Unser Büro erreichen Sie bequem mit den öffentlichen Verkehrsmitteln; es stehen aber auch Parkplätze zur Verfügung. Für das leibliche Wohl sorgt eine eigene, gemütliche Mensa.

Das wäre doch etwas für Sie? Wir freuen uns auf Ihre schriftliche oder telefonische Bewerbung an unsere Herren Hp. Wartenweiler oder A. Fluder.

Basler & Hofmann
Ingenieure und Planer AG
Forchstrasse 395, 8029 Zürich, Telefon 01 / 55 11 22

Wir sind ein mittelgrosses Ingenieurbüro im Grossraum Zürich und suchen einen

dipl. Bauingenieur ETH

Vertiefungsrichtung Konstruktion und Grundbau

als Abteilungsleiter

Ihre Aufgabe:
- selbständige Bearbeitung von Aufträgen im konstruktiven Ingenieurbau
- verantwortliche Leitung der Projektgruppe Tragkonstruktion
- Mitarbeit an Projekten in interdisziplinären Bereichen

Wir erwarten:
- initiativen, verantwortungsbewussten Ingenieur mit Freude an der Lösung anspruchsvoller Aufgaben
- mehrjährige Berufserfahrung im Bereiche Konstruktion mit aktuellem Wissensstand
- Befähigung zur Führung einer Projektgruppe
- Idealalter 30 bis 35 Jahre

Wir bieten:
- interessantes Tätigkeitsfeld
- EDV-Anlage mit entsprechender Software
- angenehmes Arbeitsklima
- Möglichkeit zu weitgehender Selbständigkeit

Stellenantritt: nach Vereinbarung

Bewerbungsunterlagen sind zu richten an:

M. Wiesendanger AG
Ingenieurbüro für Hoch- + Tiefbau, Bahnhofstrasse 16
8620 Wetzikon

Für die Bearbeitung von Bauwerken an Stahlbeton, Stahl und Holz suchen wir einen

Bauingenieur ETH oder HTL

Seit über 25 Jahren erbringt unser mittelgrosses Ingenieurteam in den verschiedensten Bereichen anspruchsvolle Bauingenieur-Leistungen. Wollen Sie uns dabei helfen?

Wir können Ihnen einiges bieten: Eine entwicklungsfähige Stelle, interessante und verantwortungsvolle Aufgaben, grosse Selbständigkeit, gute Möglichkeiten zur Weiterbildung und Vertiefung Ihres Wissens in Spezialgebieten, Mitarbeit in der Software-Entwicklung, fortschrittliche Anstellungsbedingungen.

Und, last, but not least, sind wir nur 2 Minuten von der S-Bahnstation entfernt. Telefonieren Sie Armin Ballweg, wenn Sie mehr wissen wollen.

Zumbrunn & Junker AG **ZUJUAG**
Bauingenieurleistungen für Hoch- und Tiefbauten
CH-8404 Winterthur Schiltwiesenweg 7 Postfach 17 Telefon 052 27 27 28 Fax 052 27 28 26 **Engineering**

Eine sinnvolle Arbeit

Wenn Sie Instant-Architektur ablehnen und trotzdem kein Weltflüchtling sind, passen Sie zu unserem Team. Wir suchen den/die

Baufachmann/ Baufachfrau

(vorzugsweise Architekt/in ETH oder HTL)

mit Ausführungserfahrung, wenn möglich im Wohnungsbau, guten Französischkenntnissen und EDV-Erfahrung (Macintosh), der/die

behindertengerechtes Bauen

bei Architekten/innen, Bauherren, Behörden und der Industrie

überzeugend verkaufen

kann. Wir sind die einzige Organisation in der Schweiz, die sich ausschliesslich und professionell dieser Aufgabe widmet. Sie arbeiten in einem kleinen Team von Bau- und Marketingfachleuten, frei von Hierarchiezwängen und Fremdbestimmung. Arbeitszeit 80 – 100%. Stellenantritt 1. September oder nach Vereinbarung. Ihre schriftliche Bewerbung senden Sie bitte an:

Schweizerische Fachstelle für behindertengerechtes Bauen
Neugasse 136, 8005 Zürich, Tel. 01 / 272 54 44

Wir suchen einen

Architekten HTL

und einen

Bauzeichner/Bauführer

zur selbständigen Mitarbeit an vielseitigen Bauprojekten.

Ihre Bewerbung wird uns freuen.

Kobler und Studiger, Architekten HTL
Zürcherstrasse 180, 8953 Dietikon, Tel. 01 / 740 50 51

ALLEMAND JEANNERET SCHMID SA
Bureau d'ingénieurs civils
Neuchâtel

actif dans la construction routière, les travaux de génie civil, les constructions souterraines, les installations d'alimentation en eau, l'épuration des eaux, les constructions industrielles

cherche à engager un

Ingénieur civil diplome EPF

expérimenté pour étude et direction de travaux de grands chantiers routiers et ferroviaires

Entrée en fonction et salaire: à convenir

Les personnes intéressées sont priées de prendre contact avec:
AJS, rue du Musée 4, 2001 Neuchâtel, Tél. 038 / 24 42 55

Wir suchen für unser Büro in Andelfingen einen

Tiefbauzeichner

der bereit ist, seine CAD-Kenntnisse bei uns zu entfalten oder sich in einem jungen Team in ein neues CAD-System einzuarbeiten.

Wir bearbeiten vielseitige interessante Aufträge. Unser Büro liegt zudem in einer schönen ruhigen Umgebung.

Falls Sie Interesse haben, schreiben oder rufen Sie uns an!

Hofmann + Widmer, dipl. Ingenieure ETH/SIA
8450 Andelfingen, 8476 Unterstammheim
Büro Andelfingen, Tel. 052 / 41 25 21

AG FÜR PERSONALBERATUNG ZÜRICH

Umwelttechnologie

Im Namen eines bekannten Zürcher Consulting-Unternehmens suchen wir Kontakt zu einem

dipl. Kulturingenieur ETH

der sich in diesem Fachgebiet bereits engagiert und die Absicht hat, sich auch in Zukunft mit ökologischen Problemstellungen abzugeben. Unser Kunde unterhält ein kleines interdisziplinäres Team, welches sich unter anderem mit Umweltverträglichkeitsprüfungen, Standortabklärungen und Konzeptstudien grösserer umwelttechnischer Anlagen (speziell im Auftrag der öffentlichen Hand) abgibt. Jeder Mitarbeiter dieses Teams ist gefragter Spezialist und hat die Möglichkeit, einzelne Mandate als

Projektleiter und Koordinator

zu übernehmen. Wenn Sie anspruchs- und sinnvolle Aufgaben, angenehme kollegiale Zusammenarbeit und breiten Handlungsspielraum, aber auch Unterstützung in Ihrer beruflichen Aus- und Weiterbildung schätzen, werden Sie hier am richtigen Ort sein.

Interessierte Herren bitten wir, sich telefonisch oder schriftlich an uns zu wenden. Wir erteilen unter Zusicherung der Diskretion gerne weitere Auskünfte.

AG FÜR PERSONALBERATUNG ZÜRICH
TALSTRASSE 20 8001 ZÜRICH TEL. 01 221 36 56

Wir sind ein mittelgrosses Ingenieurbüro im Zürcher Oberland und suchen

Bauingenieur ETH oder HTL

Fachrichtung Konstruktion und Grundbau

zur selbständigen Bearbeitung von Aufträgen im konstruktiven Ingenieurbau

Bauingenieur HTL

Fachrichtung Strassenbau/Abwasser

für die Projektierung und Bauleitung von Strassen- und Tiefbauten

Siedlungsplaner(in) HTL

für die Bearbeitung von Quartierplänen und Gemeindeingenieuraufgaben

Bewerber(innen) mit aktuellen Fachkenntnissen und einigen Jahren Praxis bieten wir interessante Aufgabenbereiche.

Stellenantritt nach Vereinbarung.

Bewerbungsunterlagen sind zu richten an:

M. Wiesendanger AG
Ingenieurbüro für Hoch- und Tiefbau
Gemeindeingenieurwesen
Bahnhofstrasse 16, 8620 Wetzikon

Planen Sie Ihre Zukunft

Wasserversorgungen und Abwasserreinigungsanlagen

sind unsere Tätigkeitsgebiete, auf denen wir in unserem mittelgrossen Ingenieurbüro mit einem qualifizierten Mitarbeiterteam hochinteressante und vielseitige Aufträge bearbeiten.

Zur Betreuung der anspruchsvollen Bauvorhaben suchen wir einen initiativen, selbständigen und kompetenten

Bauleiter

und einen jüngeren

Bauingenieur HTL/ETH

der gewillt ist, sich in unser vielseitiges Arbeitsgebiet einzuarbeiten.

Sie sind mitverantwortlich für die kosten-, termin- und qualitätsgerechte Ausführung Ihrer Bauten und erledigen alles, von der Devisierung über die örtliche Bauleitung bis zur Abrechnung.

Interessiert? Dann erwarten wir gerne Ihre kurzgefasste Bewerbung oder Ihren Anruf. Unsere Herren H. Meier und H. Schärer stehen Ihnen zur Verfügung.

HUBERT MEIER AG
INGENIEURE
Hohlstrasse 550
8048 Zürich 01 432 80 88

Die **Euco Bauchemie AG** ist ein Unternehmen von «Holderbank», dem weltweit grössten Zementhersteller.

Im Rahmen der mittelfristigen Nachfolgeplanung und zum Ausbau unserer technischen Kompetenz im Bereich «Bauchemie» suchen wir einen

Bauingenieur HTL / Betontechnologe

dem wir nach einer Einarbeitungszeit von etwa 1 Jahr die Funktion eines

Product Managers

Betonzusatzmittel

für den Markt Schweiz übertragen möchten.

Wenn Sie . . .

- eine Ausbildung als Ingenieur HTL absolviert haben
- einige Jahre Baustellenpraxis aufweisen
- gute Französischkenntnisse haben
- bereit sind, etwas Neues zu lernen
- sich für die Zukunft weiterbilden möchten
- gerne in einem kleinen Team arbeiten

dann können wir Ihnen eine interessante Aufgabe mit entsprechenden Rahmenbedingungen bieten, das heisst . . .

- gute Sozialleistungen und ein entsprechendes Salär
- eine interessante Arbeit mit den dazu notwendigen Kompetenzen
- ein gutes Arbeitsteam

Fühlen Sie sich angesprochen? Senden Sie bitte Ihre Unterlagen unserem Marketingleiter, Herrn Hans Peyer, oder rufen Sie Ihn an; er gibt Ihnen gerne weitere Auskunft über diese anspruchsvolle Position. Absolute Diskretion ist zugesichert.

euco bau. chemie

Euco Bauchemie AG
3422 Kirchberg Tel. 034 45 34 04

Herausforderung für bereits bestandene Bauleiter

Als grösseres Bauleitungsbüro realisieren wir zusammen mit Architekturbüros verschiedenste anspruchsvolle Hochbauprojekte im Neu- und Umbausektor. Im speziellen sind dies Bauten im Gesundheitswesen, Hochschul-, Forschungs-, Hotel- und Wohnbauten, Bauten für das Bank- und Versicherungswesen usw.

Unser Hauptziel ist, nicht schnell und billig zu bauen, sondern qualitativ, terminlich und kostenmässig so optimiert, dass das Resultat besonders in der Benützung und im Unterhalt sein Ziel voll erreicht.

Wir sind am weiteren Aufbau unserer Bauleiter-Truppe und suchen

Baufachleute, Bauleiter

die den Bereich Baukostenermittlungen/Arbeitsausschreibungen/Vergaben und Vertragswesen/Terminplanungen/Bauleitungen/Baurechnungswesen beherrschen.

Für das Erbringen dieser Leistungen steht die grösstmögliche EDV-Unterstützung zur Verfügung. Diskussionen in einem sehr kollegialen Team erleichtern es, auftretende Probleme zu lösen. Der Lohn entspricht dieser verantwortungsvollen Tätigkeit.

Auf Ihre baldige Kontaktnahme freuen wir uns sehr.

Caretta + Weidmann
Bauleitende Architekten HTL AG
8003 Zürich
Sihlfeldstrasse 10
Tel. 01/463 60 66

Zur Bearbeitung von Wettbewerben und anspruchsvoller Bauprojekte suchen wir für unser Team einen sehr gut qualifizierten und initiativen

Entwurfsarchitekten oder eine Entwurfsarchitektin

Sie schätzen selbständiges Arbeiten, haben mehrere Jahre Praxis und Führungsqualitäten.

Wir arbeiten mit CAD-Intergraph und bieten Ihnen die Ausbildung auf dem System an.

Gerne erwarten wir Ihre schriftliche Bewerbung oder Ihren Anruf;

Herr A. Bill oder L. Ferrari, Telefon 031 44 62 44.

Helfer Architekten AG

Weltpoststrasse 17 Postfach 3000 Bern 15

Basel-Stadt

Baudepartement
Tiefbauamt

Für unser **Projektierungsbüro** suchen wir einen/eine

Bauingenieur/Bauingenieurin HTL

zur Bearbeitung von Projekten der baselstädtischen Verkehrsinfrastruktur.

Aufgaben:
- Leitung von Projekten, die durch beauftragte Privatfirmen bearbeitet werden.
- Selbständige Bearbeitung von Projekten aus den Bereichen Verkehrswesen und konstruktiver Ingenieurbau.

Anforderungen:
- Bauingenieur/in HTL mit Praxis im konstruktiven Ingenieurbau und städtischen Tiefbau.
- Kenntnisse im Verkehrswesen und in Umweltfragen.
- EDV-Vertrautheit.

Angebot:
- Interessante und abwechslungsreiche Tätigkeit in verschiedensten Bereichen des Ingenieurwesens.
- Den Anforderungen entsprechende Entlöhnung bei fortschrittlichen Sozialleistungen.

Auskunft erteilt der Abteilungsleiter Planung + Projektierung, Herr O. Mlodzik (21 93 29).

Handschriftliche Bewerbungen mit Foto, Lebenslauf und Zeugniskopien sind zu richten an das **Baudepartement,** Personalsekretariat, Münsterplatz 12, 4001 Basel.

Wir sind ein mittelgrosses Ingenieurbüro mit Hauptsitz in Zürich. Für unser **Zweigbüro in Ohringen**, das sich an der Umfahrung Winterthur der N1 befindet und einen direkten Autobahnanschluss besitzt, suchen wir einen

Bauingenieur HTL

für die Bearbeitung von anspruchsvollen Aufgaben im Nationalstrassen- und allgemeinen Tiefbau.

Neben der Hauptaufgabe, **Bauleitungen** mit Devisierung und Abrechnung, sind auch Projektierungsarbeiten zu behandeln. Diese Aufgaben lösen Sie im kleinen Team mit modernen Hilfsmitteln, zusammen mit erfahrenen Kollegen.

Wenn Sie Ihre Erfahrungen bei interessanten und vielseitigen Bauarbeiten erweitern wollen und mit Ihrem Durchsetzungsvermögen die Interessen und Anliegen unserer Auftraggeber nach aussen vertreten können, melden Sie sich schriftlich oder telefonisch bei uns. (Herr Vogt, Telefon 052/53 37 20).

HEIERLI

Dipl. Bauing. ETH SIA ASIC, Culmannstrasse 56, 8033 Zürich 6
Telefon 01/363 06 60

Revision und Treuhand **Hans Keller**

Im Auftrag einer dynamischen Ingenieurunternehmung der Ostschweiz, bestens etabliert in den Sparten Hoch- und Tiefbau, Vermessung und Umweltschutz, suche ich für ein autonomes Zweigbüro eine Chef-Persönlichkeit.

Nach kurzer Einführungsphase werden Sie in der GL Einsitz nehmen und sukzessiv mit wachsender Beteiligung «Ihr» Büro selbständig führen.

dipl. Bauingenieur ETH

oder

Bauingenieur HTL

Einem initiativen und mit fundierten fachlichen Kenntnissen ausgestatteten Bauingenieur wird hier eine einmalige Gelegenheit geboten, sich in einem vielseitigen Tätigkeitsfeld beruflich und persönlich weiterzuentwickeln.

Sind Sie um die 35 Jahre alt, versiert im konstruktiven Ingenieurbau und bringen Sie etwas Erfahrung im allgemeinen Tiefbau mit oder auch Hauptrichtung Tiefbau mit Kenntnissen des Massivbaues, so nehmen Sie die Herausforderung an.

Interessierten Bewerbern sichern wir grösste Diskretion zu. Ich freue mich darauf, Sie kennenzulernen.

Revision und Treuhand Hans Keller,
Bauholzstrasse 25, 9302 Kronbühl,
Telefon 071 / 38 20 73

Mitglied der TREUHAND KAMMER

MPK MIGROS-PENSIONSKASSE

Ein(e) versierte(r)

Hochbauzeichner(in)

findet bei uns eine abwechslungsreiche und interessante Dauerstelle.

In unserem Ressort Bauwesen befassen sich Baufachleute vorwiegend mit Renovationen, Modernisierung und Umbau von MPK-Liegenschaften. Zur Unterstützung dieses Teams suchen wir SIE für folgenden Aufgabenbereich:
- Ausarbeiten von Renovationsvorschlägen
- Erstellen von Dokumentationen für Kreditanträge
- zeichnerische Bearbeitung von Projekt- und Ausführungsplänen
- Verwalten der Baudokumentation sowie des Planarchivs

Wir bieten:
- evtl. 80% Teilzeit
- zeitgemässes Salär und gute Sozialleistungen
- gleitende Arbeitszeit
- Lunchentschädigung
- Weiterbildungsmöglichkeit
- ein Arbeitsplatz in der Nähe des Bahnhofs Zürich-Altstetten

Wir erwarten:
- abgeschlossene Lehre als Bauzeichner(in)
- Freude an Organisation sowie selbständiger und sauberer Arbeitsweise

Wir freuen uns auf Ihre Bewerbungsunterlagen. Senden Sie diese bitte an die Migros-Pensionskasse, Personalabteilung, Bachmattstrasse 59, 8048 Zürich (Tel. 01/436 81 11).

MPK MIGROS-PENSIONSKASSE

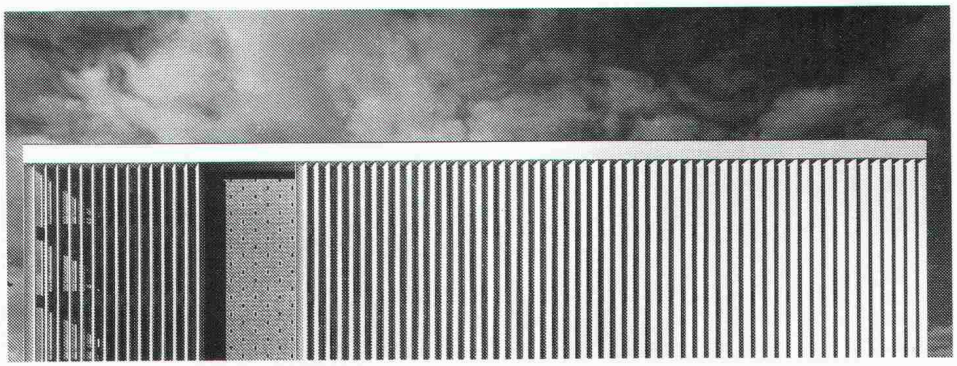

Burckhardt Partner sucht

Für die Ausführung einer sehr anspruchsvollen Bauaufgabe in der Stadt Zürich einen engagierten

Chefbauleiter

der an selbständiges Arbeiten gewöhnt ist und als Leiter eines Teams die entsprechenden Führungsqualitäten besitzt. Wenn Sie Interesse an einer entwicklungsfähigen Dauerstelle haben, melden Sie sich bitte telefonisch oder schriftlich bei Willy Sager.

Burckhardt + Partner AG Architekten Generalplaner Neumarkt 28 8001 Zürich Telefon 01 262 36 46

Abwasserreinigung/Klärschlammbehandlung

Jüngerem, initiativem

Bauingenieur

bieten wir eine gute Gelegenheit, sich in das Spezialgebiet Abwasserreinigung/Klärschlammbehandlung einzuarbeiten. Viele interessante Aufgaben sowie ein erfahrenes Team von Spezialisten warten auf Sie!

Die Herren O. Frey und L. Pelloni geben Ihnen gerne weitere Informationen.

TOSCANO-BERNARDI-FREY AG
Planer und Ingenieure
8006 Zürich, Turnerstrasse 25, Tel. 01 / 363 26 36

Für die Bearbeitung anspruchsvoller öffentlicher und privater Bauvorhaben suchen wir

Architekten/Projektleiter

zur Mitarbeit in kleinem Team. Wir bieten gute Arbeitsatmosphäre, 5 Gehminuten vom Bahnhof. Wir freuen uns auf Ihren Anruf oder Ihre schriftliche Bewerbung.

Dieter Zulauf + Stefan Schmidlin
Architekten SWB/ETH SIA
Römerstr. 16, 5400 Baden
Tel. 056/22 42 77

Für die selbständige Führung einer grösseren Tunnelbaustelle im Kanton Graubünden suchen wir einen

Baustellenleiter Tunnelbau

Ing. ETH / HTL

Für die Bewältigung dieser Aufgabe hat sich der Bewerber über mehrjährige Berufserfahrung im Untertagebau auszuweisen. Wir bieten ein angemessenes Salär und zeitgemässe Sozialleistungen.

Falls Sie sich von dieser anspruchsvollen und interessanten Aufgabe angesprochen fühlen, erwarten wir gerne Ihre Bewerbung mit den üblichen Unterlagen. Absolute Diskretion wird Ihnen zugesichert.

Offerten unter Chiffre 13-61280 an Publicitas, 7001 Chur.

KANTON AARGAU

Aarg. Baudepartement
Abteilung Tiefbau

Für unsere neu aufzubauende Sektion Lärmschutz suchen wir eine/n jüngere/n

Bauingenieur/in ETH oder HTL

als Projekt- und Bauleiter/in für die Realisierung von umfangreichen Lärmschutzmassnahmen längs bestehender Kantons- und Nationalstrassen. Das Tätigkeitsgebiet beinhaltet auch die lärmtechnische Beratung unserer Projektleiter Strassenbau sowie der Gemeinden.

Anforderungen:
- Abschluss einer höheren technischen Lehranstalt
- Wenn möglich mit Erfahrung im Fachgebiet Lärmschutz und in Statik
- Kontaktfreudigkeit und Verhandlungsgeschick

Wir bieten:
- Ein interessantes, vielseitiges Tätigkeitsgebiet in einem aufgeschlossenen Team
- Eine fachkundige Einführung und Weiterbildungsmöglichkeiten
- Zeitgemässe Anstellungsbedingungen mit gleitender Arbeitszeit

Für telefonische Auskünfte steht Ihnen **Herr Forster, Chef der Unterabteilung Strassenbau (Tel. 064 / 21 29 41),** gerne zur Verfügung.

Ihre Bewerbung mit den üblichen Unterlagen richten Sie bitte an:

Aarg. Baudepartement, Abteilung Tiefbau, z.H. Herrn Kantonsingenieur A. Erne, Buchenhof, Entfelderstrasse 16, 5001 Aarau

JÖRG LIENERT
UNTERNEHMENSBERATUNG
IN ORGANISATIONS- UND PERSONALFRAGEN

Beteiligung an einem bekannten und etablierten Ingenieurbüro der Zentralschweiz

Dieses attraktive Angebot mit entsprechendem Einstieg möchte ich im Namen meines Auftraggebers einem ca. 35- bis 40jährigen, ausgewiesenen

dipl. Bauingenieur ETH/HTL

unterbreiten – einer Persönlichkeit, welche ihr selbständiges, kreatives Handeln erfolgreich einsetzt und an der Führung und Weiterentwicklung dieser Unternehmung tatkräftig mitarbeiten will.

Das vielseitige Tätigkeitsgebiet umfasst die fachspezifischen Aufgaben im statischen Bereich und beinhaltet gleichzeitig die Pflege und den Ausbau der Kundenbeziehungen als auch die Führung und Motivation eines gut eingespielten Teams.

Ich freue mich auf Ihre Bewerbung in der von Ihnen bevorzugten Form und sichere Ihnen absolute Diskretion zu.

VPS FSCP

Jörg Lienert, Pilatusstr. 30, 6002 Luzern, Telefon 041 - 23 72 78

NOK *Nordostschweizerische Kraftwerke AG*

Interessieren Sie sich für die Bearbeitung nachstehender Aufgaben?
- **Realisierung von Verwaltungsbauten und Industrieanlagen**
- **Bauleitung, Koordination, Bauadministration**
- **Verhandlungen mit Behörden und Unternehmern**

Wir suchen für unsere Abteilung Hochbau in Baden einen

Architekten HTL

Verfügen Sie über eine Ausbildung an einer Höheren Technischen Lehranstalt und einige Jahre Berufserfahrung? Möchten Sie Ihr Organisationstalent und Ihr Verhandlungsgeschick ebenso praxisbezogen anwenden wie Ihre guten Fachkenntnisse? Sind Sie gewandt im schriftlichen und mündlichen Ausdruck und haben Sie EDV-Anwenderkenntnisse?

Wenn Sie diese Fragen mit Ja beantworten können, haben wir Ihnen eine hochinteressante, abwechslungsreiche und **entwicklungsfähige Stelle** anzubieten.

Wir würden sehr gerne mit Ihnen in Kontakt treten, um im persönlichen Gespräch die Sie interessierenden Fragen zu besprechen. Für Fachfragen steht Ihnen Herr Funk, dipl. Arch. ETH (Tel. 056/20 34 42) jederzeit gerne zur Verfügung.

Senden Sie uns Ihre Bewerbung oder rufen Sie uns an. Herr Wyss, Personalleiter der Bauabteilung, gibt Ihnen gerne weitere Auskünfte und informiert Sie über unsere attraktiven Anstellungsbedingungen.

Wir freuen uns auf Sie!

Nordostschweizerische Kraftwerke AG
Abteilung Bau, Herr Heinz Wyss
Parkstrasse 23, 5401 Baden, Telefon 056 / 20 34 11

NOK *Strom für die Nordostschweiz*

Element AG Bern

Untermattweg 22
3027 Bern-Bethlehem

Wir suchen Verstärkung für unser technisches Büro

BAUINGENIEUR
und
KONSTRUKTEUR

(modernste EDV/CAD-Hilfsmittel stehen zur Verfügung)

Ihre Bewerbung oder erste Kontaktnahme würde uns sehr freuen.

Herren Bärtschi/Reinhard
Tel. 031 / 55 52 85

Kleines Ingenieurbüro beim S-Bahnhof Oerlikon sucht

dipl. Bauingenieur ETH
oder
Ingenieur HTL

für die Bearbeitung und Betreuung von verschiedenen grossen und kleinen Projekten im Hochbau/Umbau und in der Planung.

Selbständigkeit, Flexibilität, Sorgfalt und Liebe zu Architektur sind Grundlagen für diese Arbeit.

Wir bieten eine angenehme Arbeitsatmosphäre in einem kleinen Team, vielseitige Aufgaben und Entwicklungsmöglichkeiten.

Ich freue mich auf einen Anruf oder eine Bewerbung mit den üblichen Unterlagen.

APT Andreas Lutz, Franklinstrasse 20, 8050 Zürich
Telefon 01 / 312 42 66

BAULEITER

Für die Realisierung von anspruchsvollen Bauvorhaben suchen wir einen verantwortungsfreudigen örtlichen Bauleiter.

Über die interessante Tätigkeit und die überdurchschnittlichen Anstellungsbedingungen orientieren wir Sie gerne in einem persönlichen Gespräch.

Egon Dachtler, Architekt SIA
Seestrasse 227, 8810 Horgen, Tel. 01 / 725 64 64

MITARBEITEN AN DER ZUKUNFT DER

BAHN

Ingenieurkompetenz
Verantwortung
Selbständigkeit

Diese Stichworte setzen Sie in interessanten Aufgaben um, in unserer Sektion Ingenieurbau im Bereich

Brücken und Tragkonstruktionen

Wir suchen

Bauingenieure/innen ETH/HTL

mit fundierten Kenntnissen in Konstruktion und Bauleitung von Ingenieurbauten oder im Tief- und Tunnelbau.

Sie sind bei uns verantwortlicher Projektleiter für Neubau, Ausbau und Unterhalt unserer Bahninfrastrukturanlagen, insbesondere aller Brücken und Kunstbauten in der Ihnen zugeteilten Bauregion.

Vor uns liegen die Ausbauten für Bahn 2000 und S-Bahn Zürich mit packenden Problemstellungen. Diese lösen Sie in unserem kleinen Team mit grosser Selbständigkeit. Wenn Sie über einige Jahre Praxis verfügen, können Sie bei uns Ihr Ingenieurwissen in sehr interessanten Aufgaben anwenden und dies in einem interessanten und fortschrittlichen Umfeld. Ihr Arbeitsort befindet sich im Zentrum Zürichs.

Ihr künftiger Chef, Herr Franz Zimmermann, gibt Ihnen unter Tel. 01 / 245 22 80 gerne weitere Auskünfte!

Ihre Bewerbung mit den üblichen Unterlagen senden Sie an die

SBB Kreisdirektion III
Postfach, 8021 Zürich

SBB

Wir sind ein mittelgrosses Ingenieurbüro mit moderner Infrastruktur (EDV, CAD) und vielseitigem Tätigkeitsfeld. Zur Ergänzung unseres Teams suchen wir einen qualifizierten

Bauingenieur ETH/HTL

Fachrichtung Konstruktion

Der ideale Kandidat verfügt über einige Jahre berufliche Praxis, bearbeitet selbständig anspruchsvolle, statisch-konstruktive und bodenmechanische Aufgaben des Hoch- und Tiefbaus, hat Verhandlungsgeschick und ist teamfähig.

Wenn Sie an dieser vielseitigen und ausbaufähigen Position interessiert sind, bitten wir Sie, Herrn Kuhn (01 / 740 56 41) anzurufen oder Ihre schriftliche Bewerbung einzureichen.

HMK Himmel-Münger-Kuhn AG, dipl. Bauingenieure
Haselstrasse 6, 5400 Baden

Stellengesuche

Interessierter 27jähriger

dipl. Arch. ETH SIA

im Masterprogramm für Urban Design in Harvard, Boston, sucht **Sommerstelle** im In- oder Ausland für Städtebauprojekte. D, E, F und viel Engagement: Juni–September.

Angebote unter Chiffre 1061 an IVA AG, Postfach, 8032 Zürich.

Geophysiker

mit geologischer Ausbildung

Dr. sc. nat. ETH (40), D, E, F, Sp, mit Erfahrung speziell in Geophysik (Seismik, Geoelektrik, Bohrlochgeophysik, Geothermik und Radiometrie sowie Petrophysik) sucht eine interessante Tätigkeit.

Vorschläge bitte unter Chiffre J05-351740 an Publicitas, 3001 Bern.

Kulturingenieur

sucht neue Tätigkeit in den Bereichen Geologie/Bodenkunde, EDV oder Vermessung.

Angebote unter Chiffre SIA 1046 an IVA AG, Postfach, 8032 Zürich.

Dipl. El.-Ingenieur ETH

27, D/E, 2 J. Erfahrung in Software-Entwicklung (Realtime-Applikationen in Assembler, Pascal, C), Sinn für interdisziplinäres Denken, sucht **Nebenerwerb parallel zu Zweitstudium in Geographie.**

Offerten unter Chiffre 1055 an IVA AG, Postfach, 8032 Zürich.

Junger initiativer

Tiefbauzeichner

sucht interessante Dauerstelle, Einstieg in CAD erwünscht, Raum Zürich.

Angebote unter Chiffre SIA 1060 an IVA AG, Postfach, 8032 Zürich.

Eisenbetonzeichner/Konstrukteur

übernimmt laufend Aufträge.

Anfragen unter Telefon 055 / 31 57 33.

Diplom-Bauingenieur TU

35, mit langjähriger Erfahrung in Massiv-, Stahl- und Grundbau, zurzeit in leitender Stellung, sucht neue verantwortungsvolle Tätigkeit in Ingenieurbüro oder Ingenieurunternehmung im Raum Zürich.

Zuschriften unter Chiffre SIA 1058 an IVA AG, Postfach, 8032 Zürich.

Diplomanden der HTL Luzern suchen per Sommer 91 Stelle als

Bauingenieur HTL (ganze CH)

Offerten an Zentralschw. Technikum
Ingenieurschule HTL, 6048 Horw, z.H. Klasse 6B

Dipl. Bauingenieur ETH/SIA

ist offen für eine neue Herausforderung in leitender Stellung in Ingenieur-, Planungsbüro oder auch Unternehmung,

bietet Kreativität, Engagement und Durchsetzungsvermögen bei der Lösung von nicht nur alltäglichen Problemen,

spricht: S, E, F, I,

hat Erfahrung in Entwurf, Konstruktion und Bau von Tragwerken.

Kontaktnahme mit Angaben über Tätigkeits- und Aufgabenbereich unter Chiffre 1059 an IVA AG, Postfach, 8032 Zürich.

Aussenraumgestalter/Architekt

sucht freie Mitarbeit – Teilzeit 80% möglich – für selbständige Projektierung von Freiraumgestaltungen inkl. Devisierung und Bauleitung sowie Mitarbeit für Innenausbau.

Zuschriften unter Chiffre SIA 1056 an IVA AG, Postfach, 8032 Zürich.

Stahlbaukonstrukteur

(34) mit Zusatzabschluss in Statik sowie 2jähriger CAD-Erfahrung in Generalunternehmung sucht neue Herausforderung mit Verantwortung im Bereich Stahlbau.

Anfragen unter Chiffre SIA 1049 an IVA AG, Postfach, 8032 Zürich.

Projektleiter/Bauleiter

mit langjähriger Erfahrung in der Ausführung von anspruchsvollen, öffentlichen Bauten sucht neuen Wirkungskreis, evtl. freie Mitarbeit, vorzugsweise Stadt Zürich.

Offerten unter Chiffre 1057 an IVA AG, Postfach, 8032 Zürich.

Diverses

Architekt HTL, Bauleiter

mit Erfahrung, übernimmt in freier Mitarbeit **Devisierungen, Bauleitungen.** PC vorhanden. Wohn- und Industriebauten.

Anfragen unter Chiffre HG 1369 ofa, Zugerstr. 35, 8810 Horgen.

Wir suchen zur Erweiterung unseres Dienstleistungsangebotes in der Deutschschweiz

Beteiligung an Ingenieurbüro

Fachrichtung Tiefbau/Baustatik und Industriebau. Äusserste Diskretion ist zugesichert.

Angebote unter Chiffre SIA 1045 an IVA AG, Postfach, 8032 Zürich.

Bauleiter und Zeichnerteam übernimmt für Sie

Kostenvoranschläge, Devisierung, Werkplanbearbeitung, Bauleitungen.

Eigenes Büro mit allen Infrastrukturen und PC's vorhanden. Unser Team besteht aus Mitarbeitern mit langjährigen Erfahrungen.

Kontaktaufnahme unter Chiffre SIA 1028 an IVA AG, Postfach, 8032 Zürich.

R. Grabher Holzmontagen

Wir übernehmen, montieren laufend für Sie Türen-, Täfer- und Schreinermontagen.

9422 Buchen/Staad
Telefon 071 / 42 16 62

Torrevieja/Spanien

6 Bauparzellen

voll erschlossen, in schöner Urbanisation zu verkaufen. Interessant für Architekten oder Kapitalanleger.

Louis Meister Immobilien AG
Hardfeldstrasse 42, 4600 Olten
Tel. 062 / 26 20 10, Telefax 062 / 26 73 48

Mitlgied des svit

République et Canton de Neuchâtel
Commune de Couvet

Concours publics de projets

Centre sportif régional et centre cantonal de protection civile, à Couvet

La République et Canton de Neuchâtel, représenté par le département des Finances et la Commune de Couvet, représentée par son Conseil communal, organisent un concours public de projets (selon art. 6 et 9 du règlement SIA no 152) pour la réalisation d'un centre sportif régional et un centre cantonal de protection civile à Couvet.

Ce concours est ouvert aux architectes établis et domiciliés dans le Canton de Neuchâtel, inscrits avant le 1er janvier 1991 au Registre neuchâtelois des architectes ainsi qu'aux architectes originaires du Canton, inscrits au Reg A ou B des architectes avant le 1er janvier 1991.

Les bureaux d'architectes suivants sont invités à participer au concours (selon art. 9.3 du règlement SIA no 152): Jean-Baptiste Ferrari-Lausanne; R. et A. Gonthier-Berne; Philippe Joye et Associés-Genève; Andrea Roost-Berne.

L'inscription et le retrait des documents se font auprès du secrétariat de l'administration communale de Couvet, Grand-Rue 38-2108 Couvet, **dès le 25 mars 1991,** moyennant un dépôt de fr. 300.–, remboursable pour les projets admis au jugement (secrétariat ouvert du lundi au jeudi, de 7 h 15 à 12 h 00 et de 13 h 15 à 17 h 00 et le vendredi de 7 h 15 à 12 h 00 et de 13 h 15 à 16 h 00).

La remise des projets est fixée **au 30 août 1991.** Le jury dispose d'un montant de fr. 90 000.– pour l'attribution des prix ainsi que de fr. 20 000.– pour des achats éventuels.

Programme-cadre du concours: salle omnisports / centre de tennis et squash couvert / centre de natation couvert / piste d'athlétisme / centre cantonal de protection civile / restaurant.

La composition du jury est la suivante:

Président:	Antoine Grandjean-secrétaire régional LIM du Val-de-Travers, Fleurier
Vice-président:	Philippe Donner-architecte cantonal, Etat de Neuchâtel
Membres:	Eric Bastardoz-maître d'éducation physique, Couvet Pierre Benoit-architecte FAS/SIA, Bienne Pierre Blandenier-chef de l'Office cantonal de la protection civile, Neuchâtel Patrick Mestelan-architecte EPFZ/SIA-professeur EPFL, Lausanne Max Schlup-architecte FAS/SIA, Bienne
Suppléants:	Roger Miserez-chef du service cantonal des sports, Neuchâtel Alfred Riesen-architecte, Ittigen
Experts:	Werner Lanz-Office fédéral de la protection civile, Berne Theo Fleischmann-architecte ETS, Macolin
Consultants:	Mathys + Wysseier-ingénieurs civils EPFZ/SIA, Bienne Jean-Luc Juvet-chef du service cantonal de l'énergie, Etat de Neuchâtel

Le vice-président du jury

Ph. Donner
Architecte cantonal

Nachdiplomstudium Energie

Energienutzungstechnik, Energiespartechnik, energiebewusstes Bauen, wärmetechnische Gebäudesanierung, Energie im Betrieb

Voraussetzung: HTL- oder ETH-Diplom einer der folgenden Fachrichtungen:
- Architektur
- Bauingenieurwesen
- Chemie
- Elektrotechnik
- Heizungs-, Lüftungs- und Klimatechnik
- Maschinenbau
- Siedlungsplanung
- Vermessungswesen

Beginn: 11. November 1991

Dauer: 2 Semester (40 Unterrichtswochen)

Anmeldetermin: 15. Juni 1991

Detailliertes Kursprogramm mit Anmeldeformular und weitere Auskünfte bei:

Ingenieurschule beider Basel (HTL)
Nachdiplomstudium Energie
Hofackerstrasse 73, 4132 Muttenz
Telefon 061 / 61 62 33 oder 61 42 42
(Herrn A. Witmer verlangen)

Primarschulgemeinde Rapperswil

Öffentliche Submission

Neubau Turnhalle Südquartier, 8640 Rapperswil

Für den Neubau der Turnhalle mit Nebenräumen werden folgende Arbeiten ausgeschrieben

233 Beleuchtungskörper
271 Gipserarbeiten
273.0 Innentüren / Metallzargen
273.3 Allgemeine Schreinerarbeiten
281.0 Unterlagsböden
281.2 Bodenbelag Turnhalle
281.3 Textile Bodenbeläge
281.6 Plattenbeläge Boden und Wände
283.1 Deckenverkleidung in Metall
283.4 Deckenverkleidung Turnhalle in Holz
285 Baureinigung
372.0 Garderobeneinrichtungen
377 WC-Trennwände
421 Gartenbau / Beläge

Die Bewerbungen sind mit Angabe der Arbeitsgattung bis 8. April 1991 an das Architekturbüro Kurt Federer und Partner AG, Obere Bahnhofstrasse 40, 8640 Rapperswil, zu richten. Es ist ein frankiertes und adressiertes Retourcouvert C4 für die Zustellung beizulegen. Der Versand der Submissionsunterlage erfolgt gestaffelt mit Angabe der Ausführungstermine.

An Unterlieferanten werden keine Unterlagen versandt.

Stelleninserate im Schweizer Ingenieur und Architekt werden vom aktiven und interessierten Teil des Berufsstandes gelesen!

Zu verkaufen

Ausstellvitrinen

5×1070/1070/260 mm
2×1070/1420/260 mm
6×1070/1420/390 mm
5×1420/1420/390 mm

Besichtigung auf Voranmeldung bei Graweco AG, Bernstrasse 195 (Gebäude Bf-Garage), Zollikofen.

TGM
3052 Zollikofen
Telefon 031 / 57 20 19

neu: 30 kN/m 17% Dehnung

geotextil®
PPS-45
gewebe-matten

TRICON AG
Vogelsangstrasse 7 / PF 144
8033 Zürich
Tel. 01 / 252 35 36

L'œuvre
et
L'union des Communes Vaudoises

Organisent un concours de projets sur le thème:

«Le Mobilier Urbain»

La consultation porte sur une sélection de 3 objets d'équipements, choisis par les concurrents parmi ceux d'une liste thématique établie par l'organisateur.

Le concours est ouvert sur le plan suisse, il s'adresse aux designers, architectes et créateurs professionnels, ainsi qu'aux étudiants des écoles de designers et architectes inscrits régulièrement.

Le jury sélectionnera les candidatures.

Les bulletins d'inscription peuvent être obtenus sur demande, à l'adresse suivante:

Concours **«Le Mobilier Urbain»**
Case postale 305, 1001 Lausanne

Mehr wissen – besser disponieren

Anzeigen mit hohem Informationswert enthält diese Nummer des «Schweizer Ingenieur und Architekt».

GERBER Reinigungsservice
4914 Roggwil/Langenthal
Telefon 063 / 22 13 77

Reinigungsdienst
Kanalreinigungen
Absaugen von Sand, Humus, Zwischenböden, Schlacke, Kies- und Schlammsammlern usw.
Kanalfernsehanlage
Kanalfernsehen ab ∅ 6 cm, Videoaufzeichnung, Fotodokumentation, Zustandsprotokoll usw.
Verlangen Sie eine unverbindliche Beratung.

KÜNDIG + FIERZ AG
BAUT ÖFFENTLICHE TOILETTEN
8001 Zürich Rennweg 20 01/211 30 67

Impressum

Schweizer Ingenieur und Architekt

Herausgeber
Verlags-AG der akademischen technischen Vereine

Offizielles Organ
Schweizerischer Ingenieur- und Architekten-Verein (SIA)
Gesellschaft Ehemaliger Studierender der ETH Zürich (GEP)
Schweizerische Vereinigung Beratender Ingenieure (ASIC)

Redaktion
Rüdigerstrasse 11, Postfach 630, 8021 Zürich
Tel. 01/201 55 36, Telefax 01/201 63 77

Redaktoren
Heinz Rudolphi, Ing. SIA, Chefredaktor
Bruno Odermatt, dipl. Arch. ETH/SIA
Hans U. Scherrer, dipl. Ing. ETH/SIA
Brigitte Honegger, Architektin

Redaktioneller Mitarbeiter
Richard Liechti

Produktion
Werner Imholz

Sekretariat
Odette Vollenweider, Adrienne Zogg

Nachdruck von Bild und Text, auch auszugsweise, nur mit schriftlicher Zustimmung der Redaktion und mit genauer Quellenangabe.

Abonnemente

	Schweiz:	Ausland:
1 Jahr	Fr. 185.–	Fr. 198.–
Einzelnummer	Fr. 7.–	Fr. 8.–

Ermässigte Abonnemente für Mitglieder der GEP, des BSA, der ASIC, des STV und für Studenten.
Einzelnummern sind bei der Redaktion erhältlich
Bestellungen für Abonnemente sowie *Adressänderungen von Abonnenten* an Abonnementverwaltung SI+A, Edenstrasse 20, 8045 Zürich, Telefon 01/207 80 96,
Adressänderungen von SIA-Mitgliedern an das SIA-Generalsekretariat, Postfach, 8039 Zürich

Postcheck
«Schweizer Ingenieur und Architekt»
80-6110-6 Zürich

Anzeigen
IVA AG für Internationale Werbung

Hauptsitz:	Filiale Lausanne:	Filiale Lugano:
Mühlebachstr. 43	Pré-du-Marché 23	Via Pico 28
8032 Zürich	1004 Lausanne	6909 Lugano-Casserate
Tel. 01/251 24 50	Tel. 021/37 72 72	Tel. 091/52 66 84
Telefax 01/251 27 41	Telefax 021/37 02 80	Telefax 091/52 45 65

Satz + Druck
Druckerei Winterthur dw AG
Staffelstrasse 12, 8045 Zürich, Tel. 01/207 72 72

Ingénieurs et architectes suisses (IAS)
Erscheint im gleichen Verlag
Redaktion:
Rue de Bassenges 4, case postale 180, 1024 Ecublens,
Tel. 021/693 20 98, Telefax 021/693 20 84

Abonnemente:

	Schweiz:	Ausland
1 Jahr	Fr. 120.–	Fr. 130.–
Einzelnummer	Fr. 6.50	Fr. 7.50

SIA-Normen
SIA-Normen und -Dokumentationen sind nur erhältlich beim SIA-Generalsekretariat, Selnaustrasse 16, Postfach, 8039 Zürich,
Tel. 01/201 15 72, Telefax 01/201 63 35