**Zeitschrift:** Schweizer Ingenieur und Architekt
**Herausgeber:** Verlags-AG der akademischen technischen Vereine
**Band:** 108 (1990)
**Heft:** 50

**Werbung**

**Nutzungsbedingungen**
Die ETH-Bibliothek ist die Anbieterin der digitalisierten Zeitschriften auf E-Periodica. Sie besitzt keine Urheberrechte an den Zeitschriften und ist nicht verantwortlich für deren Inhalte. Die Rechte liegen in der Regel bei den Herausgebern beziehungsweise den externen Rechteinhabern. Das Veröffentlichen von Bildern in Print- und Online-Publikationen sowie auf Social Media-Kanälen oder Webseiten ist nur mit vorheriger Genehmigung der Rechteinhaber erlaubt. Mehr erfahren

**Conditions d'utilisation**
L'ETH Library est le fournisseur des revues numérisées. Elle ne détient aucun droit d'auteur sur les revues et n'est pas responsable de leur contenu. En règle générale, les droits sont détenus par les éditeurs ou les détenteurs de droits externes. La reproduction d'images dans des publications imprimées ou en ligne ainsi que sur des canaux de médias sociaux ou des sites web n'est autorisée qu'avec l'accord préalable des détenteurs des droits. En savoir plus

**Terms of use**
The ETH Library is the provider of the digitised journals. It does not own any copyrights to the journals and is not responsible for their content. The rights usually lie with the publishers or the external rights holders. Publishing images in print and online publications, as well as on social media channels or websites, is only permitted with the prior consent of the rights holders. Find out more

**Download PDF:** 21.11.2025

**ETH-Bibliothek Zürich, E-Periodica, https://www.e-periodica.ch**

Dynamischer
Muffenstoss
2 Mio. LW bei
$2\sigma_A = 150\ N/mm^2$
(nach Versuch
auf Bruch belastet).

# Swif®

Das konische Schweizer
Press-Gewinde.
Für das schnelle Kuppeln
von Armierungsstahl.
Hohe Ermüdungsfestigkeit.
Robustes Grob-Gewinde,
ideal für die Baustelle.

## Swif AG

8712 Stäfa/ZH Telefon 01 937 44 75 Fax 01 937 20 32

# CADarc® by 2CS

Lo strumento moderno per il disegno di piani d'architettura
Das moderne Werkzeug für Architekturpläne aller Art
L'outil moderne pour le dessin des plans d'architecture

- Italiano
  Deutsch
  Français
- Norme svizzere
  Schweizer Normen
  Normes suisses

AUTOCAD®

2CS
Cattaneo Computer Software SA
Distributor AutoCAD
Via Oro 1
CH-6982 Agno
Tel. 091/59 49 92
Fax 091/59 35 50

# EIN WASSERWAERMER DER SPITZENKLASSE

**über 100'000 Stück in der Schweiz im Einsatz**

Sauter Wasserwärmer sind bekannt für hochstehende Qualität bei interessantem Preis. Eine neue Verteilerorganisation kann heute für sofortige Lieferung garantieren.

**Sauter**

*Ihre Regionalvertreter:*

**F. + H. Engel AG**
Gottstattstrasse 16, 2504 Biel, Tel. 032/41 29 66
Steigerhubelstrasse 94, 3008 Bern, Tel. 031/25 72 25
Von Roll-Strasse 26, 4600 Olten, Tel. 062/26 71 71
Claragraben 135, 4057 Basel, Tel. 061/681 08 80

**Arthur Weber Stahl AG**
Herrengasse 12, 6430 Schwyz, Tel. 043/21 19 03

**Gauss + Co. AG**
Bäulerstrasse 20, 8152 Glattbrugg, Tel. 01/810 20 50

**Carl Stürm + Co. AG**
Mariabergstrasse 21, 9400 Rorschach, Tel. 071/40 61 11

**Frigerio + Co.**
Via Varesi 18, 6601 Locarno, Tel. 093/31 01 41

**Wunderli AG**
Eichfeld 1, 8640 Rapperswil/Jona
Tel. 055/21 11 11

**Albert Joos AG Stahlhandel**
Raschärnstrasse 34, 7007 Chur
Tel. 081/25 11 88

**Frimatherm SA**
Route de Formangueires 5,1782 Belfaux, Tel. 037/45 32 32
Succursale: 1964 Conthey: Case postale 604, 1951 Sion. Tel. 027/36 65 66

*Generalimporter:*

**FRIMATHERM**

Route de Formangueires 1782 Belfaux
Tel. 037 / 45 32 32 Fax 037 / 45 32 65

# Verbundpfähle

Stahlprofil mit Betonmantel
- Ausführung mit Schreitbagger, Hochbaukran oder Kleinstramme für Fundamentverstärkungen (h = 1,90 m)
- auch für beengte und schwer zugängliche Baustellen
- kein Kieskoffer erforderlich
- auch für Kleinbaustellen und Unterfangungen wirtschaftlich

**GREUTER**
**GRUNDBAU AG**

8182 HOCHFELDEN
POSTFACH 26
TELEFON 01/860 70 78

Pressvortriebe
Rammvortriebe
Pfahlfundationen
Grundwasserabsenkungen

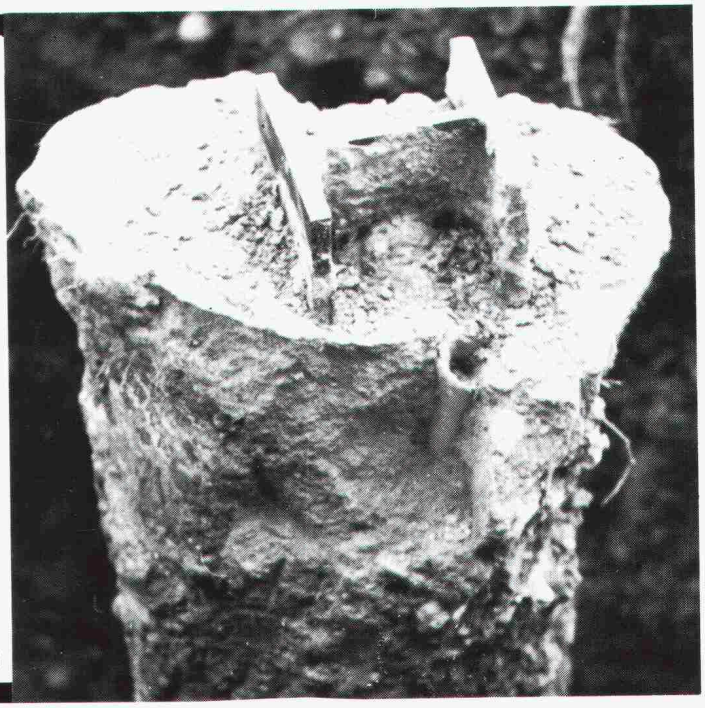

**Bogart um halb neun im "Capitol" und Sie noch hinterm Schreibtisch?**

Wenn Sie als stark engagierter Architekt oder Ingenieur nicht nur im Beruf dabei sein wollen, sondern auch sonst, dann brauchen Sie Zeit - Zeit für Kino zum Beispiel.

Mit unseren CAD-Systemen **ALLPLOT/ALLPLAN** können Sie Zeit und somit Freiraum zurückgewinnen. **ALLPLOT/ALLPLAN** ist speziell für Architekten und Bauingenieure konzipiert - es hilft Ihnen unter anderem:

- Routinearbeiten mühelos abzuwickeln
- Entwürfe überzeugend zu visualisieren
- oft wiederkehrende, ähnliche Teilprojekte rationell und fehlerfrei auszuführen
- knappe Zeitvorgaben ohne Stress einzuhalten.

Natürlich sind das noch längst nicht alle Vorteile von **ALLPLOT/ALLPLAN.** Detaillierte Unterlagen erhalten Sie ganz einfach - den Coupon unten rechts ausfüllen und noch heute einsenden.

Wir melden uns sofort und sagen Ihnen, wie Sie Ihre Arbeit besser und schneller erledigen können und wieder mehr Zeit für sich haben. Zum Nachdenken, Kreativsein und Geniessen.

**CAD von Fides.**
**Damit auch "Casablanca" wieder drin liegt.**

**FIDES**
INFORMATIK

**Fides Informatik z.H. Frau Hövker,**
**Badenerstrasse 172, 8004 Zürich, Tel. 01 249 27 06**

## Dienstag, 20.30

## Bogart auf der Leinwand und Sie noch im Büro?

AGENCE BASEL

**CAD von Fides:**
**Freiräume für Menschen.**

Coupon hier ausschneiden und heute noch einsenden

Ja, es interessiert mich, wie ich mit ALLPLOT/ALLPLAN Freiräume gewinnen kann. Bitte senden Sie mir deshalb:
- ☐ Die detaillierte Produktbeschreibung
- ☐ Die Preisliste ALLPLOT/ALLPLAN
- ☐ CAD Plan-Beispiele
- ☐ AZAD/CAD-Bauadministration
- ☐ Eine Übersicht über alle Programme für den
- ☐ Architekten
- ☐ Bauingenieur
- ☐ Einen Terminvorschlag für eine Gratis-Vorführung
- ☐ Bitte rufen Sie mich an.

SIA 50

# Für vorbeugenden Brandschutz . .

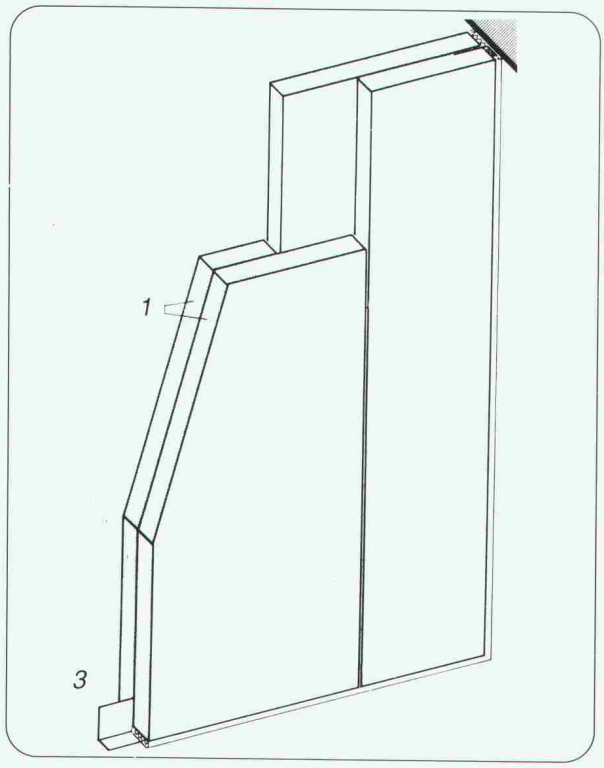


## . . zum Beispiel Trennwände F90

Promat

PROMAT AG
Rümikerstrasse 45
8409 Winterthur-Hegi
052 27 41 27

*Verlangen Sie unsere technischen Unterlagen*

1 PROMATECT-H, d = 2 x 20 mm
2 Mineralwolle-Abdichtung
3 Stahlblechwinkel

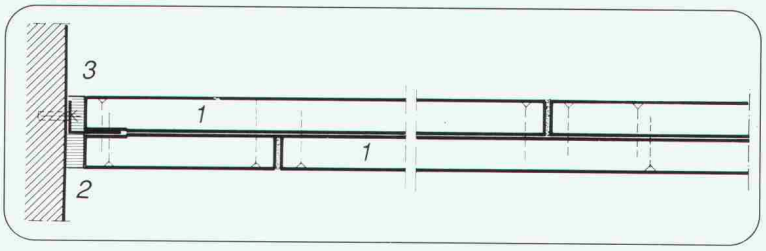


Nur stufenweises Aufbauen, Ergänzen und Zusammenfügen ist professionell und führt weiter.

# Von Architekten für Architekten

AcadGraph ist ein Zusatzpaket zu AutoCAD, entwickelt von Architekten für Architekten. Da nur eine kurze Anlernperiode notwendig ist, kann AcadGraph von allen Mitarbeitern im Architekturbüro benutzt werden. Acad-Graph beinhaltet vordefinierte Symbole für Architektur und ist mit zusätzlichen Symbolen für die Installationsplanung (Sanitär, Heizung, Lüftung, Elektro) ergänzbar, wodurch die Zusammenarbeit zwischen den verschiedenen Beteiligten im Bauwesen wesentlich vereinfacht wird. AcadGraph steht für Qualität und ermöglicht Funktionen, die sonst nur auf Grossrechnern verfügbar sind.

Wir stehen Ihnen gerne zur Seite mit Beratung, Einführung und Schulung. Rufen Sie uns an!

M-INFORMATIC AG – Ihr zuständiger Partner für professionelle Lösungen.

Unsere Lösungen sind hochwertige, individuell für Sie zusammengestellte Bausteine der Marken:
IBM Personal System /2
AutoCAD
AcadGraph
und andere

## M-INFORMATIC AG

Off. IBM-Vertretung
CAD-Support
Grünaustrasse 23
8953 Dietikon
Telefon 01-743 71 11
Telefax 01-743 71 71

Beratungszentrum
CAD-Atelier Architektur
St. Alban-Anlage 67
4052 Basel
Telefon 061-23 86 06
Telefax 061-23 86 92

IELLschöckAKTUELLschöckAKTI

## Schöck setzt neue Massstäbe

# Schöck ISOKORB

# DER Kragplattenanschluss mit Duplex-Stahl 1.4462

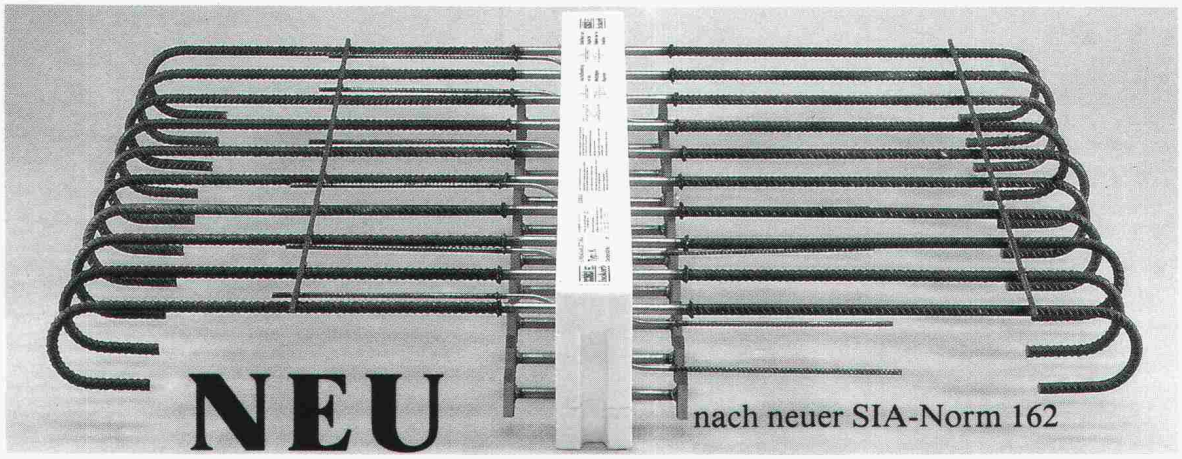


Schöck-Bauteile AG, 5630 Muri
Tel. 057 / 44 55 44, Fax 57 / 44 47 85

**schöck** Ideen fürs Bauen

**In Kälte-, Wärme- und Schalldämmfragen haben wir das Sagen !**

# Weniger Energie...

# Weniger Arbeit...

**Für den massvollen Einsatz von Energie: SIA 380/1**

Bekanntlich hat die SIA-Empfehlung 380/1 «Energie im Hochbau» einen massvollen und wirtschaftlichen Einsatz von Energie in Hochbauten zum Ziel. Der Rechnungsaufwand, der zu diesem Ziel führt, ist allerdings oft alles andere als wirtschaftlich.

Energieplaner, Architekten und Ingenieure, die nach wie vor bei Projekten 7 verschiedene Wandkonstruktionen und 3 Fenstertypen mit jeweils anderen k-Werten durchrechnen: Mit dem **ENBI 380/1** ist die Energiebilanz schneller, sicherer und vor allem billiger zu haben.

**Für den massvollen Einsatz von Arbeitszeit: ENBI 380/1 ENBI Arch** für Architekten

Das Programm **ENBI 380/1** ist mit der Empfehlung SIA 380/1 kompatibel und läuft auf jedem PC von IBM, Compaq und ähnlichen Geräten. Bestellen Sie Informationen über das Programm ENBI 380/1 bei SOFTWARE STUDIO, M. Peterer, Wilstrasse 29, 8600 Dübendorf.

**Schulung · Beratung · Verkauf · Energetische Nachweise**

SOFTWARE STUDIO

**SOFTWARE STUDIO · Marcel Peterer · Wilstrasse 29 · 8600 Dübendorf**
**Telefon 01 821 19 77**

(Einsenden an SOFTWARE STUDIO, Wilstrasse 29, 8600 Dübendorf)
INFORMATION
☐ Ich will zusätzliche Informationen über das **ENBI 380/1**
☐ Nehmen Sie mit mir Kontakt auf (für ein Gespräch)
Name:
Adresse:

rotring rapidoplot

# PRÄZISION AUF GANZER LINIE

rotring rapidoplot – benutzerfreundliche Präzisions-Plotterstifte für alle gebräuchlichen Plotter. Sie liefern – trotz einfachster Handhabung – genaue, randscharfe und kontrastreiche Plotterzeichnungen mit wasserfester Tusche.

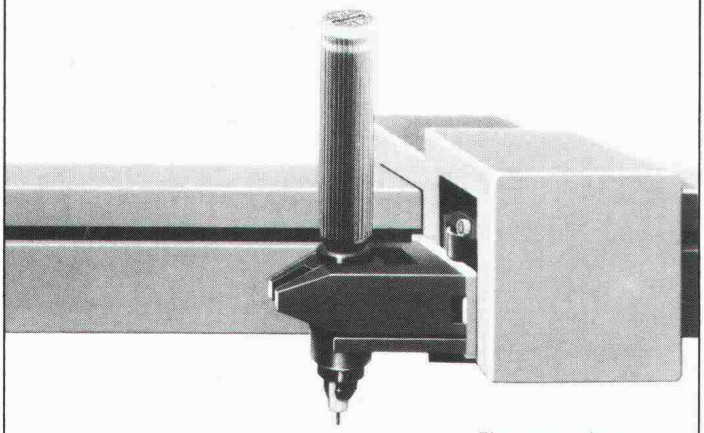

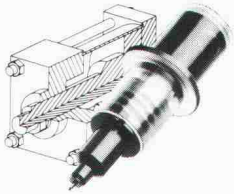

Einwegsystem MPP
- Präzise Tusche-Linien auf Papier oder Folien
- kontrastreich und randscharf
- Funktions-Sicherheit ohne Wartungsaufwand

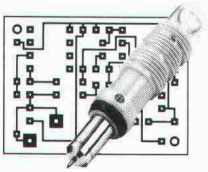

Nachfüllbares System – BC, BT, BTS
- Höchste Präzision in 8 Linienbreiten
- Tiefschwarz auf Papier oder Zeichenfolien
- Breites Anwendungsspektrum

rotring

## Gutschein

☐ Senden Sie mir kostenlos und unverbindlich einen MPP-Plotterpen zum Testen

Linienbreite _____ Farbe _____

Plottertyp/-fabrikat _____

☐ Senden Sie mir die Dokumentation über das komplette rapidoplot-Programm

Name/Vorname _____

Firma/Branche _____

Strasse/Nr. _____

PLZ/Ort _____

Telefon _____

rotring (Schweiz) AG, Moosmattstrasse 27, 8953 Dietikon ZH
Telefon 01/740 26 16, Telefax 01/741 28 00

# ISO2®

Walter Schmidli Jürg Nänni

DAS PROGRAMM FÜR THERMISCH-HYGRISCHE ANALYSEN.

ISO2 BERECHNET: - ISOTHERMEN, WÄRMESTROMLINIEN - MAXIMALE UND MINIMALE OBERFLÄCHENTEMPERATUREN - KRITISCHE RAUMFEUCHTEN - LOKALE TEMPERATUREN - LINEARE K-WERTE ZUR QUANTIFIZIERUNG DES WÄRMEBRÜCKENEFFEKTES. ■

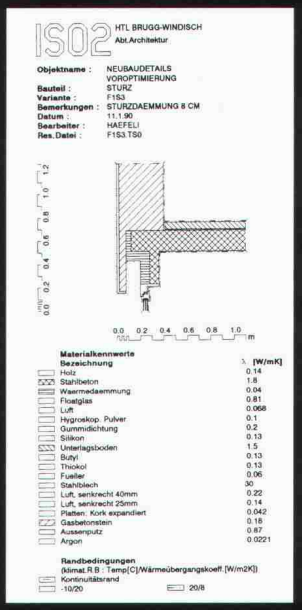


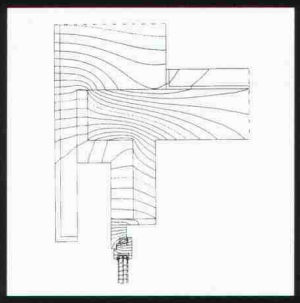

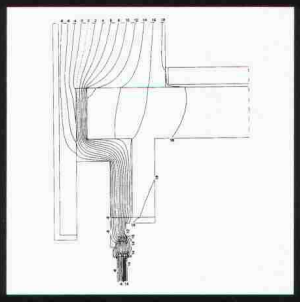

HAUPTVERTRETUNG
ARCH. BÜRO HABEGGER + AUGUSTONI
IAB INST. FÜR ANALYTISCHE BAUPHYSIK
WINTERTHUR TELEFON 052 27 29 92

REGIONALVERTRETUNGEN CH
MIME AG INTERLAKEN 036 23 13 48
TECH. BÜRO ITEN FISLISBACH 056 83 24 67
GRISO-DATA HALDENSTEIN 081 27 39 52
KARMA CONS. AG OBERKIRCH 045 21 94 94
RISET AG SCHAFFHAUSEN 053 24 80 70
ASTRONIC AG ST. GALLEN 071 25 25 96
WATO-SOFT LENGNAU 065 53 00 12
EGLOFF BAUPLAN AG BAAR 042 31 72 55
MICOM AG HORGEN 01 725 50 10
E. + I. SPÄH ARCH. ZÜRICH 01 55 58 50

® EINGETRAGENES WARENZEICHEN VON DRI

# Neu! MT ACCEL-535

- Geschwindigkeit bis 480 Zeichen/Sek.
- bis 9 Kopien bei Formularen
- Papierzuführung A3– respektive A2–hoch
- Farbstandard; 7 Farben Text, 15 Farben Plotter

Emulationen:
DEC
IBM
HPGL
Mac
Unisys

peco Marketing AG, 6304 Zug
Auskunft: Tel. 057/33 03 05, Fax 057/33 8530



# ANKABA
## Thermo-Element®

Kragplattenanschluss für stückweisen Einbau
Material: RIPINOX – A4 mit Polyurethanplatte

Neu Typ 5 für höhere Laststufen
$M_{zul.}$ 10.74 kNm bis 17.27 kNm
$Q_{zul.}$ 17.60 kN.
Statik geprüft: EMPA-Nr. 50171 vom 10. Juli 1984
Typenprüfung BRD
Prüfverz. Nr. 107/87

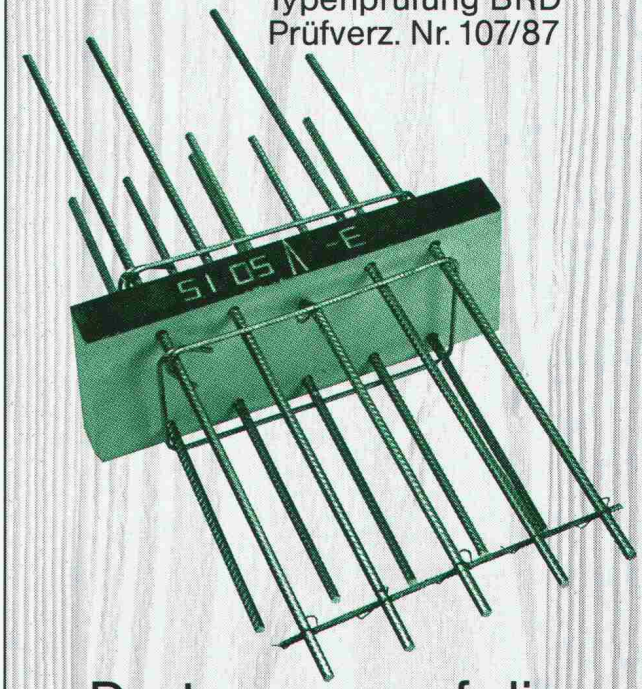

Dort, wo es auf die Sicherheit ankommt.

ANKABA

ANKABA
Ankertechnik + Bauhandel AG
Brandbachstrasse 6
CH-8305 Dietlikon
Telefon 01/833 32 33
+ 833 29 33
Telefax 01/833 34 75

JORDAHL THERMOELEMENTE
SCHALUNGSZUBEHÖR
ECOBAT-SCHALROHRE
PRO BETON

**Ein erhöhtes Arbeits- und Berufspotential dank wirtschaftlich gezielter EDV – ein Schritt voraus!**

*Leistungsfähige Hardware*
- Single und Multiuser

*Spezifische Software CAD*
- für Architektur, Haustechnik, Bauunternehmer

*Universa Software*
- Administration/Industrie

*Wärmebedarfsberechnungs-Software* nach SIA 180/1 und 384/2 für Ingenieurbüro

Unser Beitrag zur Förderung der **Wirtschaftlichkeit,** zum Schutz der Umwelt, zum **Energiesparen.**

**Durchführung der Fachtagung in Zürich!**

Auch Sie sowie Ihre Mitarbeiter sind willkommen.
Wir beraten Sie gerne.

**ELIAS ENGINEERING,** L'Anémone, 1803 CHARDONNE
Telefon 021 / 921 75 65

Ihr Spezialist – 18 Jahre EDV-Erfahrung

Bauen in Stahl optimal

**Profitieren Sie!**
von unserer langjährigen Erfahrung auf folgenden Fabrikations- und Dienstleistungszweigen:

**Stahlbau**
Tragkonstruktionen und Hallenbauten für Industrie und Gewerbe

**Metallbau**
Fassadensysteme mit Fenster und Toren sowie Schaufenster- und Treppenanlagen

**Blechbearbeitungscenter**
Für CNC-gesteuertes Scheren, Abkanten bis 6 m und Laserschneiden bis 3 m Länge

**Autokranvermietung**
(bis 300 Tonnen Tragkraft), Transporte jeder Art sowie Schwertransporte mit Spezialfahrzeugen, Fabrikumzüge

**Notstromaggregate**
(Vermietung und Verkauf) bis 1000 kVA, fahrbar und stationär

**SENN AG**

Heinz Senn AG
Bernstrasse 9, 4665 Oftringen
Telefon 062 / 97 44 55, Fax 062 / 97 24 72

**BRUNNER ERBEN** HOCH + TIEFBAU

**BRUNNER ERBEN** HOCH + TIEFBAU

Viele Jahre praktische Erfahrung sowie umfassendes Wissen sind das Rückgrat unserer Tätigkeiten.

**Allgem. Tiefbau** — **Pfählungen – Trägerbohrungen**
**Tunnelbau** — **Rammvortrieb mit Stahlrohren**
**Wasserbau** — **Hydr. Pressvortrieb, alle Querschnitte**

Unsere Ingenieure stehen Ihnen für Beratungen und Kostenvoranschläge gerne zur Verfügung.

Leutschenbachstrasse 52 Postfach 8050 Zürich Telefon 01 / 301 06 60 Telefax 01 / 302 58 50

**Bieri Blachen Grosswangen**

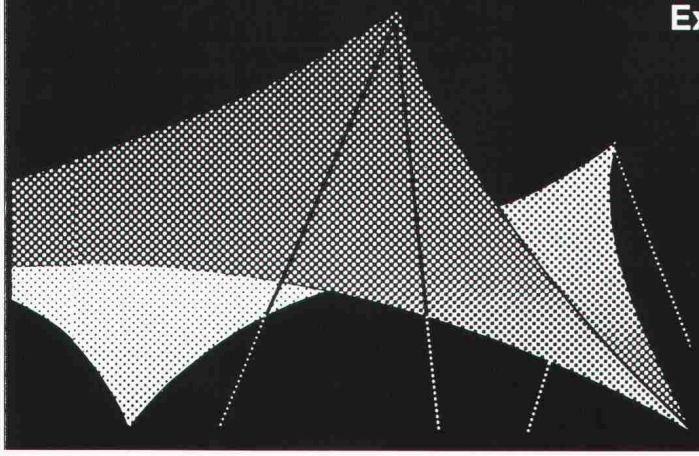

# Textiles Bauen

**Fest- und Partyzelte**
**Exclusive Pavillons und VIP - Zelte**
**Mobile Sport- und Lagerhallen**
**Verkaufs- und Marktstände**
**Bühnen und Tribünen**
**Textile Überdachungen für Dorf- Spiel und Festplätze**

**Bieri Blachen AG 6022 Grosswangen**
**Telefon 045 710 710 Telefax 045 71 29 77**

métaconcept sa

für **ARCHITEKTEN**
und Baugewerbe

# ARC+ 3-D-CAD-SYSTEM

ergänzt durch
DQE+
LYDIS
CREA
**Scanner-Service**

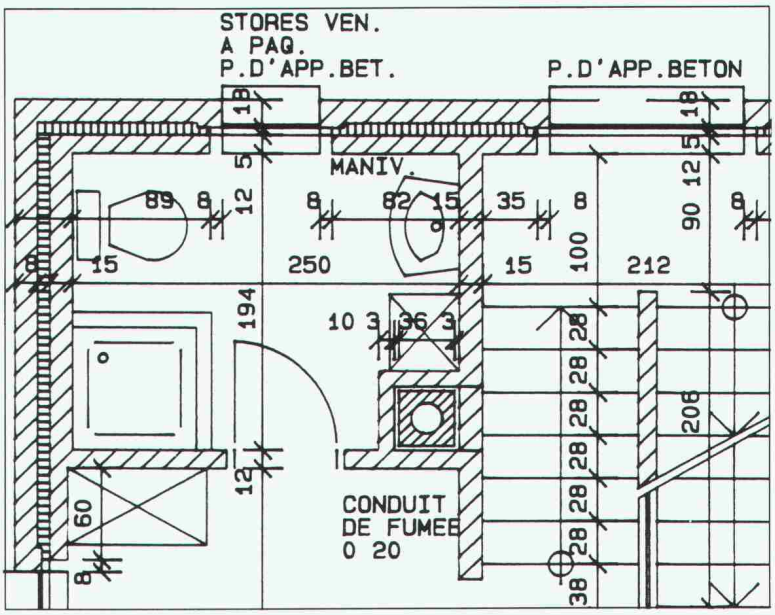


METACONCEPT SA
Croset 3, 1024 ECUBLENS
Tél. 021/691 45 13

# HARZITOP® classic

Der Wunsch des Bauherrn und der Trend zu umweltfreundlichen und -verträglichen Baustoffen setzt sich endgültig durch. Das Täfer HARZITOP-classic ist unser Beitrag: • umweltfreundlich behandelt (gemäss der Stoffverordnung vom Bundesamt für Umwelt, Wald und Landschaft, Bern) • gesundheitsunbedenklich (ausgezeichnet mit dem blauen Umweltzeichen von RAL UZ 12 a) • natürliche, farblose Oberfläche • optimale, atmungsaktive, wohnklimatische Eigenschaften • resistent gegen alle haushaltüblichen Reinigungsmittel und Wasser • montagerichtig getrocknet • Schweizer Finish. Nur zu beziehen durch den Fachhandel.

## Dieses Qualitätsprodukt erhalten Sie in folgenden Holzhandels-Firmen:

- AGB AG Baustein Solothurn, Tel. 065-20 61 11
- Werner Hochuli AG, Hobelwerk, 5056 Attelwil, Tel. 064-83 22 21
- Hobak Frick AG, Dörrmatt 25, 5262 Frick, Tel. 064-61 46 76
- E. Jordi AG, Sägerei + Hobelwerk, 2556 Schwadernau, Tel. 032-53 19 91
- Sägerei Wildegg, 5103 Wildegg, Tel. 064-53 12 26
- Schlumpf AG, Isoliermaterial + Sperrholz, 8608 Nänikon, Tel. 01-941 11 40
- SPA Sperrholz-Platten AG, 5000 Aarau, Tel. 064-22 33 02

# UNTERWEGS NACH EUROPA

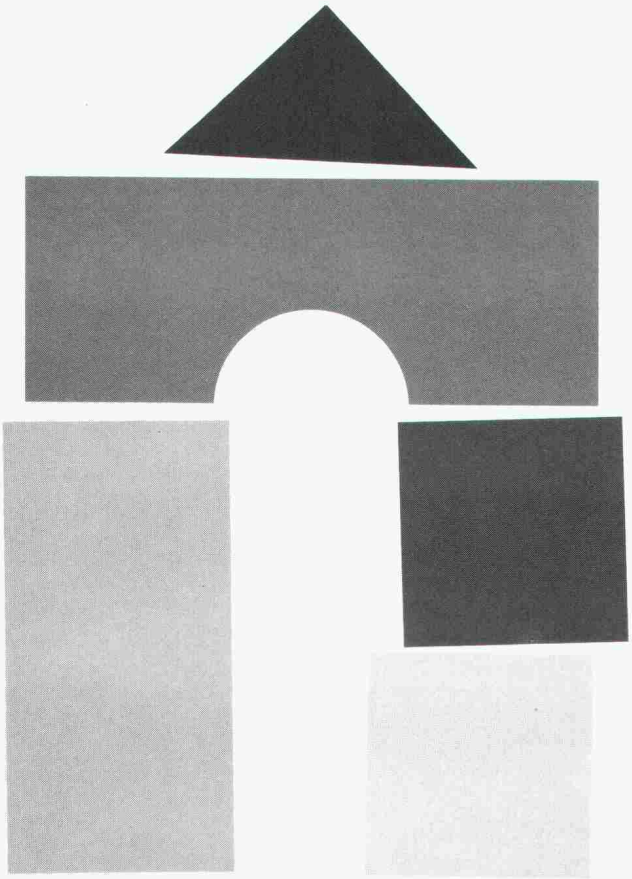

## MESSEERLEBNIS MIT GEWINNSPIEL: AUF ZUR BAU

Ob Sie Architekt sind oder Bauunternehmer, Bauhandwerker oder Fachhändler, einen privaten Neubau planen oder Küche und Bad renovieren wollen, eine Lehre oder Fortbildung in einem modernen Bauberuf anstreben: auf der BAU '91 bekommen Sie entscheidende Informationen von über 1.300 Ausstellern aus 24 Staaten.
Auf dem weltbekannten Messeplatz München können Sie eine volle Woche lang Information und Erlebnis miteinander verbinden – und attraktive Preise gewinnen.
Die BAU in München – Europas größte Baufachmesse 1991.

**9. Internationale BAU 91 Fachmesse für Baustoffe, Bausysteme, Bauerneuerung**
**München, 16. bis 22. Januar 1991**

Informationen: Intermess Dörgeloh AG, Obere Zäune 16, CH-8001 Zürich, Tel. 01/252 99 88, Tx 816 027 Inmech, Tfax 01/261 11 51.
Veranstalter: Münchener Messe- und Ausstellungsgesellschaft mbH, Postfach 12 10 09, D-8000 München 12.

MESSE MÜNCHEN INTERNATIONAL

**Baumann AG,** Rolladenfabrik, **8820 Wädenswil,** Zugerstrasse 162, 01 782 51 11.
Filialen in: Basel, Bern, Cadenazzo, Chur, Genève/Meyrin, Lausanne, Luzern, Neuchâtel, Oberentfelden, Oensingen, St. Gallen/Abtwil, Thun, Winterthur, Zürich

# THORO

ERHÄLTLICH BEI IHREM BAUMATERIALHÄNDLER

Sanierung und Schutz von Beton und Mauerwerk

THORO

Seit 1912

**Kundendienst:**
**Tel. 071/ 859 785** **Fax 071/ 859 786**
**021/6 357 721** **021/6 357 726**

# Fenster und Fassaden

Ihr Partner für
wertbeständige Lösungen

Stahlbauten/Hochregallager
Fenster und Fassaden
Transportsysteme

**Tuchschmid**

Tuchschmid AG · CH-8500 Frauenfeld · Telefon 054 26 11 11

allcad ag
Laufenbachstrasse 9
8625 Gossau
Tel. 01 935 49 27

## Armieren mit CAD

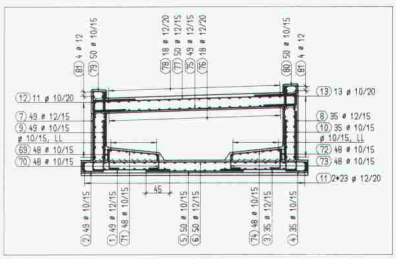

ist für ALLPLOT/ALLPLAN kein Problem. Wird deshalb von mehr als jedem dritten Bauingenieurbüro in der Schweiz, das CAD einsetzt, **ALLPLOT** verwendet?

CAD
für Architekten und Ingenieure
Verkauf, Schulung, Beratung,
Planproduktion
Hansruedi Keller, Bauing. SIA/ASIC

**allcad®**

SUISSBAU 91 Halle 101 Stand 563

- Kreisablesungen vollelektronisch
- Grosse 2-stellige LCD-Anzeige
- Umstellbar auf 360° oder 400 gon
- Horizontalkreis wird mit Tastendruck auf «0» gestellt
- Vertikalkreis durch Tastendruck auf %-Anzeige umstellbar
- Leicht auswechselbare Alkalibatterien reichen für 45 Stunden

Technische Daten:

| | |
|---|---|
| Bild | aufrecht |
| Vergrösserung | 26x |
| Kürzeste Zielweite | 1,0 m |
| Ablese-genauigkeit | 20" oder 0,006 gon |
| Gewicht | 3,8 kg |

* Fr. **3890.–**
(Grundausrüstung)

*** Grundausrüstung**

Gerät NE-20S, Behälter, Traggriff, Schnurlot, 6x Batterien, Innensechskantschlüssel, Justierstift, Bedienungsanleitung

**Der digitale elektronische Bautheodolit NE-20S von Nikon den Sie in 5 Minuten bedienen können**

**Coupon**

Ich möchte Genaueres über den NIKON NE-20S wissen. Bitte senden Sie mir Ihren Prospekt mit Preisen.

Name: _____

Firma: _____

Strasse: _____

PLZ/Ort: _____

**Geo-Astor**

**Erste Schweizer Einkaufszentrale für Ingenieure und Geometer.**

Postfach
8840 Einsiedeln
Telefon 055/53 40 76
Telefax 055/53 35 10

# NEOLTEC SA

TECHNIQUE EQUIPEMENT BUREAU

GRAPHITHÈQUE

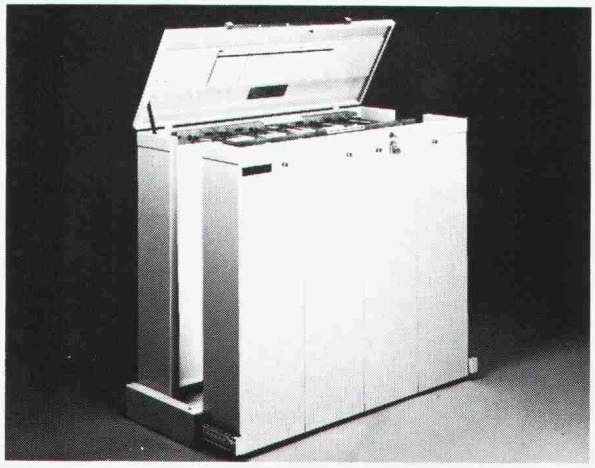

DIE INTELLIGENTE KLASSIFIZIERUNG

für...

FILME

PLÄNE

ORIGINALE

OFFSET-PLATTEN

Auskünfte + gratis Dokumentation

Route de la Pierre - 1024 Ecublens - 021/691 86 11

# WinterGard Frostschutz für Rohrleitungen

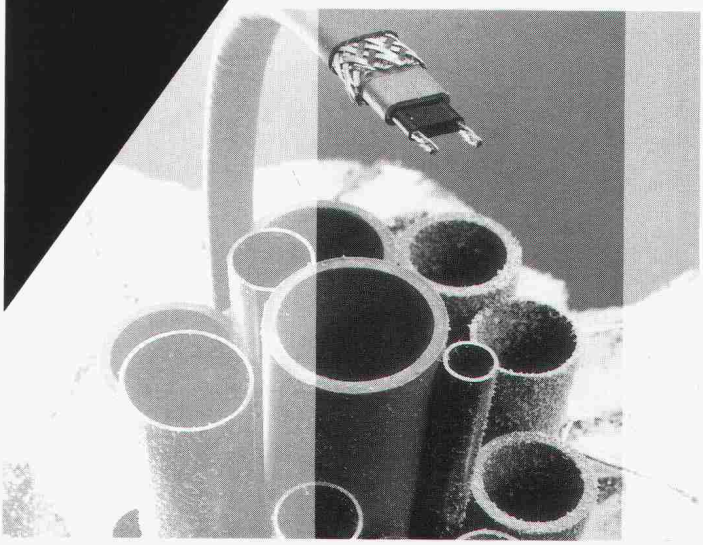

Winter für Winter dasselbe: Kälte und Frost verursachen an Gebäuden und Installationen erhebliche Schäden. Besonders ungeschützte und schlecht isolierte Wasserleitungen frieren ein und bersten. Hohe Reparaturkosten, Ersatzansprüche und eine Menge Ärger sind die Folgen.

Kurz, eine zuverlässige, selbstregelnde Rohrbegleitheizung ist eine Investition, die sich vielfach bezahlt macht.

Raychem AG
Oberneuhofstr. 8
6340 Baar
042 **31 81 31**
Fax 042 31 77 00

**Raychem**

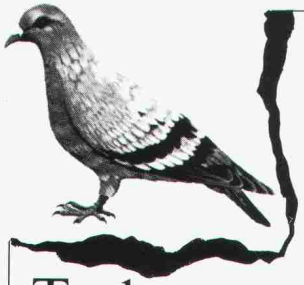

# Rentokil

Wissenschaftliche Schädlingsbekämpfung seit 60 Jahren.

**GRATIS** Inspektionen + Beratungen

Tauben

Möwen, Kleinvögel
Holzschädlinge

**Wir schützen Ihre Liegenschaft.**

Sämtliche anderen Haushaltsschädlinge und Lästlinge bekämpfen wir in über 40 Ländern weltweit.

**GARANTIE** bis zehn Jahre

**Büros** in Zürich 01 750 25 50 · Solothurn 065 23 50 15 · Genf 022 755 49 55

Servicestellen in der ganzen Schweiz.

# Maßstab für Dämmsysteme SCHICHTEX

**Bau + Industriebedarf AG**
4104 Oberwil / BL, Tel. 061 401 40 30

# Parkiersysteme und Unterstände für Velos, Mofas und Autos

**Verlangen Sie unsere ausführliche Dokumentation:**
**Tel. 062/25 33 11**
**Fax 062/26 65 90**

Giroud-Olma
Giroud-Olma AG
Maschinen- und Apparatebau
CH-4601 Olten

## Stellenangebote

Zur Ergänzung unseres Mitarbeiterstabes suchen wir per sofort oder nach Vereinbarung eine(n) einsatzfreudige(n)

# Bauingenieur(in) ETH

für die vielseitige Bearbeitung von interessanten und anspruchsvollen Aufgaben des allgemeinen Tiefbaus (Strassenbau, Bahnbau, Kanalisationen, Werkleitungen).

**Wir erwarten:**
- einige Jahre Praxis (erwünscht, aber nicht Bedingung)
- Selbständigkeit und Verantwortungsgefühl
- Organisationsgeschick
- Gewandtheit im mündlichen und schriftlichen Ausdruck
- Kontaktfreude (Verkehr mit Behörden und Bauherrschaften)

**Wir bieten:**
- eine anspruchsvolle und abwechslungsreiche Tätigkeit mit moderner Infrastruktur
- angenehmes Arbeitsklima in kleinem Team
- zeitgemässe Anstellungsbedingungen
- Aufstiegsmöglichkeit in die Geschäftsleitung

Wir freuen uns auf Ihre Kontaktaufnahme (telefonisch oder schriftlich) an unsere Herren Eckinger oder Gruber.

Ingenieurbüro **F. Preisig AG**
Socinstrasse 16, 4051 Basel, Telefon 061 / 25 52 66

## Kantonale Verwaltung

In nachstehender Dienststelle ist folgende Stelle wieder zu besetzen

**Amt für Raumplanung Graubünden, Chur**
Telefon 081 / 21 23 21

# Planungsassistent

(Raum- oder Siedlungsplaner bzw. Bauzeichner mit praktischer Erfahrung in der Raumplanung/Baupolizeirecht; italienische Muttersprache und gute Kenntnisse der deutschen Sprache)

Bearbeitung von Baugesuchen für Bauten und Anlagen ausserhalb der Bauzonen (BAB). Mitarbeit bei Ortsplanungen und bei Vernehmlassungen, Mitwirkung bei der Aufbereitung von Grundlagen.

**Die Ausschreibung richtet sich grundsätzlich an beide Geschlechter.**

Wir bieten fortschrittliche Anstellungsbedingungen. Dienstantritt nach Vereinbarung.

Auskünfte über den Aufgabenbereich erteilt die zuständige Dienststelle.

Ihre Bewerbung richten Sie bitte mit den üblichen Unterlagen an das **Personal- und Organisationsamt des Kantons Graubünden, Steinbruchstrasse 18/20, 7001 Chur.**

# GEORG FISCHER +GF+

## Industrie-, Wohnungs- und Verwaltungsbauten

Unser kleines kollegiales Team bearbeitet Projekte und betreut den Unterhalt der Liegenschaften.
Für diese vielseitigen Aufgaben suchen wir einen jüngeren

## Architekten/Techniker HTL

**Ihre Aufgaben umfassen:**
- komplette Bearbeitung von Neu- und Umbauten
- Unterhaltsplanung für sämtliche Bauten und Anlagen
- Auf- und Ausbau eines auf unsere Bedürfnisse zugeschnittenen EDV-Systems

**Sie bringen mit:**
- Teamfähigkeit, Selbständigkeit und Initiative
- einige Jahre Berufserfahrung in Planung und Bauleitung
- EDV-Kenntnisse in Bauadministation

**Wir bieten:**
- Einblick in vielseitige Bauaufgaben
- ungezwungenes Arbeitsumfeld mit grossem Handlungsspielraum
- Unterstützung bei berufsbegleitender Weiterbildung
- erster Schritt in Kaderposition; mittelfristig Leitung der Bauabteilung
- einen angenehmen Arbeitsplatz in Schaffhausen und fortschrittliche Arbeitsbedingungen

**Interessiert?**
Rufen Sie für weitere Auskünfte Herrn W. Kärcher, Tel. 053/81 42 43, an oder senden Sie Ihre Bewerbungsunterlagen an Herrn K. Kübler. Wir freuen uns, Sie kennenzulernen!

**Georg Fischer AG, CH-8201 Schaffhausen/Schweiz**
**Personaldienste**

PW 066

# LIGNUM

**Schweizerische Arbeitsgemeinschaft für das Holz**

Der jetzige Stelleninhaber hat eine neue Herausforderung in der Holzwirtschaft angenommen. Auf Frühjahr 1991 suchen wir deshalb den

## Leiter des technischen Dienstes

- Sie leiten mit Begeisterungsfähigkeit ein kleines Team von Holzfachleuten
- Es ist Ihnen ein Anliegen, zukunftsträchtige Verwendungsmöglichkeiten für Holz und Holzprodukte aufzuspüren und die technischen Voraussetzungen für deren Realisierung zu schaffen
- Ihr Wissen über das Holz geben Sie gerne an Bauplaner, Bauherrschaften und Verarbeiter weiter
- Es macht Ihnen Spass, im eigenen Team oder zusammen mit Spezialisten technische Unterlagen für Bauschaffende zu erarbeiten
- Sie sind interessiert, die Holzbelange auch in Fachkommissionen zu vertreten

Die Ausgestaltung der Stelle könnten wir uns auf sehr verschiedene Arten vorstellen. In Frage kommen deshalb sowohl Hochschul- als auch HTL-Absolventen der Richtungen Architektur, Bauingenieur und Holz sowie dipl. Zimmermeister. Wichtig erscheinen uns Berufserfahrungen im Bauwesen und fundierte Holzkenntnisse. In unserem kleinen Dienstleistungsbetrieb sind Teamfähigkeit und Interesse für das, was die anderen tun, besonders wichtig.

Wir bieten ein gutes Arbeitsklima, zeitgemässe Entlöhnung und entsprechende Sozialleistungen. Unsere Büros sind zentral gelegen und mit öffentlichen Verkehrsmitteln gut erreichbar.

Gerne erwarten wir Ihre Bewerbungsunterlagen. Für Auskünfte stehen wir Ihnen zur Verfügung.

**LIGNUM,** Falkenstrasse 26, 8008 Zürich
Tel. 01 / 261 50 57, verlangen Sie Herrn Peter Hofer oder Herrn Josef Kolb.

IN ZUKUNFT HOLZ *Rohstoff mit Nachwuchs*

---

Heute noch werden Neubauten mit hohem Energiekonsum bei gleichzeitig schlechtem Komfort für den Benutzer gebaut! In den nächsten 2–3 Jahrzehnten müssen praktisch alle bestehenden Bauten mit hohem Energieverbrauch saniert werden! Diese Tatsachen sind eine Herausforderung für energie- und umweltbewusste Architekten, Ingenieure und Energiefachleute zum Erarbeiten von wirtschaftlich und ökologisch vertretbaren Lösungen. Wollen Sie diese Herausforderung annehmen?

## Energie-, Gebäudetechnik

Ingenieur HTL, Architekt HTL,
Heizungstechniker HTL /
Beratungsfirma / Raum Winterthur

Unser Mandant ist ein in den Bereichen Bauphysik und Akustik sehr bekanntes Beratungsbüro. Die Firma hat schon vor vielen Jahren die Zeichen der Zeit erkannt und sich als Berater von Architekten und Bauherren in den o.g. Gebieten profiliert. Im Rahmen einer gezielten Erweiterung der Beratertätigkeit auf dem zukunftsträchtigen Markt der Energieberatung gilt es nun, einen entsprechenden Spezialisten zu rekrutieren.

Innerhalb des bestehenden Teams übernehmen Sie die Verantwortung für das erwähnte Gebiet Gebäude-Energieberatung. Dieser zukunftsträchtige Markt bietet Ihnen die grosse Chance, aktiv die Zukunft im Bereiche der Gebäudetechnik mitzugestalten. Sie befassen sich mit der Gesamtbeurteilung der Energievorgänge eines Gebäudes, erarbeiten Analysen, Lösungsvorschläge und Expertisen. Die Aufgabe bietet Ihnen einen grossen Freiraum für Verwirklichung Ihrer Ideen. Um diese interessante, komplexe und sehr anspruchsvolle Aufgabenstellung erfolgreich bewältigen zu können, verfügen Sie im Idealfall über folgenden Hintergrung: Ausbildung zum Architekten HTL, Bau-Ingenieur HTL oder Heizungstechniker HTL. Alter: ab ca. 28. Ein Nachdiplomstudium Bau + Energie würde Ihren Einstieg erleichtern, ist jedoch nicht Bedingung. Sind Sie an dieser gut dotierten, entwicklungsfähigen Aufgabe interessiert? Ihre Bewerbungsunterlagen mit Foto erwartet Hansjörg Aebi, TRINOM Unternehmensberatung, Stadthausstr. 89, 8401 Winterthur, Telefon 052 23 77 70. Danke.

**TRINOM**
Unternehmensberatung
Aarau, Basel, Winterthur, Zürich

---

Stadt Frauenfeld

# Sie sind dabei:

## Von der Planung bis zur Realisierung

### Zum Beispiel: Ortsplanung, Projekt Bahnhof 2000, Verkehrsrichtplan, Weiterentwicklung Stadtbusbetrieb, Städtisches Erscheinungsbild, Parkierungsplanung Innenstadt

Unser langjähriger Amtschef des städtischen Planungsamtes und Leiter der Stadtbusverwaltung wird im Frühjahr 1992 pensioniert. Um eine reibungslose Übergabe dieser verantwortungsvollen Position zu gewährleisten, suchen wir bereits heute seinen möglichen Nachfolger oder Nachfolgerin als

## Chef Planungsamt

Er/Sie bearbeitet alle Bereiche der Stadtplanung gemäss ORL-Richtlinien und wird auch in die Führung der Stadtbusverwaltung eingearbeitet. Voraussetzung für diese Stellenbesetzung ist ein Abschluss als Stadtplaner oder Planer mit gleichwertiger Ausbildung.

Ihre Bewerbung mit den üblichen Unterlagen senden Sie bitte an: Stadtverwaltung Frauenfeld, Chef Planungsamt, P. Wieland, Rathaus, 8500 Frauenfeld, Tel. 054 24 52 40.

**Verwaltungsabteilung des Stadtammanns**

Wir suchen zur Mithilfe bei der Realisation interessanter, langfristiger Bauvorhaben per sofort

## Architekten(in) HTL

mit mehrjähriger Baupraxis, technischer und gestalterischer Fantasie und Freude an einer ausführungsorientierten, vielseitigen Tätigkeit.

Bei entsprechender Erfahrung Mitwirkung bei Evaluation und Aufbau eines EDV-Systems möglich.

Wir offerieren ein angenehmes, kollegiales Arbeitsverhältnis in einem mittleren Architekturbüro.

**Heller Waldvogel Zünd Architekten**
Bergstrasse 114, 8032 Zürich, Tel. 01 / 261 18 27

# CHANCE

**ARBEITSPLATZ GEMEINDE**

## OPFIKON

Der bisherige Stelleninhaber übernimmt eine andere verantwortungsvolle Stelle in unserer Verwaltung. Wir suchen deshalb per sofort oder nach Übereinkunft einen neuen

## Strassenaufseher

**(Leiter städt. Strassen-, Kanal- und Gartenunterhaltsdienste)**

Sie übernehmen die Führung und Leitung der Unterhaltsdienste (14 Mann) unserer Stadt. Ihr Arbeitskreis umfasst Arbeitsvorbereitung, Ausführung und Abrechnung von eigenen kleineren Bauvorhaben, vor allem im Tiefbau. Freude am Umgang mit Mitarbeitern, Verantwortungsbewusstsein und Verhandlungsgeschick mit über- und nebengeordneten Instanzen sind Garant für eine optimale Zusammenarbeit. Eine interessante, selbständige und abwechslungsreiche Stelle wartet auf Sie. Einem Bewerber aus dem Tiefbau- oder Gartenbaugewerbe (Bauführer, Polier oder Vorarbeiter) geben wir den Vorzug. Verfügen Sie zudem über Organisationstalent, haben Sie eine reelle Chance für diese Stelle.

Wenn Sie in einem lebhaften Betrieb mitwirken wollen, an selbständiges Arbeiten gewöhnt sind und fortschrittliche Arbeitsbedingungen schätzen, freuen wir uns auf Ihre Kontaktaufnahme.

**Im Dienste aller**
Die Zürcher Gemeinden

Der Stadtingenieur F. Maurer (Telefon 01 / 829 81 11) erteilt gerne nähere Auskünfte. Ihre handschriftliche Bewerbung mit den üblichen Unterlagen erwarten wir an den **Stadtrat Opfikon, Postfach, 8152 Opfikon.**

*Stadtrat Opfikon*

WIR SUCHEN

## OBJEKTLEITER ARCHITEKT(IN) HTL

FÜR KOORDINATION UND ABWICKLUNG ANSPRUCHSVOLLER BAUAUFGABEN.

HANSPETER DE SEPIBUS
SWAM ARCHITECTS, BAHNHOFQUAI 1, 8001 ZÜRICH
TEL. 01 / 221 22 10

Meine langjährige Erfahrung in Neubauten, Sanierungen, Renovationen und Umbauten möchte ich gerne in einem Grossbetrieb vertiefen.

Meine Deutsch- und Italienischkenntnisse in Wort und Schrift möchte ich täglich anwenden.

«Als Architekt freue ich mich auf meinen neuen Arbeitsplatz in Lugano.»

Wenn Sie sich Ihre Zukunft so vorstellen, einen ETH- oder HTL-Abschluss haben und in einem kleinen Team selbständig als Projektleiter für Bankbauten tätig sein möchten, rufen Sie uns an oder schicken Ihre Bewerbungsunterlagen an
Herr R. Debrunner, Personaldienst
Dienste, Bahnhofstrasse 45,
8021 Zürich, Tel. 01/236 52 02.

Schweizerische Bankgesellschaft

Wir machen mit.

# Abegg
Unternehmensberatung AG

*Rekrutierung von Kader und Spezialisten*

Für eine Beratungsfirma in Bern, die auf Beurteilung von Bauschäden spezialisiert ist, suche ich einen

## Bauschadenexperten als Geschäftsführer

Im Auftrag von Versicherungen, Baufirmen, Immobilienbesitzern und Behörden erarbeiten Sie Expertisen über Schäden an Bauwerken aller Art. In vielen Fällen werden Sie auch Sanierungsvorschläge abgeben sowie die Planung und Bauleitung der Schadenbehebung übernehmen.

Damit Sie dieser anspruchsvollen Aufgabe gewachsen sind, verfügen Sie über eine sehr gute Ausbildung als

## Bauingenieur oder Architekt

sowie mehrjährige und vielseitige praktische Berufserfahrung in einer Baufirma, einem Ingenieur- oder Architekturbüro. Sie sind ein

## Unternehmertyp

der selbständig und initiativ arbeitet und es versteht, gute Kundenbeziehungen aufzubauen und langfristig zu pflegen. Zudem sollten Sie gewandt im schriftlichen Ausdruck sein.

Dafür bietet sich Ihnen hier eine attraktive Position mit sehr guten Anstellungsbedingungen. Es besteht auch die Möglichkeit, sich an der Firma zu beteiligen.

Ich freue mich auf Ihre Bewerbung oder Ihren Anruf. Auf meine Diskretion können Sie sich verlassen.

*Johannes A. Abegg, lic. oec. publ.*
*Löwenstrasse 2, 8001 Zürich*
*Telefon 01/212 22 22*
*Telefax 01/212 03 50*



**MPK** MIGROS-PENSIONSKASSE

***Möchten Sie sich beruflich verändern oder planen Sie Ihren beruflichen Wiedereinstieg,***

mit einem evtl. Teilzeitpensum von 80%?

Diese Chance können wir einer

## Hochbauzeichnerin

bieten.

In unserem Ressort Bauwesen befassen sich versierte Baufachleute vorwiegend mit Renovationen, Modernisierung und Umbau von MPK-Liegenschaften. Zur Unterstützung dieses Teams suchen wir SIE für folgenden Aufgabenbereich:

- Ausarbeiten von Renovationsvorschlägen
- Erstellen von Dokumentationen für Kreditanträge
- zeichnerische Bearbeitung von Projekt und Ausführungsplänen
- Verwalten der Baudokumentation sowie des Planarchivs

**Wir bieten:**

- zeitgemässes Salär und gute Sozialleistungen
- gleitende Arbeitszeit
- Lunchentschädigung
- Weiterbildungsmöglichkeit
- einen Arbeitsplatz in der Nähe des Bahnhofs Zürich-Altstetten

**Wir erwarten:**

- abgeschlossene Lehre als Bauzeichnerin
- Freude an Organisation sowie selbständiger und sauberer Arbeitsweise

Wir freuen uns auf Ihre Bewerbungsunterlagen. Senden Sie diese bitte an die Migros-Pensionskasse, Personalabteilung, Bachmattstrasse 59, 8048 Zürich (Tel. 01 / 436 81 11).

**MPK** MIGROS-PENSIONSKASSE



**SPRECHER ENERGIE**

### Internationale Kontakte

Die traditionsreiche Unternehmensgruppe Sprecher Energie mit Produktionsstätten in der Schweiz, Deutschland, Österreich und Brasilien sowie Vertretungen in allen Erdteilen ist auf dem Gebiet der Energieverteilung erfolgreich tätig.

Für unser Departement Gesamtanlagen, das international als Generalunternehmer schlüsselfertige Unterwerke erstellt, ist infolge Pensionierung des jetzigen Inhabers die Stelle des

## Sektionsleiters Technik Bau

wieder zu besetzen.

Wir erwarten: Abgeschlossene Ausbildung der Fachrichtung Bauingenieurwesen oder Architektur, Erfahrung im konstruktiven Ingenieurbau und in der Kostenerfassung, Fähigkeit, eine kleine Gruppe von Mitarbeitern zu führen, Freude an interdisziplinärer Arbeit mit Elektroingenieuren, Sprachgewandtheit in Englisch, Bereitschaft zu Auslandreisen.

Wir bieten: Führungsposition mit hohem Verantwortungsgrad, die entsprechend dotiert ist, selbständige Tätigkeit in einem kreativen Umfeld, gründliche Einarbeitung in das firmenspezifische Know-how, engagiertes Team mit individueller Arbeitszeit, gute Sozialleistungen.

Stellenantritt nach Übereinkunft.

Sind Sie an dieser Position interessiert? Dann richten Sie bitte Ihre Bewerbungsunterlagen an die Personalabteilung unseres Hauses. Herr H. Fellmann (Telefon 064/45 35 05) steht Ihnen gerne für weitere Informationen zur Verfügung und freut sich auf Ihre Kontaktnahme.

**Sprecher Energie AG, 5036 Oberentfelden AG**



## Im Bereich der integralen Bauphysik

gehören wir europaweit zu den ältesten und renommierten Instituten. Energiebewusstes und funktionsgerechtes Konstruieren und Analysieren fordern Ihre Fähigkeiten.

Zur Ergänzung unseres Teams in Zürich suchen wir einen

## Architekten HTL/ETS

Der entsprechend initiativen Persönlichkeit offerieren wir eine entwicklungsfähige Dauerstelle mit Einführung als

## Sachbearbeiter und Projektleiter

Wir bieten angenehmes Arbeitsverhältnis bei vorbildlichen Sozialleistungen und grosszügiger Feiertagsregelung. Wir freuen uns auf Ihre schriftliche oder mündliche Bewerbung. Bitte wenden Sie sich an Herrn O. Walther oder J. Hora.

**Walther Bauphysik AG**

8032 Zürich, Bergstrasse 114
Telefon 01 / 262 23 50

# PLANEN UND REALISIEREN
# PROJEKTLEITER
# GESUCHT

**ZWIMPFER/PARTNER**
Architekten und Planer
St. Alban-Anlage 66, CH-4002 Basel



KANTON URI
LAND- UND FORSTWIRTSCHAFTSDIREKTION

Stellenausschreibung

Als Mitarbeiter im Amt für Meliorationen suchen wir einen

## Sachbearbeiter Tief- oder Hochbau

| | |
|---|---|
| Aufgabengebiet: | Bearbeitung und Prüfung von landwirtschaftlichen Subventionsprojekten |
| Anforderungen: | Ingenieur ETH/HTL oder andere gleichwertige Ausbildung |
| Dienstort: | Altdorf, Kanton Uri |
| Stellenantritt: | nach Vereinbarung |
| Besoldung: | gemäss Dienst- und Besoldungsverordnung für die Mitarbeiter der kantonalen Verwaltung |

Die Stelle bietet ein interessantes Einsatzgebiet mit zeitgemässen Arbeitsbedingungen.

Die Bewerbung mit Zeugnissen, Lebenslauf, Foto sowie Auskünften über die bisherigen Tätigkeiten ist bis spätestens 4. Januar 1991 an die Land- und Forstwirtschaftsdirektion Uri, Klausenstrasse 2, 6460 Altdorf, zu richten. Nähere Auskunft erteilt Alois Ulrich, Vorsteher des Amtes für Meliorationen und Seilbahnkontrolle (Tel. 044/4 23 05).

Altdorf, 27. November 1990

**Land- und Forstwirtschaftsdirektion Uri**
Hans Zurfluh, Regierungsrat



Pantex Stahl Büron

Die **Pantex Gruppe** ist der führende Hersteller von Armierungsnetzen in der Schweiz und von Gitterträgern für den Tunnelausbau im internationalen Markt.

Für die technische Beratung und Verkaufsförderung unserer Produkte suchen wir einen

## Bauingenieur ETH/HTL

mit Schwergewicht Tiefbau.

Wir wollen ihm kurzfristig die Vertriebsverantwortung dieser wichtigen Abteilung für die Schweiz übertragen, so dass er neben der Beratung von Ingenieurbüros und Projektleitern auch für die termingerechte Lieferungen, Service und Abwicklung der Aufträge zuständig sein wird.

Ausserdem soll er die Geschäftsleitung bei Problemlösungen im Bereich Armierungsnetze tatkräftig unterstützen.

Der ideale Bewerber für diese ausbaufähige Position ist 30–35 Jahre alt, kontaktfreudig, verfügt über kaufmännisches Flair, Selbständigkeit und Initiative.

Gewisse Erfahrungen im Tunnelbau wären ebenso von Vorteil wie Grundkenntnisse in Französisch und Englisch.

Wenn Sie sich angesprochen fühlen, würden wir uns über Ihre Bewerbung an die Direktion freuen und Sie gene mehr im Detail über diese Position und die interessanten Bedingungen informieren.

**Pantex Stahl AG**, Direktion
6233 Büron, Telefon 045/74 01 11

MITARBEITEN AN DER ZUKUNFT DER

# BAHN

Unsere **Hauptabteilung Bau,** Sektion Neubaustrecken in **Luzern,** sucht

## Bauingenieur/in ETH/HTL

wenn möglich mit einigen Jahren Berufserfahrung.

Ihr Arbeitsgebiet ist die Projektierungs- und Ausführungsphase grosser Bauvorhaben im Rahmen des Konzeptes Bahn+Bus 2000. Sie sind als Projektleiter vorzugsweise im Tunnelbau tätig.

Interessiert? Rufen Sie uns an. **Telefon 041/ 21 37 54.** Herr W. Zeder erteilt Ihnen gerne weitere Auskunft. Unsere ausgezeichneten Anstellungsbedingungen werden Sie überzeugen.

Oder senden sie Ihre Bewerbung bitte an:

**Kreisdirektion II SBB**
**6002 Luzern**

SBB

---

WIR SUCHEN

JUNGE

## HOCHBAUZEICHNER(IN) UND INNENAUSBAUZEICHNER(IN)

ZUR MITBEARBEITUNG VIELSEITIGER UND ANSPRUCHSVOLLER ARCHITEKTUR- UND INNENARCHITEKTURAUFGABEN.

HANSPETER DE SEPIBUS
SWAM ARCHITECTS, BAHNHOFQUAI 11, 8001 ZÜRICH
TEL. 01 / 221 22 10

---

Für die Bearbeitung von ungewöhnlichen, auch anspruchsvollen Projekten suchen wir

## Architekten HTL und ETH

Eintritt: baldmöglichst. Auf eine schriftliche Bewerbung werden wir rasch antworten.

**Franz Oswald,** Architekt BSA/SIA, Professor ETHZ
Altenbergstrasse 102, 3013 Bern

---

Häusermann

Geschäftsbereich Personal **Führungskräfte**

Unsere Auftraggeberin ist eine attraktive Gemeinde im Grossraum Bern, deren Bau- und Planungsamt einen jüngeren und dynamischen

## Architekten HTL/ Siedlungsplaner

sucht, der als Stellvertreter des Abteilungsleiters in einer kleineren Gruppe mit folgenden Aufgaben beauftragt wird:

- aktive Mitwirkung bei der Revision der Ortsplanung
- Erarbeiten der zugewiesenen Quartier- und Sachplanungen
- Auskunftserteilung in Belangen des Hochbaus und der Planung
- allgemeine administrative Arbeiten

Freude am Umgang mit Bauherren, Baufachleuten und Verwaltungsstellen, Sicherheit im mündlichen und schriftlichen Ausdruck und gute Teamfähigkeit sind Voraussetzungen.

Es handelt sich um eine abwechslungsreiche, verantwortungsvolle und weitgehend selbständige Tätigkeit mit der Möglichkeit, auf mittlere Frist die Leitung der Abteilung zu übernehmen.

Gerne erwarten wir Ihre vollständigen Bewerbungsunterlagen. Selbstverständlich erteilen wir Ihnen detailliertere Auskünfte am Telefon. Absolute Diskretion garantiert.

Wirtschafts- und Unternehmensberatung
Geschäftsbereich Personal · Abteilung Führungskräfte
3000 Bern 14, Eigerplatz 2
Telefon 031 / 45 21 51

---

In kleines Ingenieurbüro (8 Mitarbeiter) in Einsiedeln suchen wir selbständigen, fachlich versierten und engagierten

## Ingenieur HTL/ETH

In unserem Auftragsstock sind interessante und anspruchsvolle Objekte im Hoch- wie im Tiefbau.

Rufen Sie uns an, wir freuen uns auf Ihre Bewerbung.

Ingenieurbüro **Edgar Kälin,** Werner-Kälin-Strasse 7
8840 Einsiedeln, Tel. 055 / 53 35 00, Fax 055 / 53 28 88

---

Wir suchen in unser mittelgrosses Architekturbüro einen jüngeren

## Hochbauzeichner

für interessante öffentliche und private Bauaufgaben.

Rufen Sie uns an: Tel. 01 / 363 18 20

**Gerber + Hungerbühler**
Architekten/Planer
Scheuchzerstrasse 33, 8006 Zürich

Das Bau-Fachorgan der USEGO-TRIMERCO Holding AG ist verantwortlich für Neu- und Umbauten von Verwaltungsgebäuden, Verteilzentren sowie für die bauliche Betreuung der Verkaufslokalitäten der WARO AG und der USEGO AG.

Zur Unterstützung des Leiters Bauwesen suchen wir einen einsatzfreudigen und flexiblen

# Baufachmann

**Aufgabenbereich:**
- Mitarbeit bei der Planung des Vorgehens und Festlegung des Kosten- und Zeitrahmens
- Sachbearbeitung der Bauführungs- und Bauabschlussphase

**Anforderungen:**
- abgeschlossene Fachausbildung
- Berufserfahrung im Hochbau
- Erfahrung im Ladenbau erwünscht

Wenn Sie an dieser vielseitigen Aufgabe interessiert sind, senden Sie uns bitte Ihre Bewerbungsunterlagen an die untenstehende Adresse. Für weitere Informationen steht Ihnen Frau S. Spiegel, Personaldienst, Tel. 01/947 13 90 gerne zur Verfügung.

**Usego-Trimerco Holding AG**
Industriestrasse 25 8604 Volketswil
Dachgesellschaft der Usego waro Gruppe

---

**RALPH BAENZIGER ARCHITEKTEN AG**
Hohlstrasse 150 8004 Zürich

Postadresse: Postfach 703
8021 Zürich
Telefon: 01 291 12 31
Telefax: 01 291 19 09

**sucht:**

**Bauzeichner**
**Bauzeichner -innen**
**Architekt**
**Architekt -innen**

---

Bezzola AG
Bauunternehmung
Malerei
Gipserei

**Bezzola**

Unsere Unternehmung ist mit 180 Mitarbeitern regional in den Bereichen Hoch- und Tiefbau, Malerei/Gipserei tätig.

Infolge Neugliederung unserer Firmenleitung suchen wir die 32- bis 45jährige, starke, baupraxisorientierte Führungspersönlichkeit, die sich aufgrund Ihrer Ausbildung (Baumeister, Ingenieur) und Ihrer bisherigen Leistungen berufen fühlt, als

## Technischer Leiter

die Geschicke unseres Baubetriebes zu lenken. Sie sind ein kompetenter Organisator und vermögen Menschen zu überdurchschnittlichen Leistungen zu motivieren. Direkt dem Delegierten des Verwaltungsrats unterstellt, sind Sie als

## Mitglied der Geschäftsleitung

für die Abteilungen Hochbau, Tiefbau und den Werkhof verantwortlich. Sie führen bzw. begleiten anspruchsvolle Hochbaustellen und können somit Ihre Fachkenntnisse noch vertiefen.

Sind Sie der ausgewiesene Kadermann, der sich dieser Herausforderung stellen will?

Senden Sie Ihre Kurzbewerbung an:

Verwaltungsrat der Firma Bezzola AG,
Bauunternehmung,
Orpundstrasse 8, 2500 Biel 8

Absolute Diskretion zugesichert!

---

Für Entwurf und Konstruktion von Holz-, Beton- und Stahlbauten suchen wir eine(n)

## Bauingenieur(in) ETH/HTL
und
## Tiefbauzeichner(in)

Wir legen Wert auf saubere Konstruktion, gute Gestaltung und sorgfältige Detaillierung.

Stellenantritt ab Februar 1991.

**Jürg Conzett,** dipl. Ingenieur ETH/SIA
Bahnhofstrasse 10, 7023 Haldenstein (GR), Tel. 081/ 27 54 72

---

***Wir empfehlen, den Offerten auf Stellenangebote keine Originalzeugnisse beizulegen.***

# Basel-Stadt

## Baudepartement

Das Bauinspektorat sucht für die neugeschaffene **Lärmfachstelle** für den Kanton Basel-Stadt eine(n)

## Bauingenieur(in) ETH
### als Leiter(in) der Fachstelle

Die Aufgaben umfassen vor allem den Vollzug der eidgenössischen und kantonalen Lärmschutzvorschriften und die damit zusammenhängende Beratung von Bauherren und Baufachleuten, die Prüfung der Baugesuche, die Leitung von Lärmsanierungsprogrammen und das Verfassen von Berichten sowie von Informationen für die Öffentlichkeit. Mit der Arbeit verbunden sind zahlreiche Kontakte zu andern Amtsstellen sowie zu Bauherren und Baufachleuten.

Für diesen Posten setzen wir ein Hochschulstudium im Bauingenieurwesen und mehrjährige Erfahrung in der Baubranche wie auch im Lärmschutzbereich voraus. Bei entsprechender praktischer Erfahrung kommt allenfalls ein anderer Studienabschluss in Frage.

Nähere Auskunft erteilt der Chef des Bauinspektorates, Herr P. Würgler, jeweils zwischen 10.00 und 12.00 Uhr über Telefon 061 / 21 91 94.

Schriftliche Bewerbungen mit Lebenslauf, Foto und Zeugniskopien sind zu richten an das

**Baudepartement, Personalsekretariat**
**Münsterplatz 12, 4001 Basel**

---

La Risanaconsult, nuovo studio di consulenza nel campo del risanamento, offre a giovane

## ingegnere civile dipl. ETH o STS

con interesse nel campo della tecnologia dei materiali, la possibilità di una moderna specializzazione professionale.

Cerchiamo un collaboratore intraprendente che, dopo un adeguato periodo introduttivo, possa svolgere una qualificata attività di consulenza.

Interessati sono pregati di mandare il loro Curriculum Vitae a:

**Risanaconsult, Corso Elvezia 16, 6900 Lugano**

---

Wir suchen ins Herz von Zürich einen

## Architekten HTL

der die Ausführungsseite des Hochbaues für interessante Neu- und Umbauprojekte gesamthaft bearbeiten will.

**Wir bieten**
- junges und junggebliebenes 5er-Team
- selbständige Bearbeitung
- bei vorhandenem Interesse EDV-Anwendung
- aufgestelltes Büroklima
- herrlichen Attika-Arbeitsplatz an der Bahnhofstrasse
- absolute Diskretion bei der Bewerbung

Bitte schreiben Sie uns unter Chiffre SIA 972 an IVA AG, Postfach, 8032 Zürich.

---

Wir suchen in unser mittelgrosses Architekturbüro einen jüngeren

## Bauleiter

für interessante öffentliche und private Bauaufgaben.

Rufen Sie uns an: Tel. 01 / 363 18 20

**Gerber + Hungerbühler**
Architekten/Planer
Scheuchzerstrasse 33, 8006 Zürich

---

Wir suchen

## Hochbauzeichner - Bauführer

für anspruchsvolle Bauvorhaben.

Arbeitsort: Baar

Stellenantritt: sofort oder nach Vereinbarung.

Hofstetter und Partner Architekten, Baar **Tel. 042 / 31 55 33**
Hofstetter und Zünti Architekten, Zug **Tel. 042 / 21 57 27**

---

# Stellengesuche

## Bauingenieur

30, dipl. an französischer Universität, Arbeitserfahrung

**sucht berufsnahe Stelle**

Teil- bis Vollzeit, studienbegeleitend für Schweizer Diplom.

Tel. 01 / 288 32 32

---

Junger, initiativer und verantwortungsbewusster

## Diplomgeologe

sucht herausfordernde Stelle im Bereich der angewandten Quartärgeologie. Meine vielseitigen Interessen liegen auf den Gebieten des Umweltschutzes, der Hydrogeologie und der Geotechnik.

Ihr Angebot erreicht mich unter Chiffre SIA 971 an IVA AG, Postfach, 8032 Zürich.

---

## Mineraloge

(30) sucht neuen Wirkungskreis im Umweltbereich. Doktorat, Erfahrung in Analytik und Programmierung. Teilzeit möglich.

Zuschriften unter Chiffre 973 an IVA AG, Postfach, 8032 Zürich.

---

## Architekturstudentin FH

Süddeutschland, 23 Jahre, sucht Praktikantenstelle in mittelgrossem Architekturbüro im Raum Zürich oder Basel. Interessiere mich vor allem für aussergewöhliche Architektur.

Telefon 0049/8332/1505.

---

Stetes Inserieren bringt Erfolg!

## Diverses

**Erfahrener Bauleiter, Architekt HTL**

übernimmt als freier Mitarbeiter **Bauleitungen/Devisierungen** (eigener PC) für Wohn- und Industriebauten.

Anfragen unter Chiffre 1369, ofa, Zugerstr. 35, 8810 Horgen.

---

Wir verkaufen aus Auftrag in bekanntem

**Sommer- und Winter-Kurort der Zentralschweiz**

**grosse repräsentative Hotel-Liegenschaft**

mit 180 Hotel-Zimmern und Personalhaus. Grundstückfläche ca. 16 000 m².

Das Hotel eignet sich zum Umbau als Sport-Hotel, Residenz, Erholungsheim oder als Begegnungs-/Bildungs-/Schulungszentrum.

Bewerbungen sind zu richten an:

Bevag Immobilien AG
Kauffmannweg 4
6003 Luzern

svit

Bevag

---

**Öffentlicher Projektwettbewerb Gustav Hunziker AG., Müntschemier**

Ausstellung der Projekte

Der Architekturwettbewerb für die Überbauung des Rebenweg-Mattenweg-Gebietes in Müntschemier ist abgeschlossen.

Die Arbeiten werden ausgestellt vom 10. bis 21. 12. 1990,
jeweils Mo–Fr 7.00 – 12.00 und 13.00 – 17.30
Sa 9.00 – 12.00

Ausstellungsort:

Baubedarf und Zementwaren
**Gustav Hunziker AG, 3210 KERZERS**

---

**Erfahrenes Architekturbüro** in der Stadt Lausanne hat noch

**freie Kapazität**

für Projektierung und Ausführung.

Zuschriften unter Chiffre SIA 970 an IVA AG, Postfach, 8032 Zürich.

---

**Entwurfsarchitekt** mit 15jähriger Berufserfahrung übernimmt für Sie

**Projektierung und Ausführung**

Zuschriften bitte unter Chiffre SIA 968 an IVA AG, Postfach, 8032 Zürich.

---

**Freie Kapazität!**

**Bauleitungsbüro** übernimmt Bauleitungen, Devisierungen, Kostenvoranschläge. EDV: Messerli. Olten-Lenzburg, Submissionen bis Raum Zürich.

Anfragen unter Chiffre SIA 961 an IVA AG, Postfach, 8032 Zürich.

---

Sind Sie kurzfristig überlastet ? Haben Sie Probleme gute Leute zu bekommen ?

Ihnen kann geholfen werden mit unserer

**Dienstleistung für Architekten**

- Wir erstellen Ihre Pläne in CAD in kurzer Zeit
- Grössere Kapazität - weniger Sozialleistungen
- Rufen Sie uns an und verlangen Sie unverbindlich eine Besprechnung.

Peter Bodenmann
Architektur - Einrichtungen - Baurealisierung
Eigerstr.5 5430 Wettingen Tel. 056 26'39'21

---

Der **Schweizerische Bankverein Bern** schreibt einen

# öffentlichen Projektwettbewerb

gemäss SIA 152 mit zusätzlich eingeladenen Architekten aus. Die Wettbewerbsaufgabe umfasst die Projektierung eines Administrativ-Gebäudes mit einer maximalen BGF von 10 355 m² an der Worblentalstrasse in Ittigen.

Teilnahmeberechtigt sind Fachleute, die seit dem 1. Januar 1989 ihren Wohn- und Geschäftssitz in den Amtsbezirken Bern, Burgdorf, Interlaken, Saanen, Seftigen, Aarwangen, Signau, Fraubrunnen, Konolfingen oder Thun haben.

Die Wettbewerbsunterlagen inkl. Modell können ab 17. Dezember 1990 bezogen werden bei:

**Schweizerischer Bankverein Bern**
**Immobilien Sekretariat**
**Aarbergergasse 61, 3001 Bern**

Zum Bezug der Wettbewerbsunterlagen ist eine Depotgebühr von Fr. 300.– zu hinterlegen, zahlbar auf PC-Konto Nr. 30-9304-8 mit dem Vermerk «Wettbewerb Schweizerischer Bankverein Bern, Ittigen 1». Die Einzahlung der Depotgebühr gilt als Anmeldung. Sie wird zurückerstattet, wenn das Projekt zur Beurteilung zugelassen worden ist.

Auszug aus dem Wettbewerbsprogramm:

Interessenten können bei vorstehender Adresse (Tel. 031/66 22 45) ab 26. November 1990 eine Kurzfassung des Wettbewerbsprogramms beziehen.

| | | |
|---|---|---|
| Termine: | Bezug der Unterlagen: | ab 17. Dezember 1990 |
| | Abgabe der Projekte: | 26. April 1991 |
| | Beurteilung: | Mai/Juni 1991 |

**cubus** Software

Eggbühlstrasse 20
8052 Zürich
Telefon 01·302 13 00
Telefax 01·302 19 11

PYRUS-Stützen

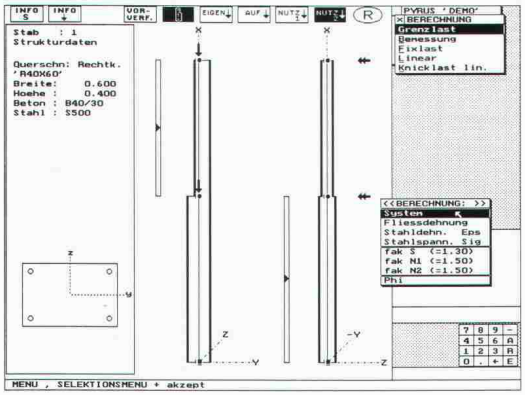


**Leistungsfähige, bedienungsfreundliche Software**
**+ kompetente, langfristig gesicherte Unterstützung**
**= erfolgreiche Computeranwendung**

**STATIK-2:** 2D/3D Stabstatik mit 2. Ordnung, Dynamik, Stabilität, Vorspannung. Grafische Eingabe für 2D **NEU**
**FAGUS-2:** Querschnittsprogramm Stahl/Spannbeton
**PYRUS:** Nichtlineare Berechnung von Stützen **NEU**
**CEDRUS-2:** Platten mit Finiten Elementen
**CEDRUS-2S:** Scheiben mit Finiten Elementen
**LARIX:** Grundbauprogramme, Baugrubenabschlüsse, Stabilität, Stützmauern

## Landschaftsarchitektin

mit mehrjähriger Erfahrung in Entwurf, Objektplanung und technischer Projektbearbeitung sucht neuen Wirkungskreis in freier Mitarbeit oder im Angestelltenverhältnis. Raum Zürich, Schaffhausen, St. Gallen.

Zuschriften unter Chiffre SIA 969 an IVA AG, Postfach, 8032 Zürich.

**Baustatiksoftware für Personal Computer mit MS-DOS Betriebssystem**

Über 60 Programme: Ebene und räumliche Fach- und Stabwerke, inkl. Th. 2. Ord. und Vorspannung, Platten mit finiten Elementen. Stahlbeton, Stahlbau, Holzbau, Grundbau, TWO/TWS, TWP 84. Grafische Darstellung.

**Wulf Seele, Ing. SIA, Flurstrasse 44, 2544 Bettlach, 065 / 55 21 43**

*Tische, Stühle, Bänke*

- Tische, Stühle, Barhocker, Bänke auf Mass
- Besuchen Sie unsere grosse Fabrik-Ausstellung in Boswil

**keusch**
**Tisch-& Stuhlfabrik AG**
Zentralstrasse 21 5623 Boswil
Tel. 057/46 12 84 od. 46 14 70

**Gratisprospekt**


# Impressum

**Schweizer Ingenieur und Architekt**

**Herausgeber**
Verlags-AG der akademischen technischen Vereine

**Offizielles Organ**
Schweizerischer Ingenieur- und Architekten-Verein (SIA)
Gesellschaft Ehemaliger Studierender der ETH Zürich (GEP)
Schweizerische Vereinigung Beratender Ingenieure (ASIC)

**Redaktion**
Rüdigerstrasse 11, Postfach 630, 8021 Zürich
Tel. 01/201 55 36, Telefax 01/201 63 77

**Redaktoren**
Heinz Rudolphi, Ing. SIA, Chefredaktor
Bruno Odermatt, dipl. Arch. ETH/SIA
Hans U. Scherrer, dipl. Ing. ETH/SIA
Brigitte Honegger, Architektin

**Redaktioneller Mitarbeiter**
Richard Liechti

**Produktion**
Werner Imholz

**Sekretariat**
Odette Vollenweider, Adrienne Zogg


Nachdruck von Bild und Text, auch auszugsweise, nur mit schriftlicher Zustimmung der Redaktion und mit genauer Quellenangabe.


**Abonnemente**

| | Schweiz: | Ausland: |
|---|---|---|
| 1 Jahr | Fr. 170.– | Fr. 185.– |
| Einzelnummer | Fr. 6.50 | Fr. 7.50 |

Ermässigte Abonnemente für Mitglieder der GEP, des BSA, der ASIC, des STV und für Studenten.
*Einzelnummern* sind bei der Redaktion erhältlich
*Bestellungen* für Abonnemente sowie *Adressänderungen von Abonnenten* an Abonnementverwaltung SI+A, Edenstrasse 20, 8045 Zürich, Telefon 01/207 80 96,
Adressänderungen von SIA-Mitgliedern an das SIA-Generalsekretariat, Postfach, 8039 Zürich

**Postcheck**
«Schweizer Ingenieur und Architekt»
80-6110-6 Zürich

**Anzeigen**
**IVA AG für Internationale Werbung**

| Hauptsitz: | Filiale Lausanne: | Filiale Lugano: |
|---|---|---|
| Mühlebachstr. 43 | Pré-du-Marché 23 | Via Pico 28 |
| 8032 Zürich | 1004 Lausanne | 6909 Lugano-Casserate |
| Tel. 01/251 24 50 | Tel. 021/37 72 72 | Tel. 091/52 66 84 |
| Telefax 01/251 27 41 | Telefax 021/37 02 80 | Telefax 091/52 45 65 |

**Satz + Druck**
Druckerei Winterthur dw AG
Staffelstrasse 12, 8045 Zürich, Tel. 01/207 72 72

**Ingénieurs et architectes suisses (IAS)**
Erscheint im gleichen Verlag
Redaktion:
En Bassenges, 1024 Ecublens, Tel. 021/693 20 98, Telefax 021/693 20 84

Abonnemente:

| | Schweiz: | Ausland |
|---|---|---|
| 1 Jahr | Fr. 113.– | Fr. 122.– |
| Einzelnummer | Fr. 6.50 | Fr. 7.50 |

**SIA-Normen**
SIA-Normen und -Dokumentationen sind nur erhältlich beim SIA-Generalsekretariat, Selnaustrasse 16, Postfach, 8039 Zürich, Tel. 01/201 15 72, Telefax 01/201 63 35