Zeitschrift: Schweizer Ingenieur und Architekt
Herausgeber: Verlags-AG der akademischen technischen Vereine
Band: 104 (1986)
Heft: 7

Werbung

Nutzungsbedingungen
Die ETH-Bibliothek ist die Anbieterin der digitalisierten Zeitschriften auf E-Periodica. Sie besitzt keine Urheberrechte an den Zeitschriften und ist nicht verantwortlich für deren Inhalte. Die Rechte liegen in der Regel bei den Herausgebern beziehungsweise den externen Rechteinhabern. Das Veröffentlichen von Bildern in Print- und Online-Publikationen sowie auf Social Media-Kanälen oder Webseiten ist nur mit vorheriger Genehmigung der Rechteinhaber erlaubt. Mehr erfahren

Conditions d'utilisation
L'ETH Library est le fournisseur des revues numérisées. Elle ne détient aucun droit d'auteur sur les revues et n'est pas responsable de leur contenu. En règle générale, les droits sont détenus par les éditeurs ou les détenteurs de droits externes. La reproduction d'images dans des publications imprimées ou en ligne ainsi que sur des canaux de médias sociaux ou des sites web n'est autorisée qu'avec l'accord préalable des détenteurs des droits. En savoir plus

Terms of use
The ETH Library is the provider of the digitised journals. It does not own any copyrights to the journals and is not responsible for their content. The rights usually lie with the publishers or the external rights holders. Publishing images in print and online publications, as well as on social media channels or websites, is only permitted with the prior consent of the rights holders. Find out more

Download PDF: 15.12.2025

ETH-Bibliothek Zürich, E-Periodica, https://www.e-periodica.ch

Schweizer Ingenieur und Architekt

Schweizerische Bauzeitung

Verlags-AG der Akademischen-technischen Vereine

104. Jahrgang 13. Februar 1986 Heft 7/1986 Erscheint wöchentlich

Offizielles Organ:
Schweizerischer Ingenieur- und Architektenverein (SIA)
Gesellschaft Ehemaliger Studierender der ETH Zürich (GEP)
Schweizerische Vereinigung Beratender Ingenieure (ASIC)

Redaktion

«Schweizer Ingenieur und Architekt»

Rüdigerstrasse 11
Postfach 630, 8021 Zürich
Tel. 01/201 55 36

Redaktoren:
Balthasar Peyer, leitender Redaktor Dr. sc. techn. ETH/SIA
Bruno Odermatt, dipl. Arch. ETH/SIA
Hans U. Scherrer, dipl. Ing. ETH/SIA

Druck:
Offset + Buchdruck AG, Zürich
SIA-Mitteilungen gemäss Anordnungen Generalsekr.

Nachdruck von Bild und Text, auch auszugsweise, nur mit schriftlicher Zustimmung der Redaktion und mit genauer Quellenangabe.

Abonnemente

Schweiz:

1 Jahr	Fr. 170.–
½ Jahr	Fr. 89.50
Einzelnummer	Fr. 6.50

Ausland:

1 Jahr	Fr. 185.–
½ Jahr	Fr. 96.–
Einzelnummer	Fr. 7.50

Postcheck: «Schweizer Ingenieur und Architekt», 80-6110 Zürich

Ermässigte Abonnemente für Mitglieder des GEP, des BSA, der ASIC, des STV und für Studenten

SIA-Normen und **Dokumentationen** sind nur erhältlich **beim SIA-Generalsekretariat** Selnaustrasse 16, Postfach, 8039 Zürich, Tel. 01/201 15 70

Bestellungen für Abonnemente und Einzelnummern sowie Adressänderungen von Abonnementen an die Redaktion; Adressänderungen von SIA-Mitgliedern an das SIA-Generalsekretariat

Anzeigenverwaltung

IVA AG für internationale Werbung

Hauptsitz:
Mühlebachstrasse 43
8032 Zürich
Tel. 01/251 24 50

Filiale Lausanne:
Pré-du-Marché 23
1004 Lausanne
Tel. 021/37 72 72

zum Titelbild

Der Personal Computer – das zeitgemässe Arbeitsinstrument im modernen Ingenieur- und Architekturbüro

Der PC M24 von Olivetti gehört gegenwärtig zu den leistungsfähigsten Geräten seiner Klasse, nicht verwunderlich, steckt in ihm doch das technische Know-how des grössten europäischen Computerherstellers.

Das umfangreiche Angebot von Anwenderprogrammen für das Bauwesen widerspiegelt das Engagement, welches Olivetti bei der Entwicklung und Beschaffung von Software als zuverlässigen Partner in dieser Branche auszeichnet.

Heute reicht die Palette der Programme von Statik, Bemessung, Grundbau, CAD, Hydraulik, Vermessung, Bauphysik, Büroadministration, Devisierung (VSS, CRB) bis zur Buchhaltung und Textverarbeitung.

Olivetti Verkaufs-AG
Schöneggstrasse 5, 8004 Zürich
(Tel. 01/241 83 11)

Inhalt

Zeitfragen
Strukturbereinigung ETH? Zeitgemässe Forderungen an die Hochschulpolitik. Von *H. U. Scherrer* 103

Datenverarbeitung
Computer Graphics Simulation in the 1990s. By *Donald P. Greenberg*, Ithaca, N.Y. 104

Dampfturbinenkonstruktion mit Hilfe des Computers. Von *Peter Huwyler, Anton Roeder* und *Erhard Schmidt*, Baden 111

Ausbildung
Gibt es an der ETH Persönlichkeitsbildung? Von *Andreas Suter*, Schottikon 115

Zuschriften
Korrosion von Kragplattenanschlüssen. Von *F. Theiler*, Dübendorf 116

Bahn 2000. Von *Peter Suter*, Bern 117

Wettbewerbe
Erweiterung der Sekundarschule Ebnet in Herisau AR (A). Planung Bahnhofgebiet Chur (E). Schweizerisches Paraplegikerzentrum Nottwil LU (E). Dorfzentrum in Ca d'Maté Maloja (E). Neubauten für die Psychiatrische Klinik in Oberwil, Zug, Überarbeitung (E). Nouveau collège «Au Verneret» à Chavornay (E) 117

Umschau
Mit Hochleistungsverbundwerkstoffen in ein neues Kunststoffzeitalter. Stromtarifmassnahmen: Ungeeignetes Mittel zum Energiesparen. Nukleare Entsorgung in der EG: Sichere Endlager sind gewährleistet. 60-Grad-Wäsche machte Entwicklung neuer Bleichsysteme nötig. Schaumstoff-Barriere gegen Ölverschmutzung. Strom für unseren Fischnachwuchs. Statt 230 000 Tonnen Öl: Fernwärme aus Kaiseraugst. Neuer Berufsverband (Ver. Schweizer Hartbetonbelags-Unternehmer). Zusammenarbeit zweier namhafter Ingenieurunternehmungen. Indische Auszeichnung für schweizerischen Ingenieur 118

SIA-Mitteilungen
Pensionskasse SIA STV BSA FSAI. Informationstagung: SIA-Norm 380/7 «Haustechnik» 121

SIA-Fachgruppen
FII: Bestimmende Faktoren des Führungsverhaltens. GTS/FGU: Journée d'étude sur les géotextiles 121

Neue Bücher
Beton-Kalender 1986. Schweizer Küchen-Handbuch. Einführung in die moderne arabische Schriftsprache. «Monduhr für jedermann» 122

B-Seiten B 21–24

Im nächsten Heft

Energiepolitik / Energiekennzahl
(Änderungen vorbehalten)

Ingénieurs et architectes suisses

Adresse: En Bassenges, 1024 Ecublens, Tél. 021/47 20 98

No 6/1986

Tableau des concours B 5
Carnet des concours B 5, 26
Nécrologie B 6
Expositions B 7
Congrès B 8
EPFL B 8
Bibliographie B 8, 24, B 11
Gestion dans la construction
La gestion de projet: un thème d'actualité, par *Marcel Bourquin* 9
Industrie et technique 16
Actualité 18
Technique des transports
La modernisation du Nyon – Saint-Cergue – La Cure, par Bernard Rickli 19

Wer macht was?

Abdichtungen
Starr im Dünnschichtverfahren

BAUSCHUTZ AG, 8048 Zürich
Bristenstr. 10, Tel. 01 / 64 11 30

BENZ AG, Kunstharzbeläge und Bautenschutz. Bändlistrasse 31, 8064 Zürich, Tel. 01 / 64 50 24
ab 26.8.86 neue Tel.-Nr. 01 / 432 50 24

Abdichtungen

KUNSTSTOFF-TECHNIK, 8041 Zürich
Leimbachstr. 38, Tel. 01 / 482 88 88
Wassereinbrüche und Feuchtigkeit

Akustik

SCHNEIDER DÄMMTECHNIK AG
8401 Winterthur, Tel. 052 / 89 21 21
Beratung, Messungen, Schwingungs-/Schallschutzkomponenten

Angewandte Hydrologie/Tracerhydrologie

NATURAQUA, Tel. 031 / 44 35 71
Thunstr. 101a, 3006 Bern

Angewandte Klimatologie/Meteorologie

METEOTEST, Tel. 031/23 74 17
Hallerstr. 50, 3012 Bern

Architekturmodelle

ATELIER 7, M. Fricker
Klosbachstrasse 123, 8032 Zürich
Tel. 01/47 92 67

PETER EBER, 5312 Döttingen
Surbtalstrasse 22, Tel. 056 / 45 47 17

KREBSER MODELLBAU
Dorfstrasse 8, 8307 Effretikon
Tel. 052/32 10 16

LÜCHINGER Modellbau
9113 Degersheim, Tel. 071 / 54 15 22

SCHALK MODELLBAU
8050 Zürich, Tel. 01/302 64 11
5430 Wettingen, Tel. 056/27 10 80

Werner Schnüriger, 8953 Dietikon
Moosmattstr. 16, Tel. 01/740 27 57

Modellbau Zaborowsky
Inhaber D. Raffainer
Neumarkt 10, 8001 Zürich
Tel. 01/252 22 16

Bankett- und Rutschsanierungen

SOLTEC AG, 3602 Thun
Tel. 033 / 23 11 02
1530 Payern, Tel. 037 / 61 11 09

Bauaustrocknung

Roth-Kippe AG, 8055 Zürich
Gutstrasse 12, Tel. 01/461 11 55

Baugrunduntersuchungen

BBL Baulaboratorium AG
4132 Muttenz/Basel, Tel. 061/61 33 14

CSD COLOMBI SCHMUTZ DORTHE AG
3097 Liebefeld/Bern, Tel. 031/53 64 12
1052 Le Mont-s.-Lausanne, 021/37 12 41
1700 Fribourg, Tel. 037/22 76 66
5000 Aarau, Tel. 064/24 66 22
4410 Liestal, Tel. 061/91 24 28

GEOTEST AG
(s. Geologie – Geotechnik – Geophysik)

K+S P. KIEFER + R. STUDER AG
4153 Reinach BL, Tel. 061/76 94 76

SIEBER CASSINA + Partner
Beratende Geologen und Ingenieure
8008 Zürich, Tel. 01/252 75 60
4600 Olten, Tel. 062/32 15 85
3006 Bern, Tel. 031/44 08 68

TERREXPERT AG
Baugrund, Baumaterial, Baumethoden
Stauffacherstrasse 130, 3014 Bern
Tel. 031 / 42 62 22

Beton- und Naturstein-Untersuchung

GEOTEST AG
(s. Geologie – Geotechnik – Geophysik)

Betonsanierung

BENZ AG, Kunstharzbeläge und Bautenschutz. Bändlistrasse 31, 8064 Zürich, Tel. 01/ 64 50 24
ab 26.8.86 neue Tel.-Nr. 01 / 432 50 24

Brandschutzdämmungen

Schneider Dämmtechnik AG,
8401 Winterthur, Im Hölderli 26
Tel. 052 / 89 21 21

Dachstocksanierung/ Holzschutz

RENTOKIL AG, Köchlistr. 28
8004 Zürich, Tel. 01/242 69 69
1290 Versoix, Tel. 022/55 49 55

Datenverarbeitung

INSER AG, Beratende Ing. für EDV
Rechen- und Zeichenzentrum
3097 Liebefeld, Tel. 031/ 59 20 88

Erschütterungs-Messungen

CSD AG (s.Baugrunduntersuchungen)

GEOTEST AG
(s. Geologie – Geotechnik – Geophysik)

K+S P. KIEFER + R. STUDER AG
4153 Reinach BL, Tel. 061/76 94 76

Faltwände - Holzfalttüren

Lienhard Söhne AG, 8038 Zürich
Albisstr. 131, Tel. 01/482 12 90

Fassadenplanung

Metallbau-Planung J. F. Meyer AG
6006 Luzern, Seeburgstr. 20
Tel. 041/31 20 88

Feuchtigkeitsmessgerät

H. T. Hauenstein AG, Finkelerweg 32
4144 Arlesheim/Basel
Tel. 061/72 10 60

Geologie — Geotechnik — Geophysik

CSD AG (s.Baugrunduntersuchungen)

Geologie — Geotechnik — Geophysik

GEOTEST AG
3052 Zollikofen, Tel. 031 / 57 20 74
9008 St. Gallen, Tel. 071 / 24 87 10
8955 Oetwil a.L., Tel. 01 / 748 26 85
6010 Kriens LU, Tel. 041 / 45 46 66
1785 Cressier FR, 1037 Etagnières VD

Geotechnik

Dr. H. HALTER, dipl. Ing. ETH/SIA
Grund- und Dammbau, Erdbaulabor
Ekkehardstr. 25, 8006 Zürich
Tel. 01 / 362 56 28

Ingenieurbüro G. MUGGLIN AG
Beratung, Untersuchungsprogramme, Planung, Berechnung, Überwachung in Grundbau, Bodenmechanik und allgem. Tiefbau. Schlösslistr. 24a, 8044 Zürich, Tel. 01 / 251 48 62

Hang- und Rutschsanierungen

RÜEGGER AG, Beratende Ingenieure für Geotechnik und Baugeologie
9014 St.Gallen, Tel. 071 / 27 54 84

Hard- und Software

Schärer BCT
Off. Hewlett-Packard Wiederverkäufer, Statik-Software Mücke sowie Eigenentwicklungen
4565 Recherswil, Tel. 065 / 35 26 43

Holzbeizarbeiten

Amstutz & Sahli AG, 8032 Zürich
Chem. Holzbeizerei und Spritzwerk
Hofackerstrasse 11 A, Tel. 01 / 53 50 40

Holzschutzmittel

Dr. R. MAAG AG, 8157 Dielsdorf
Tel. 01/855 11 11
Color xex, Xerotin, Xylosan

Injektionen

BAUSCHUTZ AG, 8048 Zürich
Bristenstr. 10, Tel. 01 / 64 11 30

BENZ AG, Kunstharzbeläge und Bautenschutz. Bändlistrasse 31, 8064 Zürich, Tel. 01 / 64 50 24
ab 26.8.86 neueTel.-Nr. 01 / 432 50 24

Isolierungen

Schneider Dämmtechnik AG
8401 Winterthur, Im Hölderli 26
Tel. 052 / 89 21 21

Isolierelemente LEGATHERM Steildach/Estrichboden

LEGANORM AG, 8400 Winterthur
Feldstr. 31, Tel. 052/25 26 16

Kanalisationen

Krähenmann AG / Kasapro AG
Kanalunterhalt und -sanierungen
9202 Gossau SG, Tel. 071 / 85 35 11

Kanal-Reparaturen

KUNSTSTOFF-TECHNIK, 8041 Zürich
Leimbachstr. 38, Tel. 01 / 482 88 88

Kunststoff-Dichtungsbahnen

Über 30 Typen Sarnafil für Abdichtungen im Tiefbau.
Sarna Kunststoff AG
6060 Sarnen, Tel. 041 / 61 01 11

Lager- und Betriebseinrichtungen

AROX AG, Lager- und Betriebseinrichtungen
6284 Sulz-Gelfingen, Tel. 041 / 85 27 22

Lärmexpertisen

BMP Dr. Pelli + Co., 8027 Zürich
Splügenstr. 3, Tel. 01 / 202 21 51
Aussenlärmberechnungen, Projektierung von Schutzmassnahmen

Lärmschutz

Siegfried Keller AG, Wallisellen
Lärmschutz Büro und Lager:
Zürichstr. 38, 8306 Brüttisellen
Tel. 01/833 02 81

Fachfirmen-verzeichnis

Materialprüfung

BBL Baulaboratorium AG
4132 Muttenz/Basel, Tel. 061/61 33 14

Mauerentfeuchtungen

BAUSCHUTZ AG, 8048 Zürich
Bristenstr. 10, Tel. 01 / 64 11 30

Metallbau

Surber-Metallbau AG, 8004 Zürich
Hohlstrasse 211, Tel. 01/42 87 87
Metallfassaden, Metallfenster, Schallschutzfenster, Metalltüren, Brandschutzabschlüsse

Metall-Normtüren

Brander AG, 8162 Steinmaur
Tel. 01/853 06 22

Natursteine

J. und A. Kuster, Steinbrüche AG
8807 Freienbach, Tel. 01/784 25 25

Oberlichter/Verglasungen

TUCHSCHMID AG
8500 Frauenfeld, Tel. 054 / 26 11 11

Pfahlprüfungen

GEOTEST AG
(s. Geologie - Geotechnik - Geophysik)

Plan-Rollen

TUPAK-SERVICE
4922 Bützberg, Tel. 063 / 43 19 69

Pumpen

Bieri Pumpenbau AG
Biral International
3110 Münsingen, Tel. 031/92 92 11

GRUNDFOS PUMPEN AG
8117 Fällanden
Tel. 01/825 29 25, Telex 59928

HÄNY & CIE. AG, Pumpen- und Wasseraufbereitungsanlagen
8706 Meilen, Tel. 01/925 11 31

KSB Zürich AG, Pumpen/Armaturen
8031 Zürich, Tel. 01/44 99 33

PUMPENBAU SCHAFFHAUSEN AG
8200 Schaffhausen, Tel. 053/4 30 21

K.Rütschi AG,Pumpenbau, 5200 Brugg
Tel. 056/41 04 55, Telex 54 233

SOMMER SCHENK SUISSE
Pumpenbau, 5213 Villnachern
Tel. 056/43 13 63

Schallschutz- und Schwingungstechnik

ANGST + PFISTER, 8052 Zürich
Thurgauerstr. 66, Tel. 01/301 20 20

PAUL SCHWAB AG, Säntisstrasse 7
8134 Adliswil, Tel. 01 / 710 02 22

Schaumstoff-Streifen

zur Fugen-Hinterfüllung

Schaumstoff AG, 8303 Bassersdorf
Geerenweg 4, Tel. 01 / 836 61 14

Spritzbeton

Gunit, Sandstrahlen
E. LAICH SA, 6671 Avegno
Tel. 093 / 81 17 22

Thermolackierungen

Thermolackierwerk Waltenspül AG
6142 Gettnau LU, Tel. 045/81 20 51

Tore

Bator AG, 3360 Herzogenbuchsee
Tel. 063 / 60 11 33
Falt-, Schiebefalt-, Schiebetore
Automaten-Steuerungen

Trennwände - Werkkabinen

Verstellbare Blättler-Wände
schallisoliert, feuerbeständig
BLÄTTLER AG, Holz- und Metallbau
Industriestr. 1, 8117 Fällanden
Tel. 01/825 43 85

Treppen

Columbus-Treppen AG
9245 Oberbüren, Tel. 073/51 37 55
Spindeltreppen aus Holz und Alu, Scheren- und Holzschiebetreppen

Ungezieferbekämpfung

Ketol AG, Abt. Insecta-Service
8157 Dielsdorf ZH, Tel. 01/853 05 16

RENTOKIL AG, Köchlistr. 28
8004 Zürich, Tel. 01/242 69 69
1290 Versoix, Tel. 022/55 49 55

Unterquerungsarbeiten mit Stahl- und Eternitrohren bis 1000 mm ∅

für Kanalisation und Werkleitungen

TRENCHAG AG, 8305 Dietlikon
Tel. 01/833 22 05

Vorfabrizierte Armierungen

Mit fi-Rista-Elementen armieren Sie wirtschaftlicher
NEU! fi-Ripa-Anschlusskorb
DRAHTWERKE FISCHER AG
5734 Reinach
Tel. 064/71 15 55, Telex 981 532 dwfi ch

Technik, die hält,

was sie verbindet

Aufhänge-Elemente?

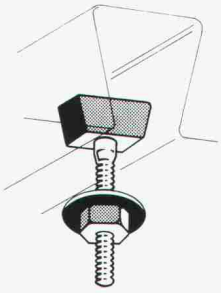

Für Holorib®-Blechdecken:

- **Holobar**
- **Holoclip**

einschieben und befestigen!

Für Trapez-Blechdecken:

- **Sikla®-Kippdübel**

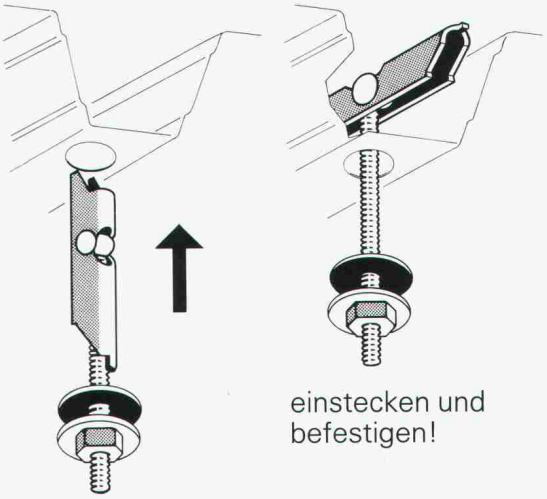

einstecken und befestigen!

Schnelle, sichere und wirtschaftliche Aufhänge-Elemente für die Befestigung von Leitungen, Rohren, Kanälen usw. direkt an Blechdecken.

Information und Muster durch:

Koenig Verbindungstechnik AG
CH-8953 Dietikon, Tel. 01/740 26 61, Tx. 59059 kvt ch

KOENIG Verbindungstechnik

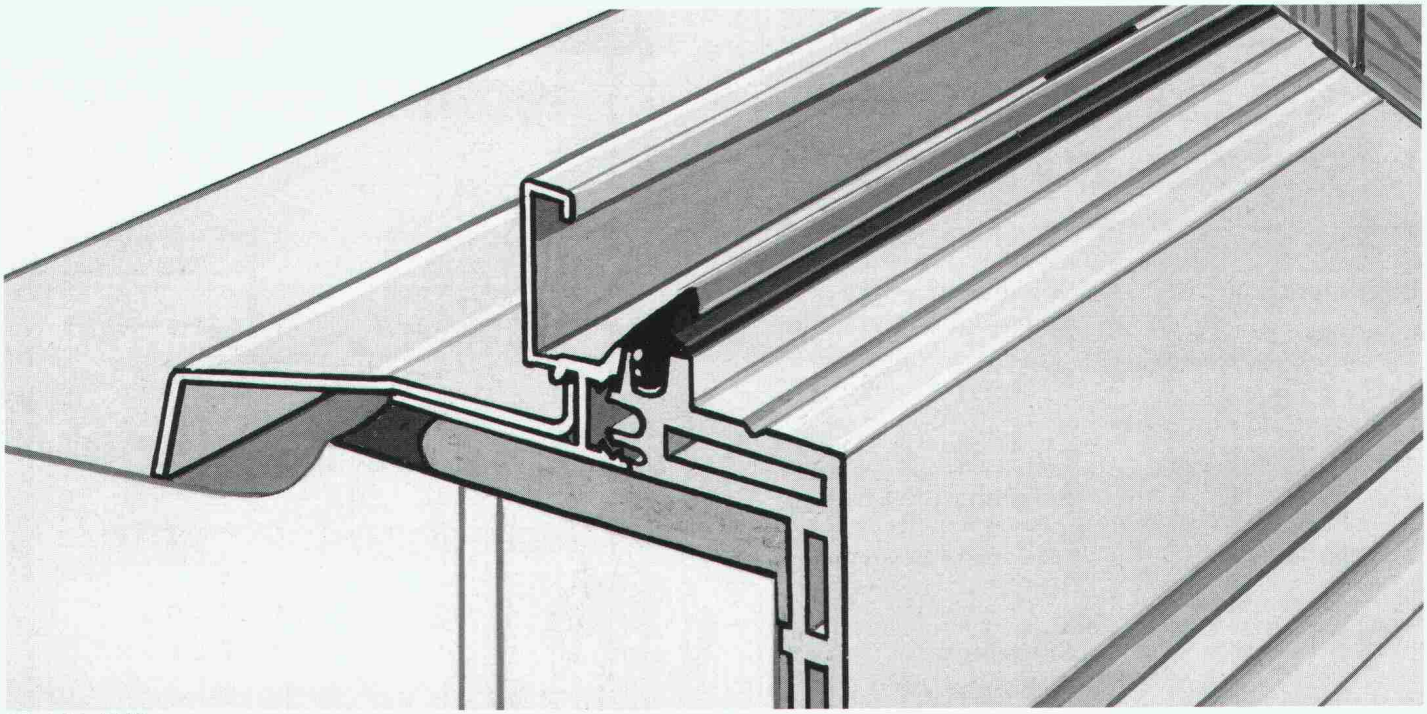

Gisler & Gisler/BBDO

Unsere Spitzentechnologie im Fensterbau setzt sich auch bei Renovationen durch.

Piatti-Fenster, seit Jahrzehnten als Schweizer Qualitätsprodukte anerkannt, sind heute mehr denn je richtungsweisend. Denn unsere Spitzentechnologie und unsere bewährten Spezialisten garantieren Massarbeit bis ins kleinste Detail. Für jedes einzelne Fenster. Für alle 4 Fenstertypen. Und für über 20 Variationen. Eine Auswahl übrigens, die für die Schweiz einmalig ist. Und gerade bei Renovationen, wenn es darum geht, individuelle Lösungen zu finden, von entscheidendem Vorteil ist.

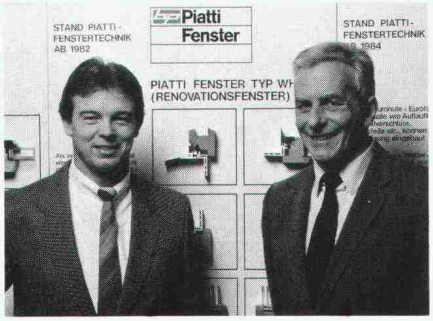

Bei Renovationen bietet Ihnen Piatti einen umfassenden Service, der Ihnen von A–Z zur Verfügung steht. Bei uns werden Sie von einem auf Renovationen spezialisierten Fachmann beraten, der auf Ihre Wünsche eingeht, für die gesamte Planung zuständig ist und anschliessend für eine fachgerechte Montage sorgt. Über alle weiteren Piatti-Pluspunkte bei Renovationen kann Ihnen einer unserer Kundenberater Auskunft geben. Und der ist immer in Ihrer Nähe.

Bei Renovationsobjekten schenkt Piatti der Erhaltung des Baustils besondere Sorgfalt. Denn je nach Bauwerk sind die Anforderungen an Fenstermaterial, Verglasungsart, Ausstattung und Dimensionierung verschieden. Sachliche, von Piatti ausgeführte Analysen, liefern jedoch in jedem Fall eine fundierte Entscheidungsbasis – auch unter Einbeziehung umweltpolitischer Faktoren.

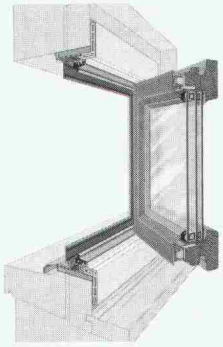

Das Piatti-Wechselrahmen-Fenster Typ WM mit Metallrahmen wird gerade bei Renovationen höchsten Anforderungen gerecht. Es verbindet nicht nur auf ideale Weise die drei Materialien Holz, Aluminium und am Innenrahmen Kunststoff. Es ist auch sofort gebrauchsfähig, ohne dass irgendwelche Abschlussarbeiten vom Maurer, Gipser, Tapezierer oder Maler notwendig werden. Und schliesslich ist es in kürzester Zeit montiert: für eine Wohnung rechnet man durchschnittlich einen halben Tag. Deshalb gibt es für Renovationen nur eine Lösung: Piatti.

Bruno Piatti AG, Riedmühlestrasse 16, 8305 Dietlikon, Telefon 01/833 16 11.

Piatti
Fenster

Schweizer Spitzentechnologie

✓ Vorgeschaltetes Filtervlies
daher sichere Drainage für Jahrzehnte

✓ In Rollenform
daher schnelle, kostensparende Verlegung

✓ Hohe Druckfestigkeit durch vollflächige Auflage
daher kein Brechen beim Hinterfüllen des Aushubmaterials

✓ goperl in 3 Ausführungen:

goperl blau-Rollfilter
mit aufkaschiertem Filtervlies

goperl blau Drainageplatte
ohne Filtervlies

goperl blau-Drainageblöcke für die gewichtssparende Auffüllung von Unterflurbauwerken. Ideal auch für die Unterfüllung von Gartenlandschaften

Können Sie sich das Leisten, an diesen Vorteilen vorbeizugehen?

Unglaublich – welche Vorteile der goperl®- Rollfilter zu diesem Preis bietet.

gonon

Kunststoffwerk AG
CH-8226 Schleitheim SH
Telefon 053/64721
Telex 76723 gonon-ch

Ich wünsche Ihre Spezialberatung
Senden Sie mir: ☐ Prospekte ☐ Preise ☐ Muster

Name:
Strasse:
Plz./Ort:
Telefon:

11

enderwerbung

Verbundpfähle

Stahlprofile mit Betonmantel
- Mit dem Hochbaukran oder mit Schreitbagger ausführbar
- auch auf beengten, schwer zugänglichen Baustellen möglich
- kein Arbeitsplanum und keine Zufahrt zur Baugrube nötig
- dank sehr kleiner Installationsaufwendungen auch für kleine Arbeiten wirtschaftlich.

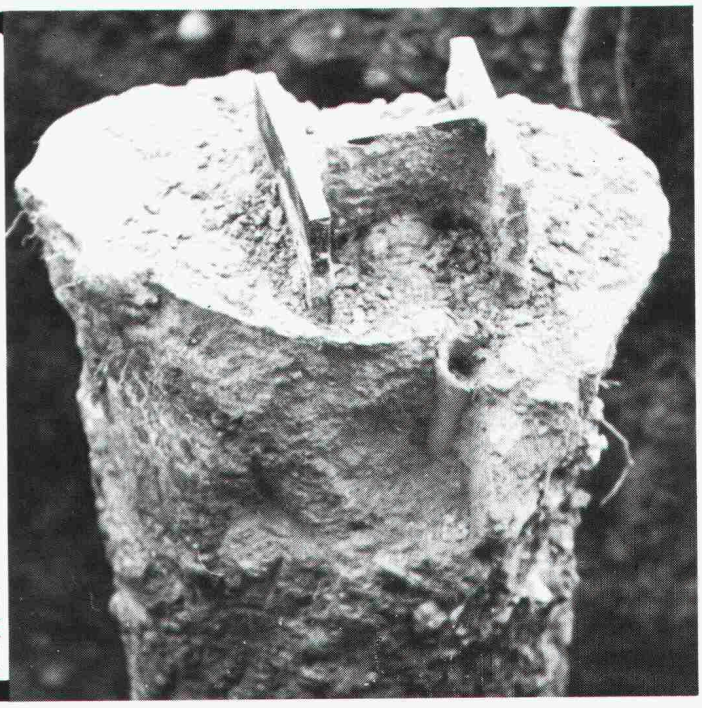

GREUTER GRUNDBAU AG

STEIGSTRASSE 7
8182 HOCHFELDEN
TELEFON 01/860 70 78

SPEZIALARBEITEN IM TIEFBAU
PRESSVORTRIEBE
PFAHLFUNDATIONEN

Füürwehrmaa Flumser

6

Fast zu schön: überall Flumroc-isolierte Häuser. Die Feuerwehr hätte tatsächlich kaum noch was zu löschen. Denn Flumroc ist das einzige Schweizer Isoliermaterial aus Steinwolle. Steinwolle aus der richtigen Mischung verschiedener Gesteinsarten. Damit erfüllt sie nicht nur alle thermischen und akustischen Isolieranforderungen, sondern sie bietet vor allem höchste Brandsicherheit. Mit Steinwolle von Flumroc kann sich ein Feuer gar nicht erst ausbreiten. Flumroc ist eben «ächti Schwiizer Qualität».

FLUM ROC®

Flumroc AG 8890 Flums Tel. 085/3 26 46

Wir isolieren alles. Sogar Feuer.

Rechnen Sie mit dem Computer!

Ganze Schutzräume in einem Arbeitsgang!

mit Nachweisen nach TWP, TWO, TWS für Decken, Wände, Bodenplatten, Unterzüge, Stützen etc., mit abgabefertigen Protokollen.
Die Berechnung einer einzigen Schutzraum-Anlage amortisiert die Software.
Daneben ist Software für viele andere Gebiete wie:
Stabstatik, Plattenstatik, Devisierung nach CRB oder VSS, Büroadministration etc. verfügbar.
Ihr Computer – HP's modernste Serie 200/300 – kann effizient ausgenützt werden.
Rufen Sie uns an, oder verlangen Sie weitere Unterlagen.

Nachweis der Biege- und Schubtragfähigkeit von Platten

Biege- und Schubbemessung von Streifen und Unterzügen

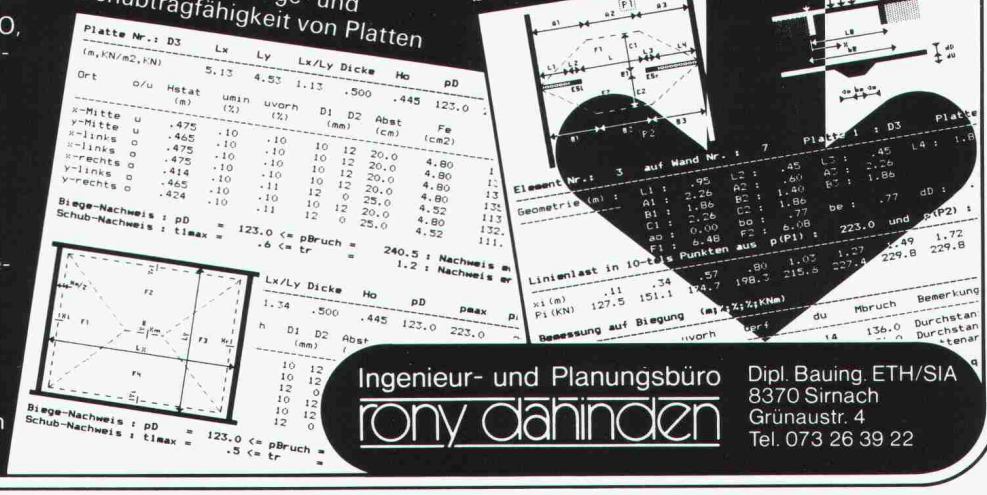

Ingenieur- und Planungsbüro
rony dähinden

Dipl. Bauing. ETH/SIA
8370 Sirnach
Grünaustr. 4
Tel. 073 26 39 22

ALSEC-2000.
Das System mit dem neuen Kern.

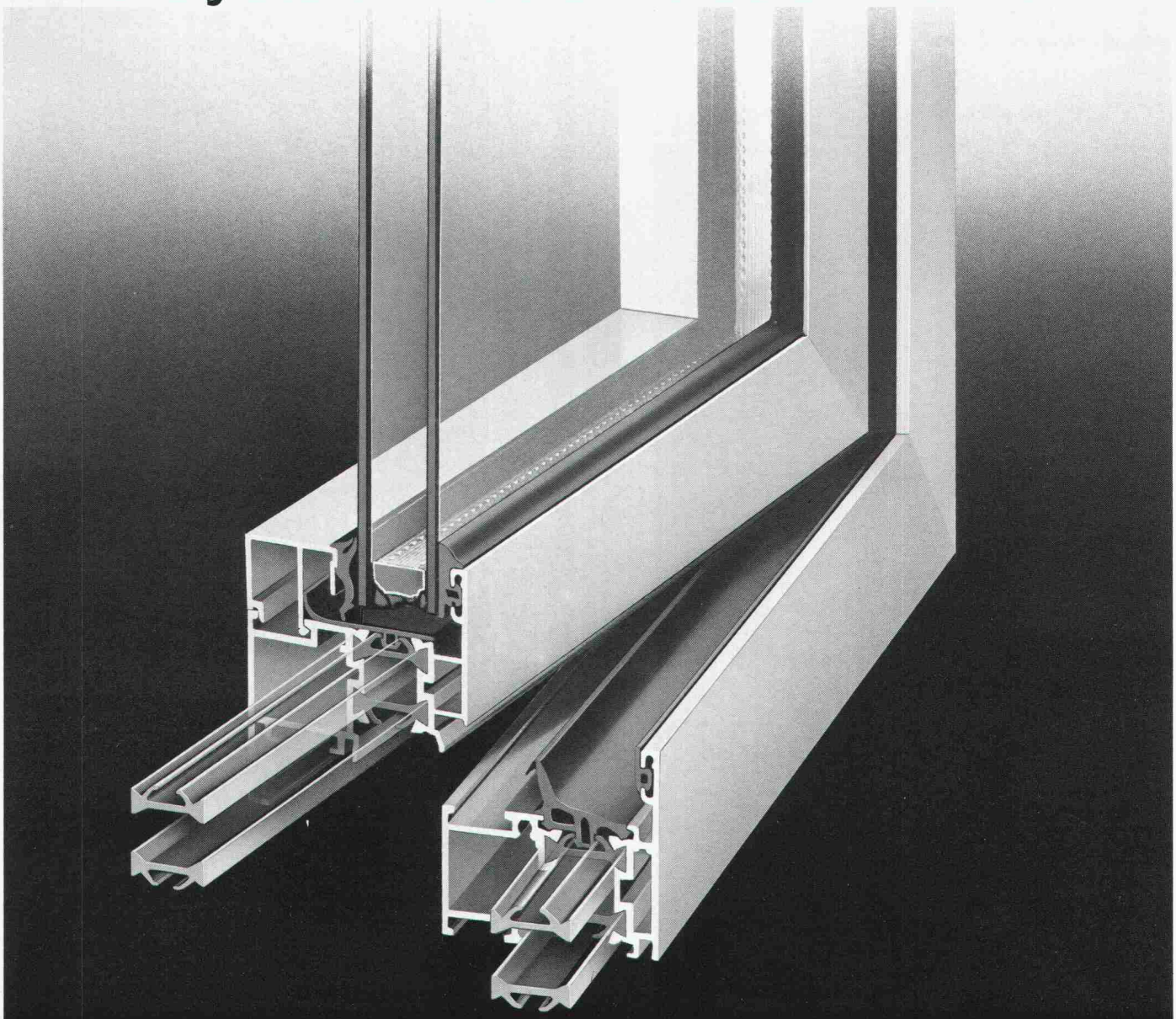

ALSEC von Alusuisse – seit 30 Jahren bewährt. Das Markenzeichen für wärmedämmende Aluminium-Fenster, -Türen und -Fassaden.
Jetzt mit neuem, durchlaufendem Isoliersteg aus glasfaserverstärktem Polyamid. Und drumherum die unverwüstlichen Aluminium-Systemprofile von Alusuisse. In Naturton oder farbig anodisiert oder einbrennlackiert.
ALSEC-2000, ein Schweizer Qualitätsprodukt. Energiesparend. Zukunftsorientiert. Ab Lager ALLEGA.

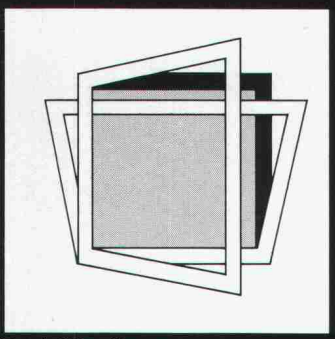

Drehflügelfenster/Drehtüren
Kippflügelfenster
Drehkippflügelfenster

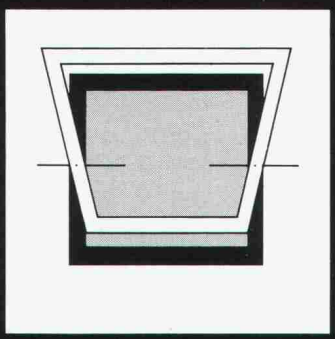

Schwingflügelfenster
Wendeflügelfenster

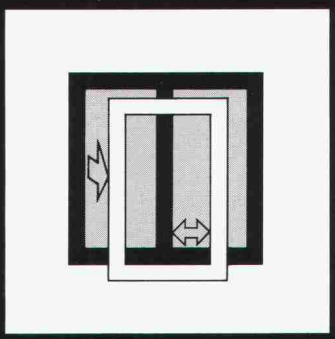

Infront-Fenster
Horizontal-Schiebefenster

Antwort-Talon
Senden Sie uns Unterlagen über ALSEC-2000.

Firma _____

Zuständig _____

Adresse _____

ALLEGA AG
Buckhauserstrasse 5
8048 Zürich

Telefon 01/497 41 11
Telex 822 339

ALLEGA für Aluminium

ALLEGA

Balkon-Probleme

Risse

An Balkonen, die extrem wechselnden Temperaturen und permanent der Aussenluft ausgesetzt sind, entstehen Spannungen und dadurch Risse.
Durch die thermische Trennung mit Schöck Isokorb können extrem wechselnde Spannungen und damit Risse vermieden werden.

Nur
Schöck Isokorb
hat das Korrosionsproblem durch Verwendung von V4A, Werkstoff 1.4571, CrNiMoTi-Stahl gelöst.

Detaillierte Informationen durch

FELI

FELI-Bauteile AG
Obersumpfstr. 862
CH-5745 Safenwil
Tel. 062/67 23 13
Tx. 680376

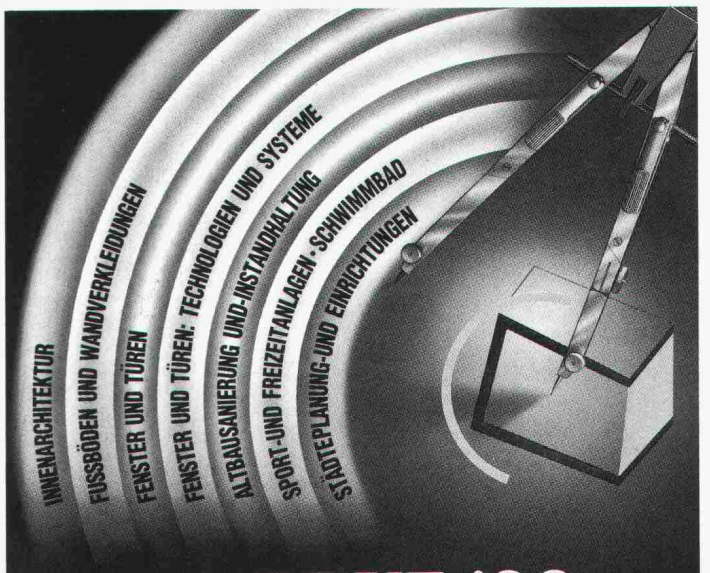

SAIEDUE '86.
Die größte europäische Fachmesse für Bauelemente.

In Bologna vom 12.-16. März 1986.

Eine umfassende und komplette Fachmesse für die Bereiche:

- Innenarchitektur
- Fußböden und Wandverkleidungen
- Fenster und Türen
- Technologien, Systeme und Fertigungsanlagen für Fenster und Türen
- Altbausanierung und - instandhaltung
- Städteplanung - und Einrichtungen
- Sport - und Freizeitanlagen

Mehr als 1.000 Ausstellerfirmen auf 95.000 qm.

100.000 Fachbesucher im Jahre 1985

Eine äußerst wichtige Orientierungshilfe, um Innovationen im Bauwesen und deren praktische Anwendungen festzustellen.

Ein Treffpunkt, um die bedeutendsten Neuheiten kennenzu-lernen und die besten Einkäufe zu tätigen.

SAIEDUE
FRÜHJAHRSBAUMESSEN
Veranstalter: FEDERLEGNO-ARREDO, EDILEGNO, UNCSAAL

Informationen: SAIEDUE - Via Mascheroni, 19 - 20145 Milano (Italien)
Tel. 02/4817212-4817875 - Telex 334690 Filsma I

Jürg Brandenberger Dipl. Ing. ETH/SIA
Ernst Ruosch Dipl. Ing. ETH/SIA

Projektmanagement im Bauwesen

2., vollständig neubearbeitete und aktualisierte Auflage 1985
204 Seiten, 19×24 cm,
164 Abbildungen, gebunden mit stabilem Einband,
Fr. 68.–

Den mit Bauprojekten verbundenen Risiken wird eine wachsende Bedeutung beigemessen. Vor allem Kostensteigerungen und -überschreitungen rükken ins Bewusstsein der Investoren. Neben ungenau festgelegten Investitionskosten gefährden unterschätzte Betriebs- und Instandhaltungskosten die Wirtschaftlichkeit des Bauprojektes. Projektmanagement hilft, solche Risiken zu vermeiden oder wenigstens zu vermindern.
Seit dem Erscheinen der ersten Auflage des vorliegenden Werks hat diese Methode in wesentlichen Teilen der Baubranche Fuss gefasst. Dieser Umstand veranlasste die Autoren, den lehrbuchmässigen Teil zu kürzen und die neueste Entwicklung der praktischen Anwendung breiter darzustellen. So wurden die Begriffe und die Aufgabenteilung auf die überarbeitete Ornung für Leistungen und Honorare des SIA abgestimmt. Dort fehlende Projektmanagement-Leistungen wurden ergänzt. Bedeutsam ist eine genaue Aufgaben- und Kompetenzabgrenzung im organisatorischen Zusammenspiel aller Beteiligten.
Die Abwicklung eines Bauprojektes strahlt in die verschiedensten Bereiche aus, die ihrerseits Veränderungen unterworfen sind. Als überarbeitete oder neu hinzugefügte Kapitel seien in diesem Zusammenhang erwähnt: Rechtliche und versicherungstechnische Fragen, Sicherheitsprobleme, Öffentlichkeitsarbeit u.a.m.
Eine angepasste Projektüberwachung hat sicherzustellen, dass die Ausführung tatsächlich gemäss den planerischen Vorstellungen abläuft. Abweichungen sind rechtzeitig festzustellen und korrektive Massnahmen einzuleiten. Bei diesem Prozess spielt das Informationswesen eine zentrale Rolle. Auch dieser Aspekt ist in der Zweitauflage völlig neu dargestellt.
Das Buch richtet sich an Bauherren und deren Vertreter, Projektleiter, Architekten, Ingenieure sowie an das Kader in den Bauunternehmungen.
Die Hauptkapitel: Einführung • Bedürfnisermittlungsphase • Projektablauf • Projektorganisation • Informationswesen • Leistungs- und Qualitätsplanung • Terminplanung • Kostenplanung • Entscheidungshilfen • Projektüberwachung • Projektadministration.

Bestellung an Ihre Buchhandlung oder direkt an:
Baufachverlag AG, Postfach, 8953 Dietikon, Tel. 01/740 76 77

___ Ex. Brandenberger/Ruosch, Projektmanagement à Fr. 68.–

Name/Firma

Adresse SIA

... sofort ...
Raumlösungen

Das 2-geschossige Bürogebäude der Compactus AG in Mellingen wurde von megert in 6 Wochen erstellt — bezugsbereit.

megert Gebäude entsprechen den heutigen bauphysikalischen Erfordernissen:

— k-Wert unter 0.4
— 3-fach-Verglasung
— mehrgeschossig

Gut — schnell — kompromisslos

megert
Megert und Frutiger Holzbau AG
Töpferweg 16 3613 Steffisburg Station
Telefon 033 39 77 77

Bon 3

☐ Ich wünsche Ihre Dokumentation
☐ Ich wünsche Ihre persönliche Beratung

Name/Vorname

Firma

Adresse

PLZ/Ort

Telefon

Einsenden an:
megert Megert und Frutiger Holzbau AG
Töpferweg 16, 3613 Steffisburg Station

repoxit ... immer eine Länge voraus

fugenlose Bodenbeläge auf Epoxidharzbasis

für: alle industriellen Bauten – Zivilschutzanlagen – Garagen – Labors – Garderoben – Schulhäuser – öffentliche Bauten usw.

- Mörtelbeläge – Giessbeläge – Versiegelungen – Imprägnierungen auf Unterlagen aus:
- Beton – Steinholz – Asphalt
  Repoxit für:
- Neubauten – Umbauten – Renovationen

REPOXIT AG
Helgenstrasse 21 8403 Winterthur Telefon 052 / 27 17 21

INTRINSIC POWER

TURBO-GENERATORANLAGEN 80/160 kVA

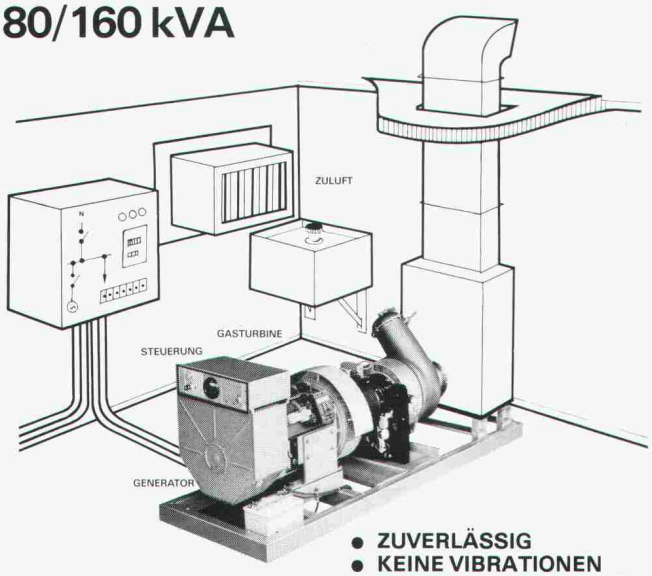

- ZUVERLÄSSIG
- KEINE VIBRATIONEN
- MINIMALES GEWICHT
- LUFTGEKÜHLT

INTRINSIC AG
CH-8802 KILCHBERG Tel. 01 / 715 11 34
Schulstrasse 3

Baustatikprogramme für Personal Computer mit MS-DOS Betriebssystem

Über 40 Programme: Ebene und räumliche Fach- und Stabwerke, inkl. Th. 2. Ordnung und Vorspannung, Platten mit finiten Elementen, Stahlbeton, Stahlbau, Holzbau, Grundbau usw. TWO, **neu: TWP 84.**

Wulf Seele, Ing. SIA, Flurstrasse 44, 2544 Bettlach, 065 / 55 21 43

Daran erkennt man den klugen Hauseigentümer.

Unsere Haustüren sind generationenfest. Massivholz 3-fach verleimt, 5-fach-Sicherheitsverschluss, Rahmen und Türblatt 68 mm sind unsere Norm.
In unserer Ausstellung können Sie Haus- und Zimmertüren auswählen, so lange bis Sie bei uns finden, was Sie anderswo nicht finden.

uninorm Ausstellung/Beratung
5623 Boswil, Wohlerstrasse 2, **057/47 11 11**

Bauen trotz Kälte und Schnee:

Winterbauheizung

Unsere flexiblen Geräte mit der gezielten Luftverteilung, mit der wirtschaftlichen Thermostat-Steuerung und dem prompten Service lösen auch Ihre Winterbauprobleme.
Wir liefern sofort, denn wir sind überall in Ihrer Nähe.
Rufen Sie doch einfach an!

Krüger + Co.
9113 Degersheim, Telefon 071/54 15 44
Niederlassungen: 8157 Dielsdorf ZH, Hofstetten SO, Münsingen BE, Gordola TI, Lausanne

KRÜGER

Sicherheit und Qualität

werden auch Sie überzeugen

- Durchgehende Edelstahlarmierung
- **V2A** (Ripinox) Cr Ni Nr. Nr. 1.4301
- **V4A** (Ripinox) Cr Ni Mo Nr. 1.4571
- Wasserabweisende Isolation
- Sondermasse in kurzer Zeit

ebea® **Kragplatten-anschlüsse**

F. Brechbühler Armierungsanschlüsse

Südstr. 4, 3110 Münsingen Tel. 031/92 53 53-54

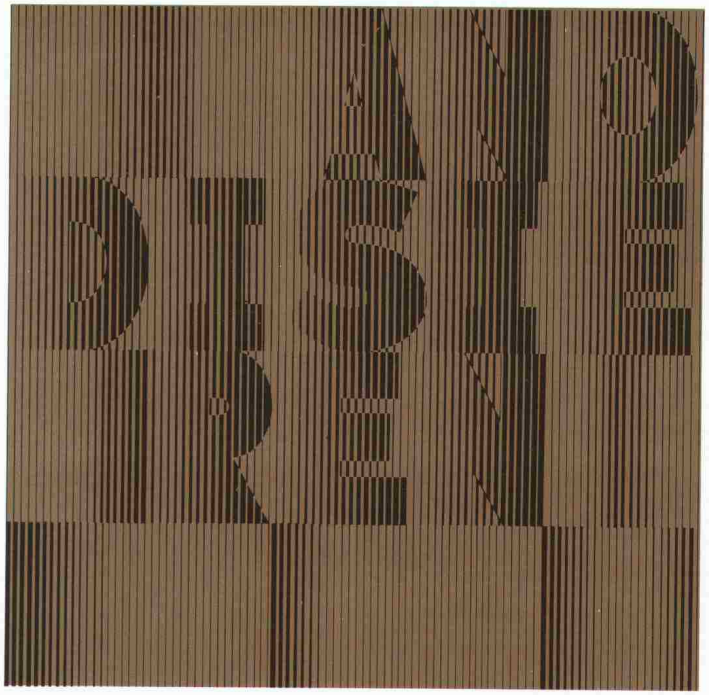

anodisieren

von Aluminiumbauteilen heisst

dekorativ bauen

dauerhaft schützen

Weitere Informationen über Anodisieren erhalten Sie beim Sekretariat des VSA – Verein Schweizerischer Anodisierbetriebe c/o Fides Treuhandgesellschaft, Bleicherweg 33, Postfach 656, 8027 Zürich; Telefon 01 202 78 40

Werner Maag AG, Zeltweg 44 WERNER MAAG ZÜRICH **8032 Zürich, Tel. 01/251 75 80/81 Telex 58675**

WM-ENTWÄSSERUNGSTECHNIK

1 **Dachwasserablauf aus Guss «PASSAVANT»**
ein- oder zweiteilig, höhenverstellbar mit Aufsatzringen. Kugel- oder Flachrost, begehbar oder befahrbar, rund und quadratisch. Nicht nur Klebefläche, sondern kraftschlüssige Verbindung durch Flanschring. **Vom VSA empfohlen.** Mit senkrechtem oder seitlichem Abgang.

2 **Bodenwasserablauf «PASSAVANT»**
höhen- und seitenverstellbar; ein-, zwei- oder dreiteilig. Aufsatzstücke mit CrNi-Rosten. **Vom VSA empfohlen.** Abgang seitlich oder senkrecht.

1

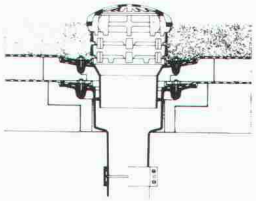

2

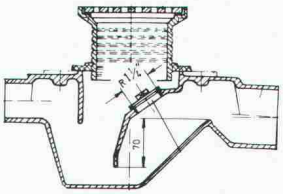

3 **Fettabscheider «PASSAVANT»**
Aus Guss, Stahl, GFK, Stahlbeton. 2 bis 40 l/s Leistung. Auch mit automatischer Spül- und Entleerungsvorrichtung. **Vom VSA empfohlen.**

4 **Öl- und Benzinabscheider «PASSAVANT»**
0,5 bis 500 l/s Leistung. Aus Guss, Stahl, Stahlbeton. Ölunfallsicherung, Alarmanlage, Nachreinigung durch Koaleszenzfilterstufe. **Vom VSA empfohlen.**

3

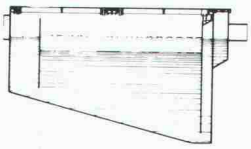

4

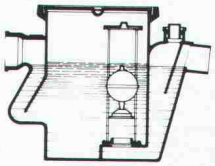

5 **FI-Schachtabdeckungen aus Aluminium, verzinktem Eisenblech und Chromstahl**
mit wählbarer Oberfläche, formschön, leicht und preisgünstig. Normalausführung und wasserdicht. Auch mit Riffelblechdeckel lieferbar.

Begehbar und befahrbar bis 400 kN.

5

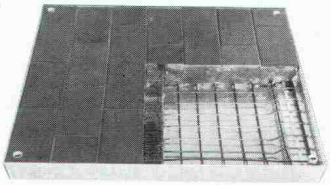

Adresse:

SIA 60

Ohne ANKABA Thermoelemente® und Thermo-Brüstungsanker® kann es ganz schön lustig werden

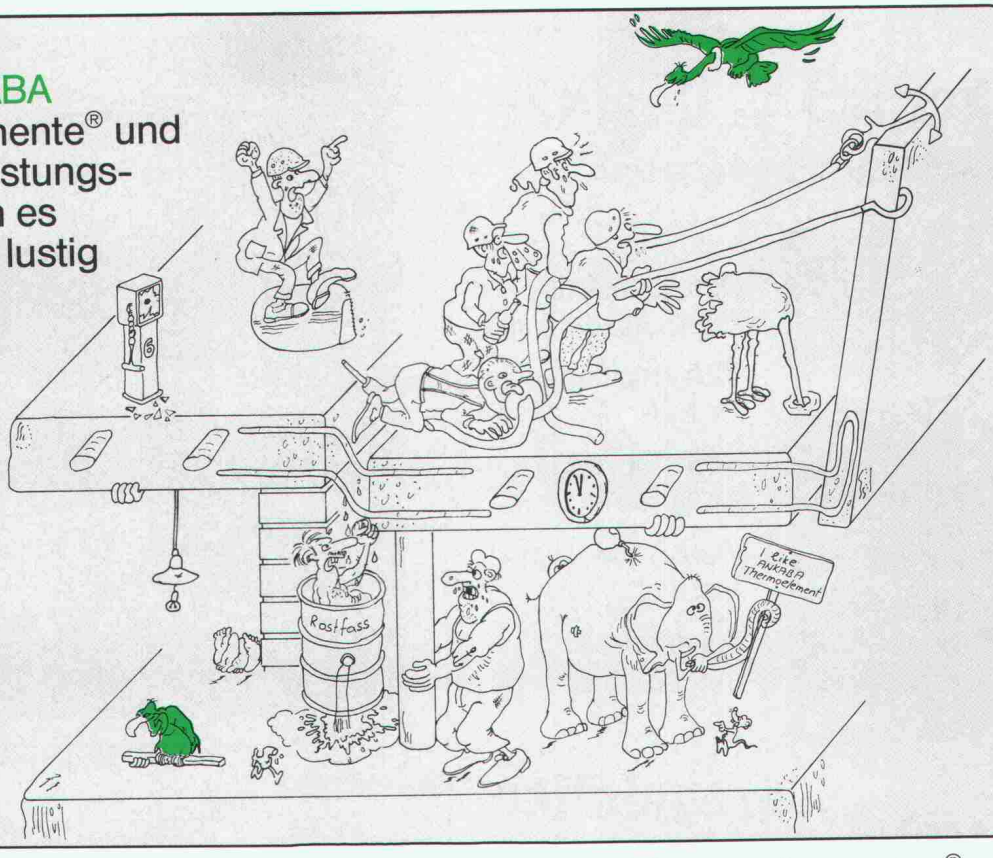

© Copyright 1985 by ra

Der Fachmann aber plant und baut mit ANKABA Thermoelementen® Thermo-Brüstungsankern®

Die ideale Lösung für den durchrationalisierten Stahlbetonbau, aus nichtrostendem Edelstahl 1.4571 (V4A) und hochwertigem Polyurethan als Dämmstoff

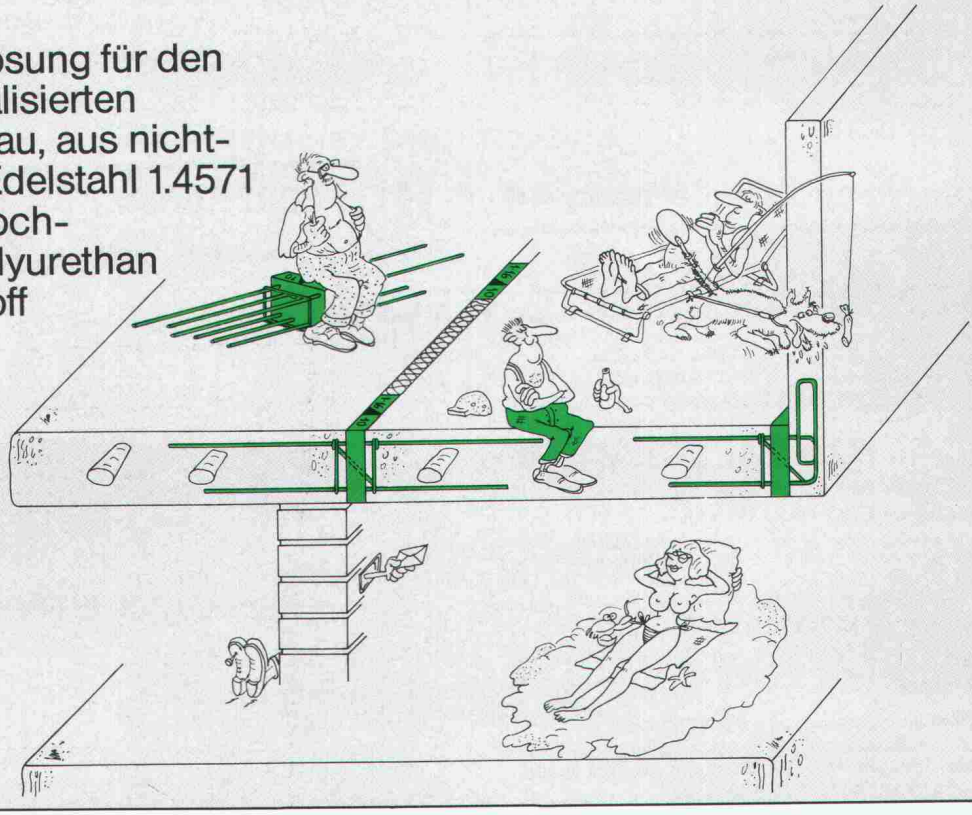

© Copyright 1985 by ra

Das Produkt mit der großen Sicherheit.
Die zul. Spannung ist mit nur 220 N/mm² angesetzt.

ANKABA
Thermoelemente®
Thermo-Brüstungsanker®

Fordern Sie bitte Unterlagen an:
Ankaba Ankertechnik + Bauhandel AG
CH-8305 Dietlikon, Telefon 01/833 29 33
01/833 32 33