Zeitschrift: Schweizer Ingenieur und Architekt
Herausgeber: Verlags-AG der akademischen technischen Vereine
Band: 103 (1985)
Heft: 23

Werbung

Nutzungsbedingungen
Die ETH-Bibliothek ist die Anbieterin der digitalisierten Zeitschriften auf E-Periodica. Sie besitzt keine Urheberrechte an den Zeitschriften und ist nicht verantwortlich für deren Inhalte. Die Rechte liegen in der Regel bei den Herausgebern beziehungsweise den externen Rechteinhabern. Das Veröffentlichen von Bildern in Print- und Online-Publikationen sowie auf Social Media-Kanälen oder Webseiten ist nur mit vorheriger Genehmigung der Rechteinhaber erlaubt. Mehr erfahren

Conditions d'utilisation
L'ETH Library est le fournisseur des revues numérisées. Elle ne détient aucun droit d'auteur sur les revues et n'est pas responsable de leur contenu. En règle générale, les droits sont détenus par les éditeurs ou les détenteurs de droits externes. La reproduction d'images dans des publications imprimées ou en ligne ainsi que sur des canaux de médias sociaux ou des sites web n'est autorisée qu'avec l'accord préalable des détenteurs des droits. En savoir plus

Terms of use
The ETH Library is the provider of the digitised journals. It does not own any copyrights to the journals and is not responsible for their content. The rights usually lie with the publishers or the external rights holders. Publishing images in print and online publications, as well as on social media channels or websites, is only permitted with the prior consent of the rights holders. Find out more

Download PDF: 01.12.2025

ETH-Bibliothek Zürich, E-Periodica, https://www.e-periodica.ch

Schweizer Ingenieur und Architekt

Schweizerische Bauzeitung

Verlags-AG der Akademischen-technischen Vereine

103. Jahrgang 6. Juni 1985 Heft 23/85 Erscheint wöchentlich

Offizielles Organ:
Schweizerische Ingenieur- und Architektenverein (SIA)
Gesellschaft Ehemaliger Studierender der ETH Zürich (GEP)
Schweizerische Vereinigung Beratender Ingenieure (ASIC)

Redaktion

«Schweizer Ingenieur und Architekt»

Rüdigerstrasse 11
Postfach 630, 8021 Zürich
Tel. 01/201 55 36

Redaktoren:
Balthasar Peyer, leitender Redaktor
Dr. sc. techn. ETH/SIA

Bruno Odermatt, dipl. Arch. ETH/SIA

Hans U. Scherrer, dipl. Ing. ETH/SIA

Druck:
Offset + Buchdruck AG, Zürich

Nachdruck von Bild und Text, auch auszugsweise, nur mit schriftlicher Zustimmung der Redaktion und mit genauer Quellenangabe.

Abonnemente

Schweiz:

1 Jahr	Fr. 166.—
½ Jahr	Fr. 86.50
Einzelnummer	Fr. 6.50

Ausland:

1 Jahr	Fr. 179.—
½ Jahr	Fr. 93.—
Einzelnummer	Fr. 7.50

Postcheck: «Schweizer Ingenieur und Architekt», 80-6110 Zürich

Ermässigte Abonnemente für Mitglieder des GEP, des BSA, der ASIC, des STV und für Studenten

SIA-Normen und **Dokumentationen** sind nur erhältlich **beim SIA-Generalsekretariat** Selnaustrasse 16, Postfach, 8039 Zürich, Tel. 01/201 15 70

Bestellungen für Abonnemente und Einzelnummern sowie Adressänderungen von Abonnementen an die Redaktion; Adressänderungen von SIA-Mitgliedern an das SIA-Generalsekretariat

Anzeigenverwaltung

IVA AG für internationale Werbung

Hauptsitz:
Mühlebachstrasse 43
8032 Zürich
Tel. 01/251 24 50

Filiale Lausanne:
Pré-du-Marché 23
1004 Lausanne
Tel. 021/37 72 72

zum Titelbild

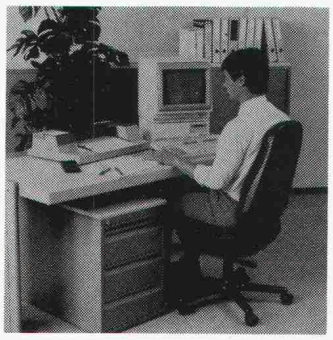

AutoCAD und der neue Personal Computer HP-150II sowie Plotter von Hewlett-Packard für Architektur-, Vermessungs- und Ingenieurbüros

AutoCAD ist ein Software-Paket, das zweidimensionales Erstellen von Zeichnungen, Plänen usw. mittels Personal Computer unterstützt. AutoCAD lässt sich einfach erlernen und setzt keine speziellen Computer-Kenntnisse voraus. Zeichnungen lassen sich aus einfachen Komponenten wie Linien (jeder Länge), Kreise, Bogen und Flächen erstellen. Zeichnungen oder Pläne werden auf Disk gespeichert und lassen sich in anderen Zeichnungen wieder als Komponenten verwenden.

HP-150II – Der neue PC von Hewlett-Packard
Dieses 16-Bit-MS-DOS-System ist neu mit einem berührungsempfindlichen 12-Zoll-Bildschirm ausgestattet, der durch eine ausgezeichnete Grafikauflösung überzeugt. Der HP-150II ist als Floppyversion mit 2×710 kByte sowie als 10- oder 20-MByte-Version sowie mit einer Maus als Eingabegerät erhältlich.

Peripheriegeräte von Hewlett-Packard
Als Ausgabegeräte stehen Mehrfarben-Plotter (bis 8 Farben), je nach Modell sogar mit automatischem Papiereinzug, zur Verfügung.
Fordern Sie detaillierte Informationen über Hard- und Software unter folgender Adresse an:

Hewlett-Packard (Schweiz) AG, Abt. PCG
Schwamendingenstr. 10, 8050 Zürich
oder *PCS AG, Kehrsitenstr. 14*
6362 Stansstad

Inhalt

Tunnelbau
Zur Eröffnung der Nordumfahrung Zürich N 20 und des Milchbucktunnels SN 1. Von *Josef Keresztes*, Zürich 539
Gubristtunnel der N 20. Geologische Verhältnisse. Von *Andreas Wildberger*, Zürich 540
Übersicht über das Projekt des Gubristtunnels. Von *Andreas Schmid*, Zürich 541
Bauausführung des Gubristtunnels. Von *Willi Ritz* und *Leonhard R. Schmid*, Zürich 544
Die Lüftung des Gubristtunnels. Von *Marco Berner*, Zürich 547
Geologie des Milchbucktunnels. Von *Walter Ryf*, Zürich 550
Übersicht über das Projekt des Milchbucktunnels. Von *Kurt Aerni*, Zürich 552
Bauausführung des Milchbucktunnels. Von *Leonhard R. Schmid, Hansjörg Ruppanner* und *Peter Tobler*, Zürich 555
Die Lüftung des Milchbucktunnels. Von *Marco Berner*, Zürich 561

Bautechnik
Begrünbare Stützmauer. Von *Alois Fontana*, Brugg 565

Bauschäden
Deckeneinsturz im Hallenbad Uster vom 9. Mai 1985 566

Umschau 568

Wettbewerbe
Mehrzweckgebäude in Lommiswil (E). Wohnüberbauung «Mühlematt» in Buochs NW (E). Alterssiedlung in Unterägeri ZG (E). Schulhausergänzungsbau, Schulanlage Feld in Altstätten SG (A). Ausbau und Sanierung des Kasernenareals Walenstadt (D) 569

Energietechnik
Klimadaten für die Energietechnik 571

SIA-Mitteilungen
Halbzeit bei der Revision der Hochbaunormen. Baurechtstagung in Freiburg vom 12./13. März 575

SIA-Fachgruppen
FIB: Personal Computer im Bauwesen. FKV: Generalversammlung 576

SIA-Sektionen
Schaffhausen: Generalversammlung. Thurgau: Generalversammlung 576

ETH Zürich und Lausanne
Ehrungen für Dozenten 576
Robotik, Weiterbildungskurs 576

B-Seiten B 93–96

Im nächsten Heft

Der Neubau des SBB-Bahnhofs Luzern
(Änderungen vorbehalten)

Ingénieurs et architectes suisses

Adresse: En Bassenges, 1024 Ecublens, Tél. 021/47 20 98

No 11/1985

Tableau des concours B 57
Carnet des concours B 58
Congrès B 58
Journées SIA 1985 Les 150 ans de la section bernoise 167
Actualité 213, 216
Constructions routières Quelques réflexions sur la protection routière contre le danger d'avalanches, par *Pierre Wildi* 214
Industrie et technique 218
UIA B 59
EPFL B 59

Fernwärme-Rohrleitungssysteme aus Brugg

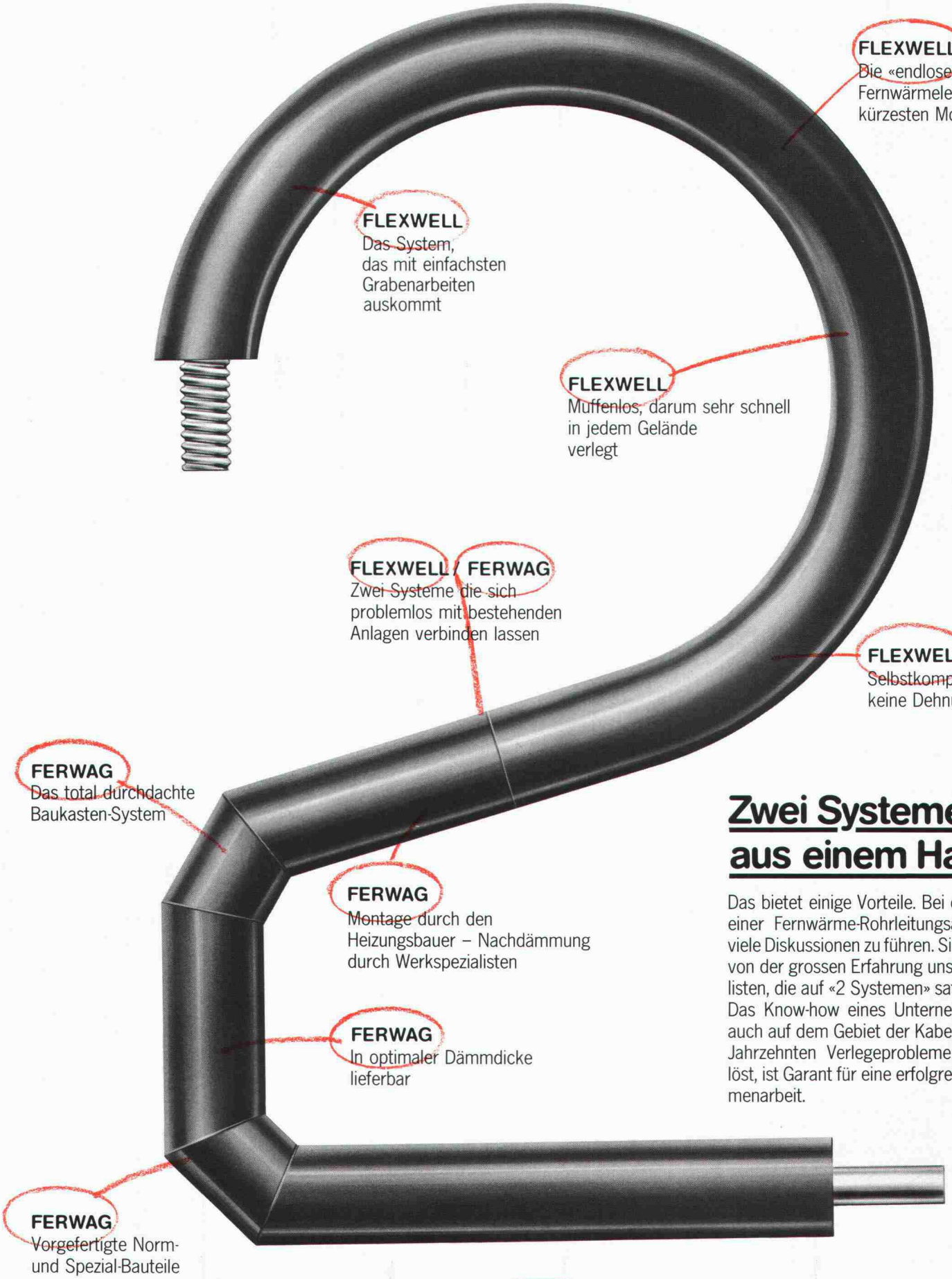

Zwei Systeme aus einem Haus

Das bietet einige Vorteile. Bei der Planung einer Fernwärme-Rohrleitungsanlage sind viele Diskussionen zu führen. Sie profitieren von der grossen Erfahrung unserer Spezialisten, die auf «2 Systemen» sattelfest sind. Das Know-how eines Unternehmens, das auch auf dem Gebiet der Kabeltechnik seit Jahrzehnten Verlegeprobleme erfolgreich löst, ist Garant für eine erfolgreiche Zusammenarbeit.

Das Zeichen für sichere Verbindungen

BRUGG

Kabelwerke Brugg AG
5200 Brugg
Telefon 056 41 11 51

ERÖFFNUNG ZWEIER TUNNELS IN ZÜRICH

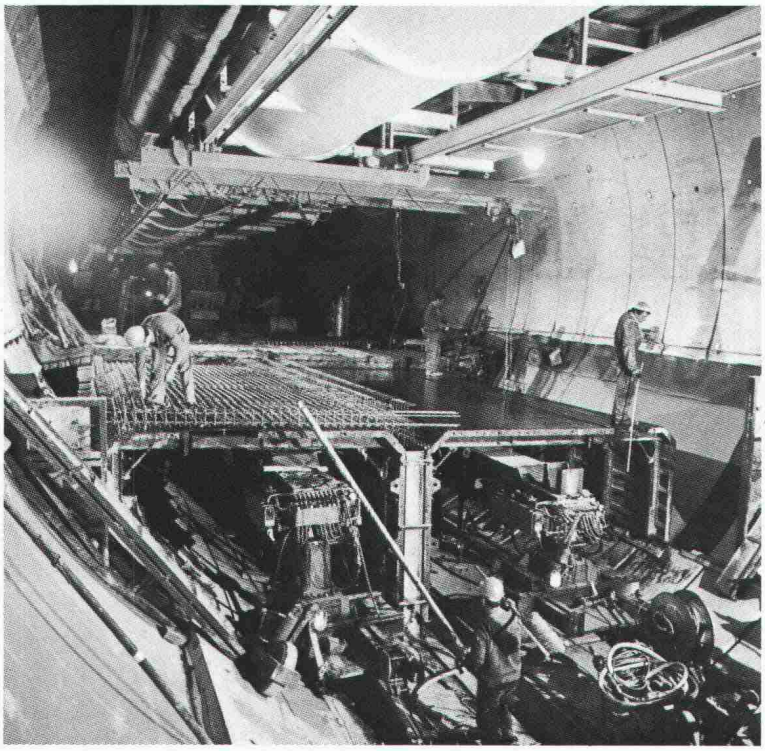

Fahrbahnbetonierung im Bereiche der Vortriebseinrichtung

GUBRISTTUNNEL

Eröffnung am 21. Juni 1985

UNSERE LEISTUNGEN:

- Planung
- Detail- und Ausführungsprojekte
- Bau- und Montageleitung
- Inbetriebsetzung

Anwendung des Gefrierverfahrens in der Moränestrecke

MILCHBUCKTUNNEL

Eröffnung am 2. Juli 1985

ELEKTROWATT INGENIEURUNTERNEHMUNG AG

CH-8022 Zürich, Schweiz · Telefon: 01/251 62 61 · Telex: 815 115 ewi ch

schindler

Schindler *design S*

design 85 stuttgart

vom «design center» stuttgart für überzeugendes Styling

das ausgezeichnete Aufzugs-Programm mit den vielseitigen Gestaltungsmöglichkeiten

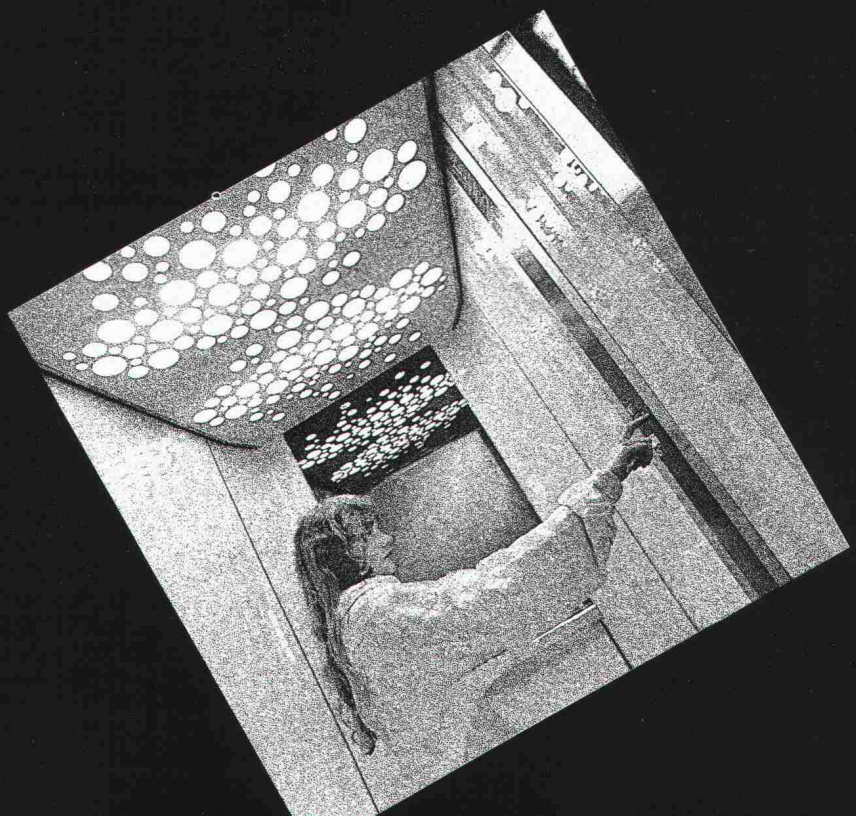

Kaum zu glauben, was man mit Strom alles machen kann.

Ab 1985 können sie sich wahrscheinlich ohne Stau besuchen.

Wer von Bern nach St. Gallen oder umgekehrt fährt, fürchtet den Verkehrsknotenpunkt Zürich. Denn hier muss in der Regel der Fuss vom Gas. Der Stau beginnt. Ab 1985 soll das anders werden. Dann ist der Gubrist-Tunnel fertig – die wichtigste Tunnelverbindung der nördlichen Zürcher Autobahnumfahrung.

Dass es bei diesem zweiröhrigen Tunnel mit je zwei Fahrspuren eines Tages nicht ebenfalls zu Staus kommt, haben alle Berner und St.-Galler auch ein wenig Sauber+Gisin zu verdanken. Denn am Gubrist wird von uns zurzeit ein Verkehrsleit- und Sicherheitssystem installiert, welches dank 300 Signalen mit insgesamt 650 Symbolen konstant für Verkehrsfluss und Verkehrssicherheit sorgen wird. Ein zentraler Rechner von Sauber+Gisin wacht am Puls des Verkehrsgeschehens und kontrolliert die Umweltbedingungen. Sobald eine Veränderung der Situation eintritt, bietet der Leitrechner automatisch die richtige Antwort.

Die Anlage denkt, stellt die Störung fest und reagiert – vollautomatisch. Das passende Signalprogramm beginnt zu leuchten.

Zukunftsorientierte Verkehrstechnik ist eben immer auch eine Frage der Erfahrung.

Die Problemlösungen im Bereich Verkehrstechnik von Sauber+Gisin sind schon seit 30 Jahren richtungsweisend. Wir planen und installieren Anlagen für den fliessenden wie für den ruhenden Verkehr – vom computergesteuerten Verkehrsleitsystem bis zur elektronischen Parkuhr.

Dr. Juchli 365 SG

Sauber+Gisin AG, 8008 Zürich, Höschgasse 45, Telefon 01-252 70 70, ein Unternehmen der WMH – Walter Meier Holding AG

SAUBER+GISIN

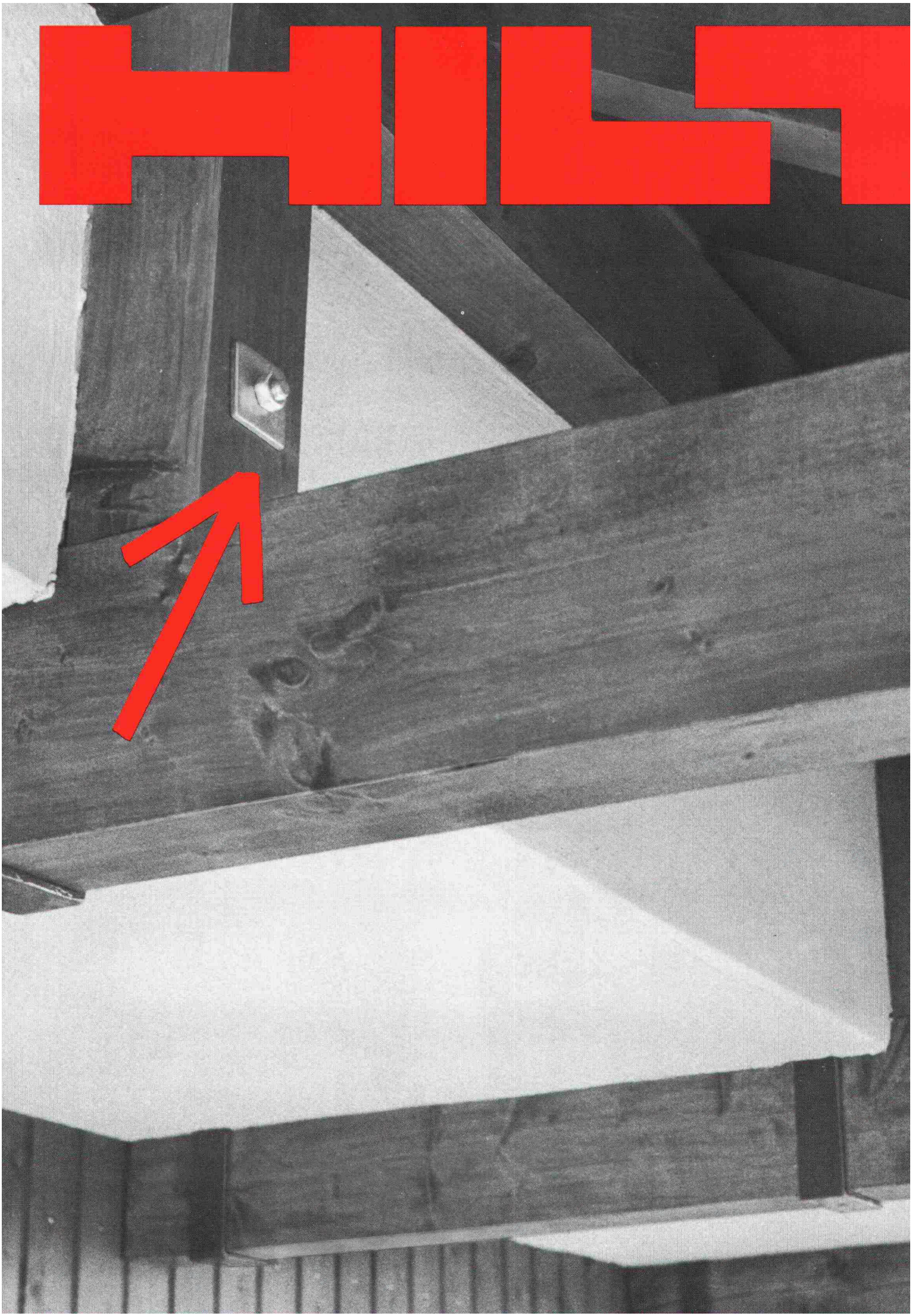

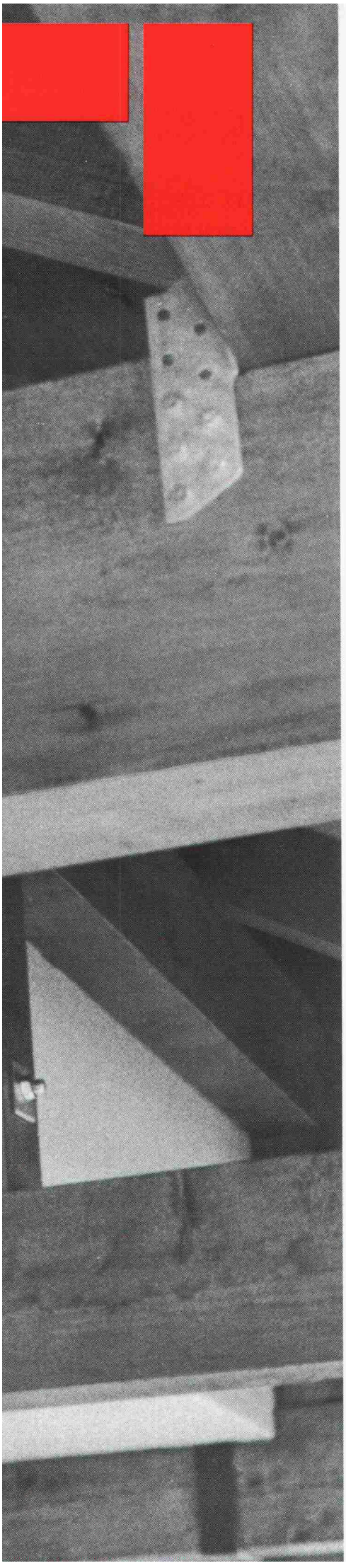

Garantierte Sicherheit: «HIT», die neue Hilti-Injektions-Technik.

Zum Beispiel: Befestigung von Dachkonstruktionen.

Das Problem:
Solide Befestigungen in Hohlmauerwerk und anderen schwierigen Untergründen waren von jeher meist problematisch. Das ist jetzt vorbei.

Die unübertroffene Lösung: «HIT».
Die neue Hilti-Injektions-Technik. Einfach Loch bohren, Hülse einstekken, 2-Komponenten-Kunstharz-

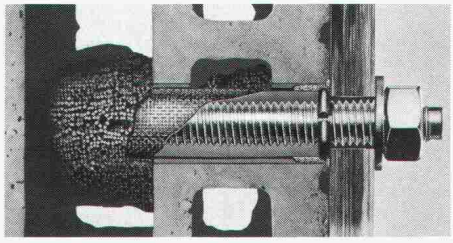

mörtel einfüllen, Befestigungselement eindrücken – fertig! Formschlüssig, spreizdruckfrei, ohne Mischen, ohne Kontakt mit der Mörtelmasse. Also schnell, kostengünstig, sauber und sicher.

«HIT» ist wirtschaftlich und vielseitig.
Weil ‹HIT› ein kompaktes, mit wenigen Handgriffen einsatzbereites System ist und es eine Fülle von Einsatzmöglichkeiten in praktisch allen Bau- und Ausbaubranchen gibt.

Hilti bietet den Mehr-Wert.
Hilti-typisch: das umfassende Service-Angebot. Wie die fachmännische Beratung, die umfassenden Dokumentationen, der schnelle Lieferdienst. Und vor allem: Hilti übernimmt die Verantwortung für Ihre Befestigungen.

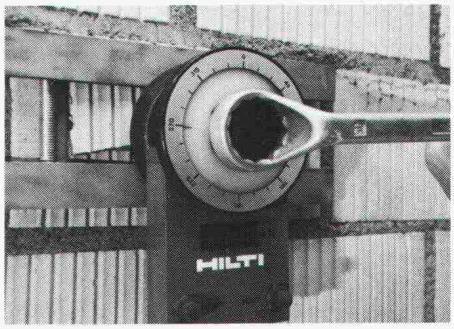

«HIT» ist eine von vielen Hilti-Befestigungslösungen.
Hilti bietet für alle Befestigungsprobleme massgeschneiderte Lösungen. Von einfachen Routinebefestigungen bis hin zu anspruchsvollen Sicherheitsverankerungen mit hohen Lastwerten.

Rufen Sie uns an.
Der Hilti-Berater informiert Sie gerne ausführlich über ‹HIT› und andere Befestigungssysteme. **Hilti löst auch Ihr Befestigungs-Problem.**

Hilti (Schweiz) AG
Soodstrasse 61
8134 Adliswil
Tel. 01/712 12 12

HILTI

Mehr Sicherheit. Mehr Wert.

Unterhaltskosten sparen

durch richtiges Sanieren der Schäden an Stahlbetonbauwerken

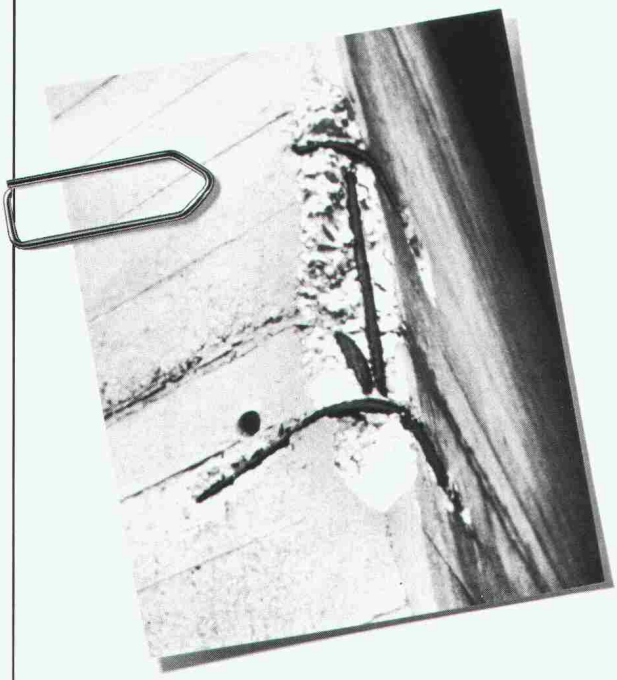

Ursachen von Schäden an Stahlbetonbauwerken können sein

- ungenügende Baustoffqualität • Verarbeitungsmängel
- Frost-Tausalz-Einwirkungen • die Berechnungsannahmen überschreitende Belastungen.

Die daraus entstehenden Schäden begegnen Ihnen täglich

- Risse • Abplatzungen • Zersetzungen • Korrosionsschäden.

Diese können bis zur Beeinträchtigung der Tragsicherheit führen.

Solchermassen kranke Objekte müssen von Grund auf saniert werden. Es ist wichtig, die Schäden bis auf die Wurzel zu heilen, damit sie sich dort nicht unbemerkt weiter ausbreiten, damit Sie für viele Jahre Ruhe haben. «Oberflächenkosmetik» allein hilft Ihrem Bauwerk nicht.

Bei STAHLTON kommen Produkte und Ausführung aus einer Hand

Unsere Leistungen

Untersuchen der Schäden

Beurteilen der Schadenursachen

Erarbeiten des Sanierungskonzeptes
- Notwendige Massnahmen
- Geeignete Systeme und Produkte
- Objektbedingtes Vorgehen
- Ermittlungen der Kosten

Beheben der Schäden

Schützen des Bauwerks

Garantie für unsere Arbeit

Ihre Vorteile

Sie sparen Zeit

Sie werden informiert

Sie bestimmen mit uns den Sanierungsumfang

Sie haben die Gewähr für eine fachgerechte Ausführung

Sie reduzieren langfristig die Unterhaltskosten

Sie gewinnen eine Wertsteigerung Ihres Bauwerks

Stahlton
Stahlbetonsanierung

STAHLTON AG
8034 Zürich Riesbachstrasse 57 Telefon 01-47 64 00
Filialen in Lausanne/Lugano/St. Gallen

GGK

Das einzige Fach, in dem die beste Leistung ein guter Durchschnitt ist.

Wer sein Vermögen oder einen Teil davon in Wertpapieren anlegt, erwartet immer das gleiche: ein besseres Ergebnis als bei konventionellen Sparformen.

Um wieviel besser es sein wird, weiss niemand auf den Franken genau, auch nicht der beste Anlageberater. Er weiss nur, dass nicht alle Wertpapiere den gleichen Schwankungen unterworfen sind. Und deshalb wird er das Risiko verteilen, zum Beispiel auf Papiere, die eine sehr hohe Rendite versprechen – aber eben: nur versprechen –, und auf weniger ertragreiche, dafür stabilere. Je besser ihm diese Verteilung gelingt, desto besser wird die einzige Zahl, auf die es jedem Anleger ankommt: die durchschnittliche Rendite.

Kapital anlegen ist ein Beruf.

Trotz der vielen Börsenseiten in den Zeitungen gibt es nur wenige Leute, die ein Vermögen so professionell anlegen können wie jemand, dessen Beruf das ist. Zum Beispiel ein Anlageberater des Bankvereins. Seine Erfahrung und die gründliche Ausbildung sind der eine Teil. Der andere, ebenso wichtige Teil ist die Bank selber: ihre Abteilung für Finanz- und Firmenanalysen, die enge Zusammenarbeit mit fast allen Banken der Welt, feste Zuteilungen bei interessanten Emissionen, das Management von Anlagefonds und nicht zuletzt die Verantwortung, die der Bankverein für anvertraute Vermögenswerte trägt.

Trotzdem: Kein Kunde muss uns blind vertrauen.

Wir ziehen es vor, die Zusammensetzung eines Wertpapierbestands mit jedem Kunden zu besprechen. Nicht nur ein erstes Mal, sondern sooft er es wünscht. Wir möchten dabei seine Ziele und auch ein wenig seinen Charakter kennenlernen. Bedeutet ihm Sicherheit alles? Oder ist er bereit, etwas zu riskieren? Natürlich kann er uns auch einen Verwaltungsauftrag erteilen. Dann handeln wir in seinem Namen, kaufen und verkaufen nach bestem Wissen und versuchen ebenfalls, eine überdurchschnittliche Rendite zu erarbeiten.

Rufen Sie eine der Bankverein-Niederlassungen an und vereinbaren Sie ein Gespräch. Oder lesen Sie zuerst, was wir über unseren Service zu sagen haben. Demnächst in dieser Zeitschrift.

Schweizerischer Bankverein

Vortriebssicherung im Tunnelbau

Flexible und wirtschaftliche Lösungen abgestimmt auf hohe Leistungsvorgaben des Tunnelbauers

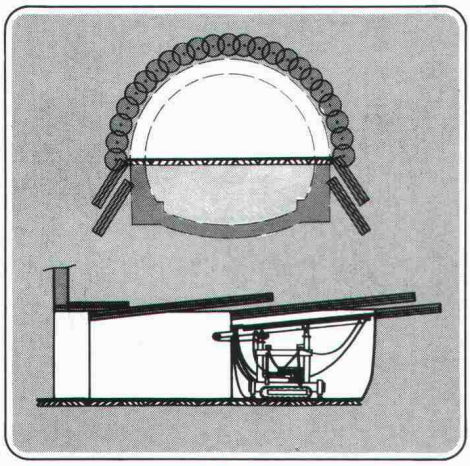

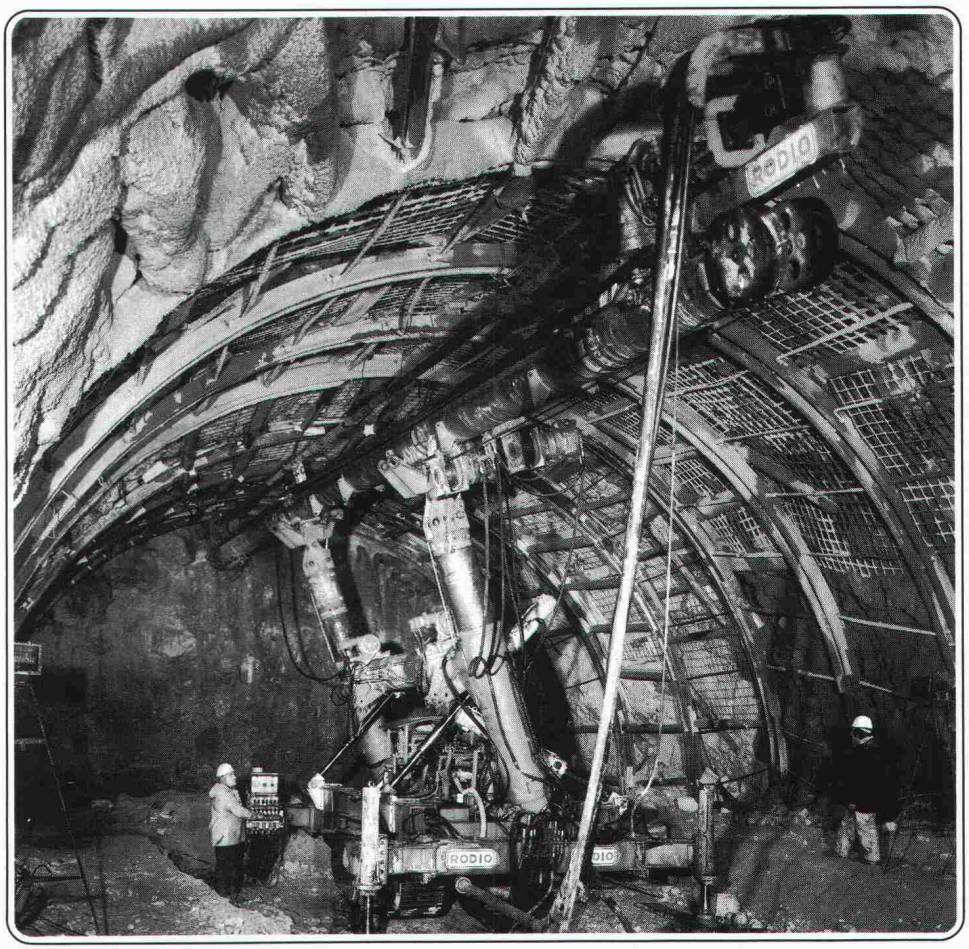

Vorauskonsolidierung System RODINJET® unter Einsatz hochmechanisierter Ausrüstungen

Hochdruckinjektionen System RODINJET

Stahlrohrschirme

Gefrieren

Konsolidierungsinjektionen

ROFIX-Verankerungen

ROPRESS-Pfähle

Drainagebohrungen

swissboring

Industriestrasse 6, Volketswil
Postfach, 8603 Schwerzenbach
Telefon 01-945 49 11

RODIO

Swissboring – ein Unternehmen der RODIO-Gruppe.

Die Präzision der Kern-Nivelliere hat mit Technik zu tun. Und mit Philosophie.

Genaue Messresultate können nur von exakten Instrumenten erhoben werden. Kompromisslose Präzision in der rationellen computerunterstützten Fertigung der Messgeräte ist eine Voraussetzung dafür. Ebenso wichtig ist der Wille, diese Präzision zu schaffen. Bei den Kern-Mitarbeitern ist diese Absicht ausgeprägt wie wohl selten andernorts.

Was es braucht, um ein Kern-Nivellier zu bauen, illustriert das Bild des GK0-AC. Aber es zeigt nicht, wieviel in einem solchen Gerät steckt. Wieviel Arbeit, wieviel Präzision, wieviel Können und Geschicklichkeit. In jedem einzelnen Kern-Nivellier. Vom einfachsten bis zum höchstentwickelten. Genau deshalb sind Kern-Nivelliere sehr viel mehr wert, als ihr Preis vermuten lässt.

Das GK0-AC.
Automatisches Baunivellier mit roter Warnblende und Horizontalkreis.

- ***Absolut betriebssicher:*** *Rote Warnblende erscheint automatisch bei ungenügend horizontiertem Gerät*
- *Kugelgelagerter Pendelkompensator erlaubt rasches und bequemes Arbeiten* ***mit automatischer Funktionskontrolle ohne Knopfdruck***
- ***Einfach und schnell*** *in der Handhabung dank Gelenkkopf-Prinzip ohne Fussschrauben, endlosem Seitenfein- und Fokussiertrieb*

Kern SWISS

Kern & Co. AG
Werke für Präzisionsmechanik, Optik und Elektronik
5001 Aarau
Telefon 064/25 11 11

Kern-Nivelliere beweisen einmal mehr: Das Beste ist stets das Preiswerteste.

Bitte machen Sie mir Ihr Angebot.

Name/Vorname: _____

Firma: _____

Strasse: _____ *PLZ/Ort:* _____

BUESS + STILLHARD

Wir sind 15 Spezialisten der Anzeigen-Branche.

Als Mitglieder des Verbandes Schweizerischer Annoncen-Verwaltungen und -Agenturen sind wir ausgewiesene Anzeigenprofis.

Jeder von uns hat aber auch seine besonderen Qualitäten und Services.

Einer von uns löst damit Ihr Problem garantiert.

Bertschi Annoncen AG
Schoffelgasse 7
8001 Zürich
Tel. 01/251 17 02/69 35 50

Fachverlag: Porträts Schweizer Werbeagenturen, Porträtino, Werbe-Grafikhandbücher international
Annoncen/Zeitschriften: Personalwerbung, Inseratenannahme Zeitschrift «Sonnenenergie»

Künzler-Bachmann AG
9001 St. Gallen, Postfach 926
Tel. 071/23 55 55
8040 Zürich, Aemtlerstr. 201
Tel. 01/491 70 61

Werbeberatung. Anzeigen- und Budgetverwaltungen. Direktwerbung.

ER-EN REKLAME AG

Untersiggenthal
Walter Sandmeier
Schulstrasse 9
5417 Untersiggenthal
Telefon: 056 28 29 89

Büro Zürich
Hans Sandmeier
Schumacherweg 11
8046 Zürich
Telefon: 01 57 30 40

Annoncenverwaltung, Budgetbetreuung, Verkehrswerbung, Anzeigen-Vermittlung, Pachtblätterverwaltung

M+S
MAURER + SALZMANN AG
Werbeberatung
Inseratenvermittlung, Bus- und Kinoreklame
Radiowerbung
Neumarkt 13 Postfach
8401 Winterthur Telefon 052-22 80 01

Exportwerbung AG Zürich
Kirchgasse 50
8024 Zürich 1
Telefon 01/47 46 90
Telex 812 765

Exportwerbung, Exportmarketing, Mediaagentur, Verlagsvertretungen, eigene Verlagsobjekte

Mengis Annoncen Brig
3900 Brig
028/23 41 22

Allgemeine Inseratenvermittlung – Budgetverwaltung – Werbeberatung – Grafik – Abonnentenbetreuung – Eigene Verlagsobjekte – Pachtblätterverwaltung

Forster-Verlag AG
Alte Landstrasse 43
Postfach
CH-8700 Küsnacht/ZH
Telefon 01 910 80 22
Telex 825 729

Eigene Verlagsobjekte (Fachzeitschriften und -bücher), Annoncenverwaltung, PR-Abteilung, Satzstudio

Neuenschwander & Cie
Kramgasse 33
3001 Bern
Tel. 031/22 49 38
seit 1926

Annoncen-Expedition
Eigene Pachtzeitungen
Anzeigenvermittlung im In- und Ausland

Graf + Neuhaus AG
Bächtoldstr. 4, 8044 Zürich
Tel. 01-251 61 71

Anthos · Armee-Motor · Camping-Caravanning-Revue · Gaststätte · MOP · Pestalozzi-Kalender · Petri-Heil · Protector · Schweizer Fischerkalender ·

GUSTAV PFISTER AG
Technikumstrasse 84
8401 Winterthur
Tel. 052/22 43 21

Inserate, Reklamen, Grafik, Siebdruc

agfa-verlag
Universitätstrasse 94
Briefadresse:
Postfach 257
8033 Zürich/Schweiz
Telefon 01/362 41 41
Telex 55 376

Control Revue, Microtecnic, Industrial Handling Revue, Ausstellungs-Kataloge, Internationale Technische Fachmessen

IFF
International für Fachpresse
Vertretung ausländischer Fachzeitschriften
Exportwerbung
Budgetverwaltung
Agentur Iff AG
Brauereistrasse 1, CH-8201 Schaffhausen
Telefon 053/4 58 21

SCHMID ANNONCEN AG
Florastrasse 1, Postfach 970
8034 Zürich
Telefon 01/252 66 44

Annoncen – Expedition, Budget – Verwaltung, Pachtblätter – Betreuung von in- und ausländischen Fachorganen, Werbeberatung und grafische Arbeiten

apa ag **Büro für Spezialreklamen**
Alfred-Escher-Str. 9
Tel. 01 201 50 26
8027 Zürich 2

City Guide, Circus Knie-Reklame, Verkehrsbetriebs-Werbung auf Abonnemente und an Haltestellen, Parkingticket-Reklame, Vitrinen-Vermietung

IVA
IVA AG für internationale Werbung
8032 Zürich
Mühlebachstrasse 43
Tel. 01/251 24 50
Filialen in Lausanne, Lugano, Chur

Fachzeitschriften – Exportwerbung – Fremdenverkehr – Ausbildung – Mediaberatung

Wir informieren Si gerne über unsere Dienstleistungen.

30 Jahre SAVA
1954–1984

sava
Verband Schweizerischer Annoncen-Verwaltungen und -Agenturen

t • Arnold

Flumroc-Bodenplatten für vorzügliche Trittschalldämmung zwischen den Etagen. Auch zur Wärmedämmung.

Flumroc-Bodenplatten aus Steinwolle dienen ganz speziell der Trittschalldämmung im schwimmend ausgebildeten Unterlagsboden. Da Druckfestigkeit und Elastizität in ihrer Steinwollestruktur optimal abgestimmt sind, können sogar die hohen Anforderungen der SIA-Norm 181 in bezug auf den ‹erhöhten Schallschutz› der Bodenkonstruktionen erfüllt werden. Zudem wird durch Flumroc-Bodenplatten die erforderliche Wärmedämmung zwischen den Stockwerken gewährleistet. Im Brandfall bieten sie in Holzbodenkonstruktionen einen wirksamen Schutz gegen die Feuerübertragung.

Ein Haus ist mehr wert mit einer FLUM ROC Isolierung
Schweizer Isolierprodukte aus Steinwolle

Flumroc ist das einzige in der Schweiz hergestellte Isoliermaterial aus Steinwolle, das nicht nur tadellos Wärme und Schall dämmt, sondern auch wirkungsvoll vor Feuer schützt. Denn nur Mineralfaser-Bauisolierprodukte aus Steinwolle sind nicht bloss unbrennbar, sondern auf Dauer feuerbeständig. Und nur Flumroc produziert in der Schweiz Isoliermaterial aus Steinwolle.

FLUM ROC®

Flumroc – das einzige in der Schweiz hergestellte feuerbeständige Bauisoliermaterial aus Steinwolle.

Wenden Sie sich für Unterlagen oder einen Rat in Isolierungsfragen an unsere anwendungstechnische Abteilung. Flumroc AG, 8890 Flums, Tel. 085/3 26 46

ADVICO

Am Milchbuck- und Gubristtunnel beteiligte Firmen

Produktionsgemeinschaft
Constral-Gautschi AG
Rautistrasse 11
8048 Zürich
Telefon 01 / 492 90 20

Lieferung und Montage der Zargen und Türen

Doch besser mit System...

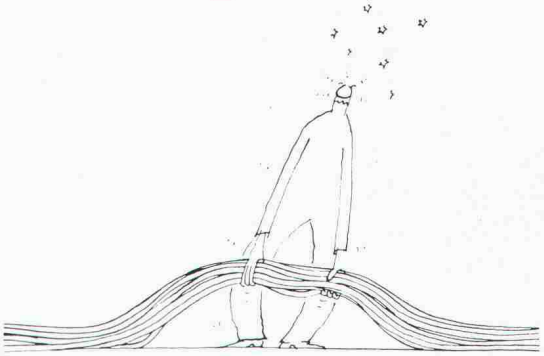

Kabelträgersysteme und Brandabschottungen von Peyer

peyer ENERGIE

SIEGFRIED PEYER AG
CH-8832 Wollerau
Telefon 01 784 46 46

Tunnelbeleuchtung! Wir haben das Know-How.

Die ATB hat all das, was es für die gezielte Realisierung einer Tunnelbeleuchtung braucht: viel Erfahrung auf diesem Gebiet, die erforderlichen Messgeräte für Lichtverteilungen und lichttechnische Grössen, Software und Computer für lichttechnische Berechnungen, eine eigens entwickelte Beleuchtungssteuerung nach dem Leuchtdichtedifferenz-Prinzip mit Leuchtdichte-Sensoren ... und nicht zuletzt: langlebige, energiesparende Lichtquellen und wartungsfreundliche Leuchten.

Die ATB ist offizieller Vertreter und Direktimporteur des grössten Lampenherstellers der Welt, der

GENERAL ELECTRIC®

Bei ATB erfahren Sie alles über den funktionellen und ökonomischen Einsatz der General Electric-Lampen.

ATB

Aktiengesellschaft für technische Beleuchtung

Seebergstrasse 1
8952 Schlieren ZH
Tel. 01/730 77 11

- Wir schätzen eine grüne Umwelt mit vielen Pflanzen.
- Wir schätzen gute Verkehrsverbindungen.
- Wir schätzen «dabau», das vielseitige, begrünbare Wandsystem der AG Hunziker & Cie. für Stützwände- und Böschungssicherungen, Lärmschutz und Umweltgestaltung.

Wettbewerb

Geniessen Sie noch mehr Ihre grüne Umwelt! Gewinnen Sie ein grünes Sport-Velo!

Wettbewerbsfrage: An wievielen Orten in der Schweiz stehen bereits die vielseitigen, begrünbaren «dabau»-Wände?

AG Hunziker & Cie. Der leistungsfähige Partner für jede Art von grünen Wänden.

dabau

- optimale Bepflanzbarkeit
- vielseitigste Anwendungs- und Gestaltungsmöglichkeiten
- sicher und bewährt: bereits weit über 200 «dabau»-Objekte in der Schweiz.

dabau
das vielseitige, begrünbare Wandsystem der AG Hunziker & Cie.

Coupon

Einsenden an: AG Hunziker & Cie., 5200 Brugg bis 15. Juli 1985

○ es bestehen bereits weit über 200 «dabau»-Wände

○ es bestehen ca. 100 «dabau»-Wände

○ es bestehen 50 «dabau»-Wände

Name: _____

Adresse: _____

Tel: _____

○ Ich wünsche mehr Unterlagen über das interessante «dabau»-System.

AG HUNZIKER + CIE

AG HUNZIKER & CIE.
Baustoff-Fabrik
Aarauerstrasse 75 5200 Brugg AG

maschineller Gussasphalteinbau

im Milchbuck-Tunnel, Zürich

WALO

Walo Bertschinger AG

m+h

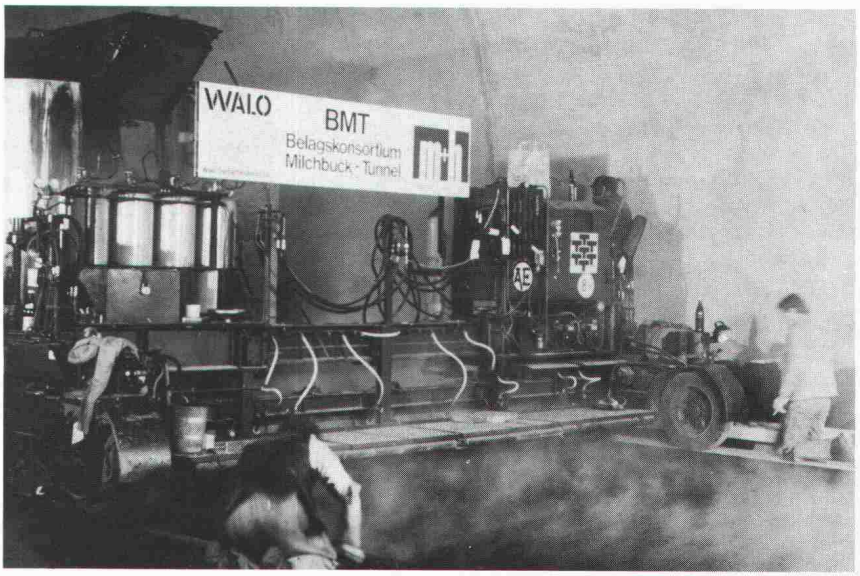

Belagsaufbau:
- **Isolation 3 B A Bitumendichtungsbahn maschinell aufgeflämmt**
- **Gussasphalt Schutz- und Ausgleichsschicht, ca. 35 mm**
- **Gussasphalt Verschleissschicht, ca. 40 mm**
- **Oberflächenbehandlung maschinell abgesplittet und eingewalzt**

Belagskonsortium BMT: **Walo Bertschinger AG, Zürich** **Maurer + Hösli AG, Zürich**

Baustoff Beton

Das Buch, das vom langjährigen Schriftleiter des «Cementbulletin» verfasst wurde, orientiert Sie kompetent, leichtverständlich und praxisbezogen über alle wichtigen Belange der Betontechnologie.

U. Trüb, **Baustoff Beton,** 2. Auflage, Preis Fr. 30.–, 200 Seiten, 30 Tabellen, 70 Abbildungen, 120 Literaturangaben.

Zu beziehen zum Preis von Fr. 30.– (plus Porto) durch Ihre Buchhandlung oder direkt bei: ISBN 3 909188 001

Verlags-AG der akademischen technischen Vereine
Postfach 630, 8021 Zürich. Telefon 01 / 201 55 36

Bestellung (in frankiertem Umschlag einsenden)

Ich bestelle _____ Exemplare «Baustoff Beton» zum Preis von Fr. 30.– + Porto gegen Rechnung:

Name: _____

Vorname: _____

Strasse: _____

PLZ/Ort: _____

Datum: _____

Unterschrift: _____

NEU

P. M.

Peter Meyer
Aufsätze
1921 – 1974

Peter Meyer (1894 – 1984) gehört zu den bedeutendsten neueren Schweizer Kunsthistorikern. Mit seinen kunstgeschichtlichen Forschungen und Publikationen wurde er über die Landesgrenzen hinaus bekannt, wegen seiner dezidierten Stellungnahmen auf dem Gebiet der Architekturkritik und Kunstpolitik in der Schweiz ernstgenommen - und angefochten.

Über 50 Aufsätze und Texte von Peter Meyer. Mit Zeichnungen von P. M.

Herausgegeben von Dr. Hans Jakob Wörner.

Zu beziehen zum Preis von Fr. 48.60 (+ Porto) durch Ihre Buchhandlung oder direkt bei: ISBN 3 909188 001

Verlags-AG der akademischen technischen Vereine
Postfach 630, 8021 Zürich. Tel. 01 / 201 55 36

Bestellung (in frankiertem Umschlag einsenden)

Ich bestelle _____ Exemplare «P. M. Peter Meyer Aufsätze 1921 – 1974» zum Preis von Fr. 48.60 + Porto gegen Rechnung:

Name: _____ Vorname: _____

Strasse: _____ PLZ/Ort: _____

Datum: _____ Unterschrift: _____

Er wird täglich

befördert

Sein Arbeitsplatz ist das 20. Stockwerk eines Hochhauses. Hierhin bringt ihn täglich einer der 4 Aufzüge, welche die über- und unterirdischen Etagen miteinander verbinden. Über 1000 Menschen arbeiten in diesem Gebäude.

Die Zuverlässigkeit der Liftanlagen ist deshalb eine wichtige Voraussetzung für den reibungslosen Betriebsablauf.

Drahtseile von BRUGG befördern täglich Millionen von Menschen in der ganzen Welt. Die sprichwörtliche Brugger Qualität hat sich auch in diesem Bereich bewährt.

Darum entscheiden sich so viele Aufzughersteller für BRUGG. Der Sicherheit zuliebe.

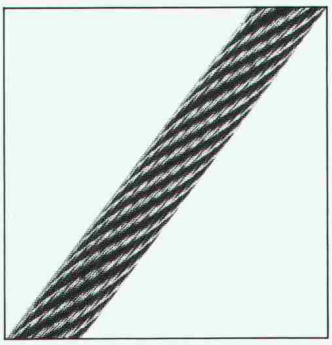

BRUGG

Das Zeichen für Sicherheit

Kabelwerke Brugg AG
CH-5200 Brugg · Telefon 056 41 11 51
Dépôt Renens
1020 Renens · Téléphone 021 89 27 16

Acifer naheliegend.

Acifer hilft Ihnen seit über 25 Jahren, die «eisernen» Probleme zu lösen. Kleine und grosse, schwere und leichte. Sachkundige Verkäufer im Innen- und Aussendienst tun ihr Bestes, um Ihre Anforderungen zu erfüllen. Zuverlässige Mitarbeiter sorgen im Eisenlager und in der Biegerei dafür, dass Ihre Aufträge bereitgestellt und bearbeitet werden. Die Speditionsabteilung erfüllt (fast immer) Ihre Wünsche, und freundliche Chauffeure bringen Ihnen termingemäss das bestellte, selbstverständlich erstklassige Material.

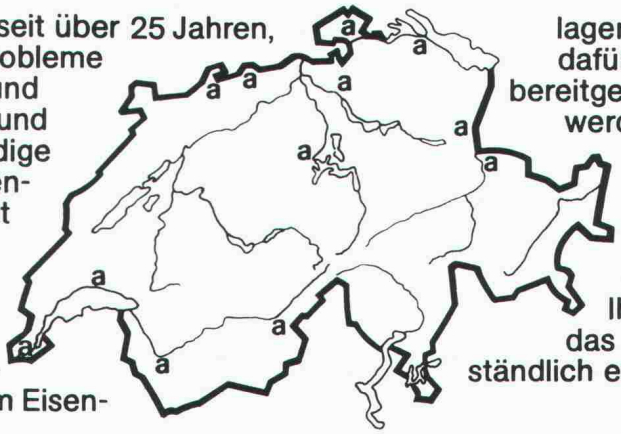

acifer

Acifer Regensdorf AG
8105 Regensdorf

Telefon 01/840 13 13
Telex 56108

Der Weg zum perfekten Abschluss führt über SILIDUR

z. B. mit den diversen Rand-, Rinn- und Bundsteinen aus unserem reichhaltigen Strassenbau-Programm

Sili dur

Formstein AG, 3113 Rubigen
Tel. Werk 031 / 92 24 32
Tel. Büro 031 / 98 05 44

Brodtbeck AG Cementwarenfabrik
4133 Pratteln
Tel. 061 / 81 50 12

Steiner Silidur AG
8450 Andelfingen
Tel. 052 / 41 10 21

Sili dur

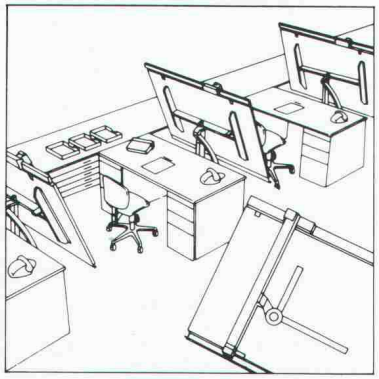

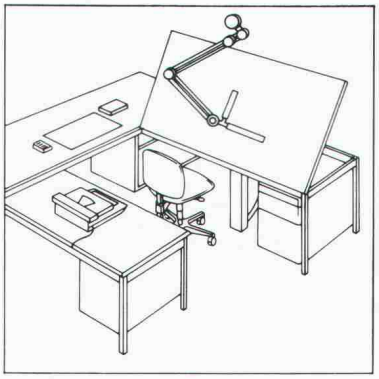

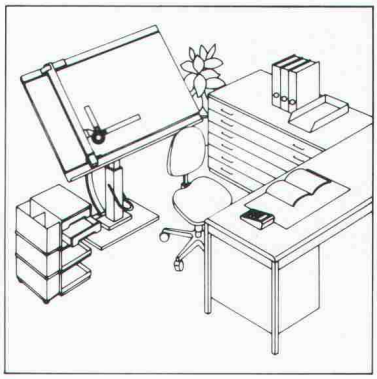

RWD

Schweizer Qualitäts-Zeichentechnik

Bestellen Sie gratis die Neuheiten-Dokumentation über Zeichentechnik.

☐ Senden Sie mir deshalb **gratis** die umfassende Dokumentation über RWD Zeichentechnik-Arbeitsplätze.

14/1

Adresse

Coupon einsenden an: Reppisch-Werke AG, 8953 Dietikon, Tel. 01-740 68 22