Zeitschrift: Schweizer Ingenieur und Architekt
Herausgeber: Verlags-AG der akademischen technischen Vereine
Band: 98 (1980)
Heft: 7

Werbung

Nutzungsbedingungen
Die ETH-Bibliothek ist die Anbieterin der digitalisierten Zeitschriften auf E-Periodica. Sie besitzt keine Urheberrechte an den Zeitschriften und ist nicht verantwortlich für deren Inhalte. Die Rechte liegen in der Regel bei den Herausgebern beziehungsweise den externen Rechteinhabern. Das Veröffentlichen von Bildern in Print- und Online-Publikationen sowie auf Social Media-Kanälen oder Webseiten ist nur mit vorheriger Genehmigung der Rechteinhaber erlaubt. Mehr erfahren

Conditions d'utilisation
L'ETH Library est le fournisseur des revues numérisées. Elle ne détient aucun droit d'auteur sur les revues et n'est pas responsable de leur contenu. En règle générale, les droits sont détenus par les éditeurs ou les détenteurs de droits externes. La reproduction d'images dans des publications imprimées ou en ligne ainsi que sur des canaux de médias sociaux ou des sites web n'est autorisée qu'avec l'accord préalable des détenteurs des droits. En savoir plus

Terms of use
The ETH Library is the provider of the digitised journals. It does not own any copyrights to the journals and is not responsible for their content. The rights usually lie with the publishers or the external rights holders. Publishing images in print and online publications, as well as on social media channels or websites, is only permitted with the prior consent of the rights holders. Find out more

Download PDF: 09.08.2025

ETH-Bibliothek Zürich, E-Periodica, https://www.e-periodica.ch

Wenn es lodert und flammt, helfen Ihnen ein paar durch Unterversicherung eingesparte Prämienfranken nicht viel. Im Gegenteil!

Zum Nachrechnen:

(Durchschnittliches Beispiel für einen kleineren Betrieb)

Fr. 300'000.–	Versicherungswert Waren/Einrichtungen/Lager/Maschinen usw.
– Fr. 200'000.–	Versicherungssumme gemäss Police, bewusst oder unbewusst zu niedrig gehalten
= Fr. 100'000.–	bei einem Totalschaden als **VERLUST** vom Betrieb bzw. Betriebsinhaber selber zu tragen
= Fr. 135.–	Prämienersparnis jährlich

Nach zehn Jahren ein kleiner Brandfall:

Fr. 45'000.–	Teilschaden (Feuer in zwei Räumen, Löschwasserschäden in den darunter liegenden Stockwerken)
– Fr. 30'000.–	durch Versicherung gedeckt. Wegen Unterversicherung (siehe oben) auch bei Teilschaden nur zwei Drittel!
= Fr. 15'000.–	Differenz, vom Betrieb bzw. Betriebsinhaber selber zu tragen
– Fr. 1'350.–	während zehn Jahren «ersparte» Versicherungsprämie
= Fr. 13'650.–	**VERLUST**

Wie sind die Resultate, wenn Sie das Beispiel mit Ihren eigenen Sachwerten rechnen?

«Winterthur» bedeutet Gesamtberatung
in allen Versicherungsfragen.
Wirklich in allen!
Für Unternehmen jeder Grösse.
Und für Sie privat.

winterthur
versicherungen

Immer in Ihrer Nähe.
Auch im Ausland.

Die «Winterthur» bietet Ihnen ein umfassendes Versicherungssortiment zum Schutz Ihrer Sach- und Geldwerte, Ihres Betriebsvermögens und Betriebsertrages, Ihrer Mitarbeiter und Angehörigen.

ANSCHLUSSDICHTUNG BFL MASTIX® R WASSERDICHT

Eingelegter Kiessand zwecks Kontakthaftung zwischen dem Frischbeton und der Anschlussdichtung.

Plasto-elastisches Band zur Gewährleistung der absoluten Dichtigkeit der Betonanschluss-Verbindung.

Haftungsprimer zwischen dem BFL-MASTIX-BAND und der Anschlussträger-Kontaktfläche.

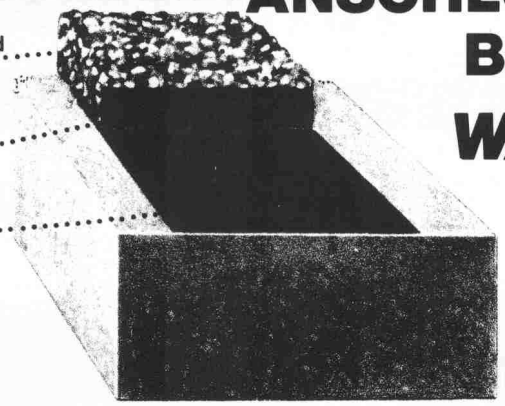

FUER WEITERE INFORMATIONEN:
MASTIX A.G.
Av. Rumine 48 – 1005 LAUSANNE
021 23 42 79

neu!

BEFEL mastix®

Nivellieren mit Automaten

schneller, einfacher, sicher

SOKKISHA C3-A

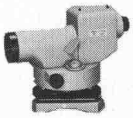

Vergrösserung 25×, Zielweite ab 1,6 m, mit Teilkreis, Leichtmetall-Schiebestativ Fr. 990.—

WILD NA 0 / NAK 0

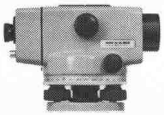

Vergrösserung 20×, Zielweite ab 0,9 m, mit und ohne Teilkreis, Holz-Schiebestativ Fr. 1280.—/Fr. 1404.—

SOKKISHA B2-A

Vergrösserung 30×, Zielweite ab 1,8 m, mit Teilkreis, Leichtmetall-Schiebestativ Fr. 1490.—

KERN GK 0-A / GK 0-AC

Vergrösserung 21×, Zielweite ab 0,75 m, mit Rechtwinkeldiopter oder Teilkreis, Holz-Schiebestativ Fr. 1443.—

Nivellierinstrumente, Theodolite und Glasfaserbandmasse • Messlatten, Jalons, Stahl- grösste Auswahl

GRAB+WILDI AG

8023 Zürich 1 Seilergraben 61 Tel. 01 251 57 88 - 89
8902 Urdorf beim Bahnhof Tel. 01 734 36 67 - 68

Neu! Die sensationellen Buderus[1] Ecomatic-Sparheizkessel jetzt auch in der Schweiz! Sie sparen bis zu 15% Brennstoff zusätzlich zu allen anderen Sparmöglichkeiten.

Ohne Komforteinbusse! Für Neubauten und Renovationen unübertroffen!

Je höher der Ölpreis, desto grösser die Einsparungen!

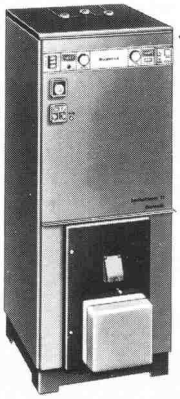

Ecomatic-Deltatherm aus korrosionsfestem Kerastahl®[2]

Ecomatic-Loganatherm aus korrosionsfestem Dur-o-corr®-Guss[3]

mit Heizkreis-Spar-Regelung
mit Energiespar-Elektronik
mit Nachtabsenkung
mit Boilervorrangschaltung
mit temperaturgesteuerten thermoglasierten Boilern
mit Sommersparschaltung
korrosionssicher
kaminschonend, langlebiger, umweltfreundlicher
überlegene neue Heiztechnologie
zehntausendfach in der Praxis bewährt

Erfüllen heute schon die ab 1981 geltenden eidg. Vorschriften

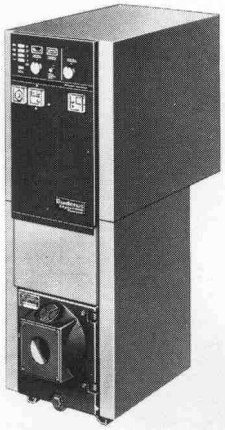

Ecomatic-Sparheizkessel amortisieren sich selbst und sparen täglich bares Geld!

Buderus-Solido-Plattenheizkörper helfen mit!

1) Buderus (gegr. 1731) ist der weltweit grösste und einzige Hersteller von Guss- **und** Stahl-Heizkesseln zugleich, verantwortungsbewusst und vertrauenswürdig. Das ist sehr wichtig für Sie.
2) Kerastahl® ist ein neuer Werkstoff von Buderus.
3) Dur-o-corr® ist ein neues Gusseisen von Buderus.

Bitte einsenden an H. Huber & Co. AG, Postfach 4002 Basel

COUPON
Wir hätten gerne detaillierte Angaben
Name _____
Strasse _____
Ort/PLZ _____
☐ Ein- ☐ Mehrfamilienhaus (bitte ankreuzen)

Vertretung und Service für die ganze Schweiz

HUBER seit 1907!

H. Huber & Co. AG, Postfach 4002 Basel, 061/50 20 50
Filialen in Aadorf, Aarau, Bern, Chur, Delémont, Fribourg, Grand-Lancy, Lugano, Luzern, Martigny, Münchenstein, Pontresina, Renens, St. Gallen, Zürich

SCHICHTEX

Im **Industrie-, Wohn-** und **Sporthallenbau**, in der **Altbausanierung** und im **Stallbau**.
Seit mehr als 15 Jahren bewährt gegen

Kälte Wärme Lärm

Bau+Industriebedarf AG 4104 Oberwil / BL Tel. 061 30 40 30

JORDAHL® Ankerschienen

Planen Sie risikolos und sicher mit einem bewährten Ankersystem

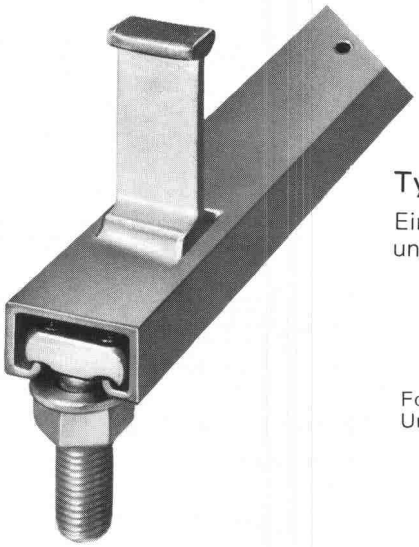

Typ JTA

Ein Beispiel aus unserem Programm

Fordern Sie bitte Unterlagen an.

Durch Einsatz von JORDAHL-Ankerschienen wird eine Beschädigung des tragenden Bauteiles durch Bohr- oder Spitzarbeiten vermieden.

Generalvertrieb und technische Beratung:

Ankaba - Ankertechnik + Bauhandel AG

CH - 8305 Dietlikon Telefon 01 / 833 32 33

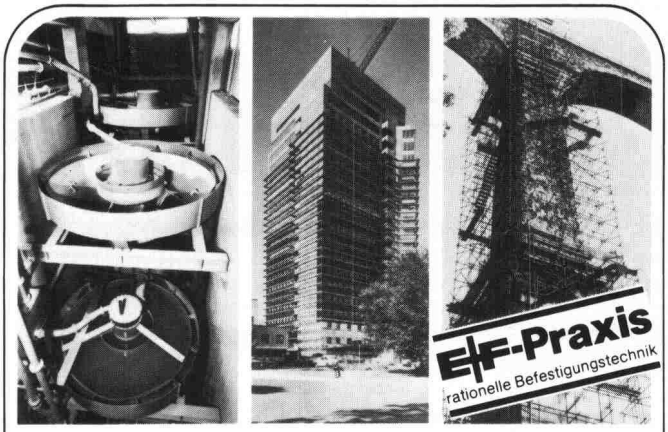

Schwerstbefestigungen Fassadenverkleidungen Betonverbindungen

Für Sicherheit und Wirtschaftlichkeit.

EF®-Befestigungstechnik

... Erfahrung und Fachwissen des EF-Beratungsdienstes helfen Ihnen, bei schwierigen Problemen wirtschaftliche Lösungen zu finden. Einfach anrufen – es lohnt sich!

Egli, Fischer Zürich

Egli, Fischer & Co AG, Abt. Befestigungstechnik
Gotthardstrasse 6, 8022 Zürich, Telefon 01 202 02 93
Verkaufsbüro Genf:
18, rue Caroubiers, 1227 Carouge, Telefon 022 42 12 55

RÜTSCHI

Dank Normung weniger Einzelteile

Gerade bei Kreiselpumpen braucht es zahllose Typen um für jede Fördermenge die richtige Grösse anbieten zu können. Deshalb hat Rütschi bereits 1947 eine systematische Normung entwickelt, um bei guten Wirkungsgraden mit möglichst wenig Modellen einen möglichst grossen Leistungsbereich abzudecken. Diese Normung war dann auch die Grundlage für die heute weltweite ISO Norm 2858.

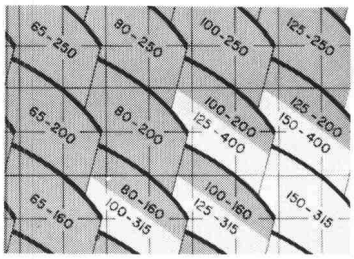

Rütschi baut Pumpen für:
Wasserversorgung, Abwasserförderung, Heizung, Kesselspeisung, Sanitär, Industrie und Gewerbe, Chemie, Verfahrenstechnik, Kälteindustrie, Nukleartechnik.

K. Rütschi AG, Pumpenbau, 5200 Brugg
Telefon 056/41 04 55, Telex 54233

PUMPEN

2 CH d

sicher verbinden HVV

mit dem Balkenschuh

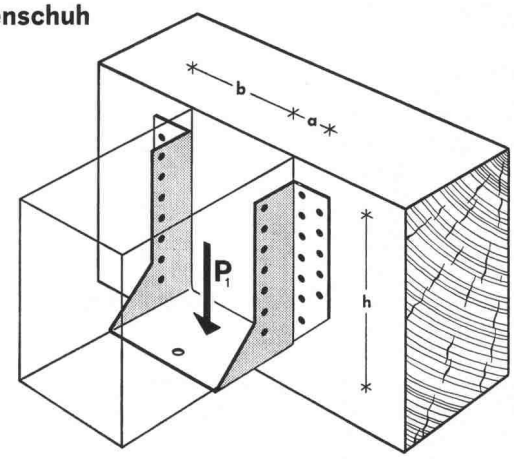

HOLZBAU - VERBINDER - VERTRIEB AG

Postfach, 3415 Hasle-Rüegsau, ✆ 034/61 36 05, Telex 33288

HVV-Auslieferungslager:
Ostschweiz: SMW AG, 9500 Wil SG, Tel. 073 / 23 55 23
Suisse romande: Francis KURTH, 1350 Orbe, Tél. 024 / 41 30 19

Fordern Sie unser ausführliches Informationsmaterial an.

Name
Firma
Branche
Strasse
PLZ und Ort

(möglichst Firmenstempel) SIA/2.80

KUNSTSTOFF-TECHNIK

KUNSTSTOFF-TECHNIK

Sanierung undichter Bauwerke mit KT-72-Injektionen

Kellerräume
LS-Räume
Kanalisationen
Kläranlagen

Kraftwerke
Tankräume
Grundwasserbauten
Altbauten usw.

Rufen Sie uns beim nächsten Wasserproblem an. Wir sind gerne bereit, Ihnen eine unverbindliche Offerte zu unterbreiten. Die Arbeiten werden von uns mit Garantie ausgeführt.

KUNSTSTOFF-TECHNIK, Aktiengesellschaft Himmler, Spitalstrasse 74, 8952 Schlieren, Telefon 01 / 730 20 20 / 21

Für wirtschaftlichen Kaminbau

Rutz **Schachtkamine aus Chromnickelstahl**

Das hochsäurefeste CrNiMo-Stahlkamin wird fertig isoliert zum Bau gebracht und im Baukastensystem in den Kaminschacht montiert. Garantiert gasdicht, versottungssicher und **raumsparend.**

Vereinbaren Sie eine unverbindliche Besprechung.

Rutz Kaminbau AG
8153 Rümlang
Wibachstr. 3, Postfach
Tel. 01 - 817 93 11

TURBOMACH
INDUSTRIE-GASTURBINEN

Totalenergie-Anlagen mit Gasturbinen

350–1800 kW elektrisch
0,7–3,5 Gcal/h thermisch

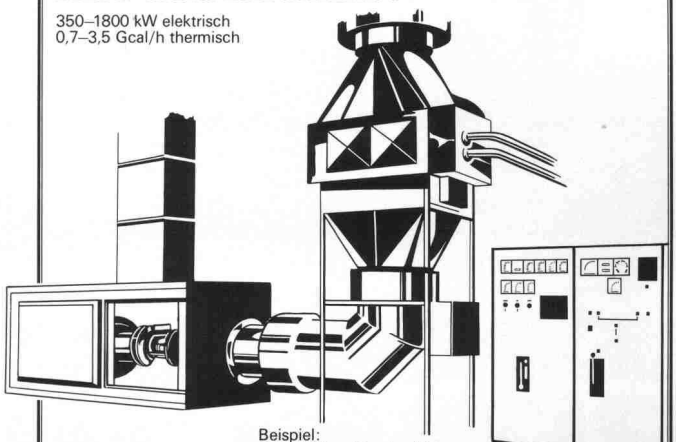

Beispiel:
Gasturbine Bastan VI
Klemmenleistung 560 kW
Thermische Leistung 1,5 Gcal/h (1750 kW)
Heisswasser 160/130 °C
Raumgrösse ca. 6 × 10 m × 4,8 m hoch

Wärme/Kraft-Kopplung mit Hochtemperatur-Heisswasser

Gasturbinen-Abwärme liefert dank hohem Temperaturniveau auf einfachste Art Heisswasser, Dampf oder sie kann direkt zum Trocknen von Materialien verwendet werden.

Totalenergie-Anlagen für:
Gebäude-Klimaanlagen, Industriedampf-Erzeugung, Meerwasserentsalzung.

TURBOMACH SA
CH-6533 Lumino/TI

Tel. 092 291113
Telex 73098 tuma ch

TURBOMACH
Vertretungen/Service in:

France - Deutschland - Italia - Nederland - Skandinavien - Greece - Middle East

Aus unserem Fabrikationsprogramm

Brandschutz-Türabschlüsse

unter Verwendung von speziell für uns gefertigten **forster** Profilstahlrohren.

Modell HZ-R

HZ Konstruktionen sind für Metallbaufirmen in Lizenz erhältlich

HZ-R-I

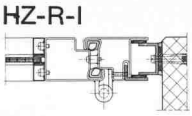

HZ-R-II

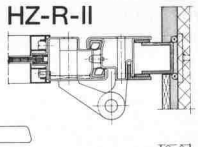

HZ-R-III

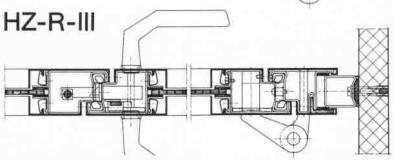

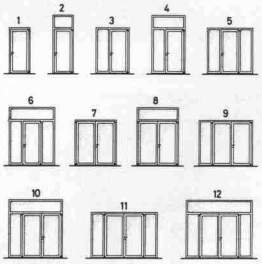

Metallbau
HZ Konstruktionen
Profilpresswerk

Gegründet 1877

hädrich ag

8047 Zürich
Freilagerstrasse 29
Telefon 01 · 52 12 52

Stellen- und Gelegenheits-Anzeigen

Tarif

Stellenangebote und Ausschreibungen			Ermässigter Preis für Stellengesuche
1/1 Seite 185×259 mm Fr. 950.—	1/6 Seite 185×40 mm		1/12 Seite 90×40 mm Fr. 85.—
1/2 Seite 185×128 mm		90×84 mm Fr. 195.—	
90×259 mm Fr. 500.—	1/8 Seite 185×28 mm		1/16 Seite 90×28 mm Fr. 63.—
1/3 Seite 185× 84 mm Fr. 340.—		90×60 mm Fr. 155.—	
1/4 Seite 185× 60 mm			
90×128 mm Fr. 265.—	1/12 Seite 90×40 mm Fr. 105.—		1/24 Seite 90×18 mm Fr. 43.—

Chiffregebühr Fr. 6.—, Ausland Fr. 8.—.

Für Stellengesuche wird Vorauszahlung verlangt.

Anzeigenschluss: Mittwoch der Vorwoche, 10 Uhr.

IVA AG für internationale Werbung, 8035 Zürich
Beckenhofstrasse 16, Tel. 01 / 26 97 40, PC 80-32735

Filiale:
1004 Lausanne, 19, av. de Beaulieu, Tel. 021/37 72 72

Stellenangebote

Nach **Davos** gesucht

Eisenbeton-/Tiefbauzeichner

Interessante, vielseitige Beschäftigung in angenehmem Arbeitsklima.

Cuno Künzli, dipl. Ing. ETH/SIA
Ingenieurbüro
7260 Davos Dorf, Telefon 083 / 5 39 66

Generalunternehmung für Renovationen und Umbauten sucht gut ausgewiesenen

Hochbauzeichner/Hilfsbauführer

als Sachbearbeiter für anspruchsvolle Bauvorhaben.

Wenn Sie über eine mehrjährige Berufserfahrung — wenn möglich auch im Sektor Umbau — verfügen und gerne selbständig ein vielseitiges Arbeitsgebiet betreuen möchten, nehmen Sie bitte mit unserem Herrn R. Crameri Kontakt auf zur Vereinbarung eines Vorstellungsgesprächs über Telefon 01 / 830 36 55. Wir freuen uns auf Ihren Anruf.

RENUM BAU AG **8304 Wallisellen, Grindelstrasse 5**

STEINER

Wir suchen ein paar tüchtige, zuverlässige

BAUFÜHRER

Aufgaben:
Örtliche Bauführung; Qualitäts-, Termin- und Kostenkontrolle; Ausmassarbeiten, Rapportwesen, Abrechnung; Durchführung der Garantiearbeiten; Verhandlungen mit Behörden, Bauherren und Unternehmern; Zahlungswesen.

Anforderungen:
Hochbautechniker oder Hochbauzeichner mit mehrjähriger Bauplatzpraxis und guten Kenntnissen im Innenausbau.

Bitte melden Sie sich mit allen üblichen Bewerbungsunterlagen, einschliesslich Handschriftprobe, bei

Karl Steiner, Generalunternehmung
Hagenholzstrasse 60
8050 Zürich
Tel. 01 / 50 10 10 (Herrn Besozzi verlangen)

STEINER

Bedingt durch die Ausweitung unserer Auslandtätigkeit suchen wir an unseren Hauptsitz einen erfahrenen

Projektleiter

für die Gesamtleitung grösserer Auslandaufträge. Sein Aufgabengebiet umfasst vor allem die Überwachung und Mitarbeit bei Kalkulation und Arbeitsvorbereitung, die Koordination von Planungsarbeiten und schliesslich die Oberbauleitung.

Wir stellen uns für diese anspruchsvolle Aufgabe einen **Architekten oder Bauingenieur ETH oder HTL** vor, der mehrjährige, umfassende Erfahrung im Hochbau sowie Auslandpraxis mitbringt. Er sollte ferner über gute Sprachkenntnisse, Verhandlungsgeschick und Führungsqualitäten verfügen.

Ausgewiesene Fachleute, die Freude an Teamarbeit haben, wollen bitte ihre Bewerbung einreichen an den Personalchef der

GöhnerAG
Generalunternehmung

Hegibachstrasse 47, Postfach, 8032 Zürich
Telefon 01 / 53 58 00

Wir suchen für unser *Architekturbüro* einen

Architekten HTL

als Techniker-Konstrukteur mit teilweisem Einsatz in der Bauleitung.

Der Aufgabenbereich in einem kleinen Team umfasst die Bearbeitung von *individuellen Bauten* wie allgemeinen Wohnungsbau, Freizeit- und Sporthallen sowie Industrie- und Gewerbebau.

Eintritt sofort oder nach Vereinbarung. Arbeitsort ist Herzogenbuchsee.

Rufen Sie uns an oder senden Sie Ihre Bewerbung mit den üblichen Unterlagen direkt an

HAUS + HERD HERZOGENBUCHSEE
Architekturbüro
3360 Herzogenbuchsee, Telefon 063 / 60 11 51

7/22-b/M

Werffeli + Winkler

Für die selbständige Bearbeitung anspruchsvoller Projekte im Hoch- und Brückenbau suchen wir einen

dipl. Bauingenieur ETH
evtl. Bauingenieur-Techniker HTL

mit 3 bis 5 Jahren praktischer Erfahrung in der Statik und Konstruktion.

Wir bieten Ihnen eine ausbaufähige Position in einem kleinen dynamischen Team mit angenehmen Arbeitsklima, individuelle Arbeitszeit und fortschrittliche Sozialleistungen.

Bitte senden Sie Ihre Bewerbung an

WERFFELI + WINKLER, dipl. Bauing. ETH/SIA/ASIC
Rikonerstrasse 4, 8307 Effretikon, Telefon 052 / 32 38 21

6/24-a/M

BTR PREBETON AG
Baumaterialien

Wir sind ein führendes Unternehmen in der Herstellung von vorfabrizierten Betonelementen und suchen einen qualifizierten

Bauingenieur HTL

als technischen Berater in unserem Verkaufsbüro in Bern.

Aufgaben:
Beratung von Ingenieuren und Architekten über Projekte mit vorfabrizierten Betonelementen
Ausarbeitung von Varianten zu andern Bauarten
Begleitung von Offerten bis zum Auftragsabschluss
Detailberatung der Kunden während der Ausführung

Voraussetzungen:
Initiative, Einsatzbereitschaft und Fähigkeit, mit Kunden zu verhandeln
Diplomabschluss als Ingenieur HTL
Erfahrung in Eisenbeton, wenn möglich auch in Vorfabrikation und Vorspannung
gute Deutsch- und Französischkenntnisse

Wir bieten:
— angenehmes Arbeitsklima in kleinem Team
— weitgehend selbständige Tätigkeit
— Möglichkeiten zu regelmässiger Weiterbildung
— gute Salär- und Sozialleistungen
— Geschäftswagen

Für eventuelle Fragen steht Ihnen unser Herr R. Roth, Telefon 031 / 56 33 01, zur Verfügung.

Wenn Sie sich für diesen vielseitigen Aufgabenkreis interessieren, bitten wir Sie, Ihre Bewerbung mit den üblichen Unterlagen an unsere Personalabteilung zu richten.

BTR Prebeton AG
Zone industrielle de Bois-Genoud, 1023 Crissier

Technische Universität Wien

An der Fakultät für Bauingenieurwesen der Technischen Universität Wien ist die wegen Todesfalls freigewordene Planstelle eines

ordentlichen Universitätsprofessors für Stahlbau

am Institut für Stahlbau zu besetzen (Nachfolge o. Univ. Prof. Dr. Ing. Peter Stein).

Voraussetzungen: Von den Bewerbern wird einschlägige wissenschaftliche und praktische Tätigkeit sowie die Kenntnis der neueren Entwicklungen und Verfahren bei Entwurf und Ausführung von Ingenieurbauwerken aus Stahl erwartet.

Aufgabenbereich: Lehre und Forschung auf dem gesamten Gebiet des Stahlbaues.

Erforderliche Beilagen zum Bewerbungsschreiben:

- Lebenslauf mit Darstellung des beruflichen Werdeganges
- Kopien der Staats- oder Diplomprüfungszeugnisse
- Verzeichnis namhafter, ausgeführter Bauwerke mit Angabe der bei der Planung oder Errichtung ausgeübten Tätigkeit
- Verzeichnis der Veröffentlichungen und der öffentlich gehaltenen Vorträge (von den wichtigsten Arbeiten sind Sonderdrucke erbeten)
- Angabe von Persönlichkeiten, von denen Referenzen eingeholt werden können.

Termin: Die Bewerbungen sind bis spätestens 25. April 1980 (Datum des Poststempels) an das

Dekanat der Fakultät für Bauingenieurwesen
Technische Universität Wien
A-1040 Wien, Karlsplatz 13

zu richten.

Die Bewerbungsunterlagen sind ordnungsgemäss zu vergebühren, Bewerbungen mit öS 70.-, jede Beilage mit öS 20.- Bundesstempelmarken gemäss Gebührengesetz Nr. 267/1957 in der derzeit geltenden Fassung.

7/34-b/M

Für interessante Aufgaben im Hoch- und Tiefbau suchen wir einen tüchtigen und initiativen

Eisenbetonzeichner

Gute Darstellung und gewissenhaftes, selbständiges Arbeiten sind Voraussetzung.

Sie finden bei uns fortschrittliche Arbeitsbedingungen und ein angenehmes Arbeitsklima.

Gerne erwarten wir Ihre Bewerbungsunterlagen oder Ihren Anruf.

Zähner + Wenk, Ingenieure SIA
Hauptstrasse 45, 8280 Kreuzlingen
Telefon 072 / 72 51 51

7.38 b/M

BAUDEPARTEMENT OBWALDEN

Neue Aufgaben unseres Departementes erfordern einen weiteren Mitarbeiter. Die Schwerpunkte seiner Tätigkeit liegen:

a) innerhalb der neu geschaffenen Energiefachstelle im Erarbeiten von Grundlagen für bauliche Energiesparmassnahmen sowie im Vollzug dieses Massnahmenpaketes

b) innerhalb des Hochbauamtes in der systematischen Betreuung des Gebäudeunterhaltes bei den kantonseigenen Hochbauten.

Wir suchen daher einen ausgewiesenen

Architekt-Techniker HTL

Wir erwarten von diesem Mitarbeiter
- vielseitige Berufserfahrung
- ausgeprägtes konstruktives und bauphysikalisches Verständnis
- Eigeninitiative und Selbständigkeit
- Gewandtheit im schriftlichen Ausdruck

Wir bieten ihm:
- neben einem interessanten und ausbaufähigen Arbeitsgebiet zeitgemässe Anstellungsbedingungen im Rahmen der Beamtenordnung

Weitere Auskünfte erteilt gerne das Baudepartement Obwalden (Kantonsingenieur oder Kantonsarchitekt), Telefon 041 / 66 51 51.

Bewerbungen sind mit den üblichen Unterlagen und der Bekanntgabe der Lohnvorstellungen und dem möglichen Stellenantritt zu richten an das Baudepartement Obwalden, Bahnhofstrasse 2, 6060 Sarnen.

Meldeschluss: 7. März 1980.

7.01 b/M

Unser Auftraggeber ist eine erfolgreiche Firma der Baustoffindustrie, die auf ihrem Gebiet Branchenleader ist. Je länger je mehr ist eine qualifizierte technische Beratung (Wärme- und Schalldämmung, Sicherheit usw.) der Kunden notwendig. Zu diesem Zweck suchen wir einen

dipl. Bauingenieur ETH

vorzugsweise Fachrichtung Baustoffe oder Konstruktion oder einen

dipl. Architekten ETH

Sie werden hier eine völlig neue Aufgabe übernehmen und somit Ihren Bereich weitgehend selbständig aufbauen und entwickeln. Zu Ihrem Tätigkeitsgebiet werden gehören:

- Technische Beratung der Kunden, insbesondere bei Grossprojekten
- Ausbildung der eigenen Mitarbeiter und interessierten Stellen
- Erarbeitung des technischen Teils der Verkaufsdokumentation
- Produktentwicklung inkl. Versuche

Für die Lösung dieser Aufgabe sind eine gute Portion Initiative, Ausdauer, Ideenreichtum und Kontaktfreudigkeit sowie ein überzeugendes Auftreten notwendig. Gute Französischkenntnisse sind erforderlich.

Es wird zweifellos viel von Ihnen verlangt, andererseits haben Sie hier die seltene Gelegenheit, sich eine gewichtige und vielseitige Position aufzubauen und anschliessend als

Mitglied der Geschäftsleitung

die Unternehmensentscheide mitzubestimmen.

Wir freuen uns auf Ihre Bewerbung (Lebenslauf, Foto, Zeugniskopien) mit handschriftlichem Begleitbrief und gewähren Ihnen die gewünschte Diskretion.

ATAG
ALLGEMEINE TREUHAND AG

Allgemeine Treuhand AG, Personalberatung, Waisenhausplatz 25, 3001 Bern, Tel. 031 22 90 52

Hotel allerersten Ranges in weltbekanntem Sommer- und Wintersportplatz im Engadin sucht

Chef des Unterhaltswesens

Neben der Überwachung aller anfallenden Reparatur- und Revisionsarbeiten in einem Grosshotel, erstellt der Unterhaltschef in enger Zusammenarbeit mit der Generaldirektion die langfristigen Renovations- und Unterhaltspläne sowie die diesbezüglichen Budgets; er ist für deren Einhaltung auch voll verantwortlich. Es unterstehen ihm die hauseigenen Werkstätten mit einer Equippe qualifizierter Facharbeiter.

Die Bewerber sollten nebst Führungseigenschaften und Organisationstalent ein möglichst breites und praxisbezogenes Spektrum an Berufserfahrung mit sich bringen. Wir stellen uns vor, Sie haben sich dieses als Projektleiter für ein Architekturbüro oder als Montage-Leiter für Heizung/Klima- oder Sanitäranlagen erworben, wobei auch sehr gute Kenntnisse der Elektro-Installationen erwünscht sind. Hotelerfahrung wäre selbstverständlich von Vorteil, jedoch keineswegs Bedingung.

Es handelt sich um eine ausbaufähige Dauerstelle, da grössere Um- und Neubauten in Projektierung sind. Wir bieten den Anforderungen entsprechendes Salär und sehr fortschrittliche Sozialleistungen in einer gesunden Umwelt mit hohem Freizeitwert.

Gerne erwarten wir Ihre Bewerbung mit Lebenslauf, Zeugniskopien, Lichtbild und Handschriftprobe unter Chiffre 13-20938 an Publicitas, 7001 Chur

7/03-b/M

SWISSAIR PHOTO + VERMESSUNGEN AG

sucht jüngeren

Vermessungsfachmann

(Schweizer oder Ausländer mit Niederlassungsbewilligung)

für interessante, anspruchsvolle kurz- und längerfristige, aber sporadische

Auslandeinsätze in leitender Funktion

Gute Englischkenntnisse, praktische Veranlagung, psychologisches Einfühlungsvermögen und Freude am naturverbundenen Beruf sind Voraussetzung.

Interessenten sind gebeten, sich mit den üblichen Unterlagen zu melden bei

SWISSAIR Photo + Vermessungen AG
Auslandabteilung, Obstgartenstrasse 7, 8006 Zürich
Telefon 01 / 60 33 33

7/04-b/M

Tiefbauamt der Stadt Zürich

Das Tiefbauamt sucht in ein junges Team einen

dipl. Bauingenieur

als Leiter der Projektierungsabteilung seiner Hauptabteilung IV, Abwasseranlagen.

Dieser anspruchsvolle Posten erfordert:

- Erfahrung in der Projektierung und Berechnung von Abwasseranlagen
- Praktische Baustellenerfahrung
- Geschick in der Personalführung

Nähere Auskünfte erteilt Ihnen der Chef der Stadtentwässerung, Herr J. Wiesmann, Telefon 01 / 216 27 04.

Interessenten bitten wir, ihre Bewerbung mit den üblichen Unterlagen an den Vorstand des Bauamtes I, Werdmühleplatz 3, Postfach, 8023 Zürich, zu richten.

Vorstand des Bauamtes I

6/17-a/M

In unserem Planungs- und Architekturbüro streben wir an, Projekte vom Anfang bis zur Fertigstellung in einem der Aufgabe entsprechend zusammengesetzten Team zu bearbeiten. Während für Kostenermittlung und Ausführung der Bauführer verantwortlich ist, ist für die Gestaltung ein Architekt massgebend. Er soll das Projekt begleiten, es gegenüber Auftraggeber und Behörden vertreten und seine Team-Mitarbeiter in ihrer Arbeit unterstützen.

Wir suchen einen weiteren Entwerfer und Gestalter, einen

Architekten (ETH oder HTL)

der über konstruktive und organisatorische Erfahrung verfügt. Er wird gute Kollegen, interessante, wechselnde Aufgaben und zeitgemässe Arbeitsbedingungen finden. Die Stelle bietet gute Entwicklungsmöglichkeiten.

Haben Sie dafür Interesse, wenden Sie sich bitte an:

Hans Reinhard, Architekt BSA/SIA in der Firma Reinhard und Partner AG Bern,
Postfach 269, 3015 Bern. Telefon 031 / 44 60 32

7/20-b/M

Die Ausweitung unserer Auslandtätigkeit erfordert eine Verstärkung unseres Kalkulationsteams am Hauptsitz. Wir können deshalb einem gut ausgewiesenen

Kalkulator

eine interessante Tätigkeit anbieten, die aus folgenden Hauptaufgaben besteht: Kostenplanung, Unternehmerkalkulation, Arbeitsvorbereitung und Kostenkontrollen.

Für diese Stelle würde sich ein **Baumeister** eignen, ein **Architekt oder Bauingenieur HTL.** Er sollte über mehrjährige Erfahrung in der Kalkulation, vorzugsweise in Unternehmung, verfügen, Auslanderfahrung und gute Sprachkenntnisse mitbringen.

Qualifizierte Fachleute, die Freude an Teamarbeit und systematischer Arbeitsweise haben, wollen bitte ihre Bewerbung einreichen an den Personalchef der

GöhnerAG
Generalunternehmung

Hegibachstrasse 47, Postfach, 8032 Zürich
Telefon 01/53 58 00

7/09-b/M

LONZA

Für unsere Elektrizitätswerke im Wallis suchen wir einen jüngeren

dipl. Bauingenieur ETH

Aufgaben:
Zu bearbeiten sind kleine bis mittelgrosse Neu- und Umbauten von Kraftwerks- und Energieversorgungsanlagen im Wallis. Der Pflichtenkreis umfasst: Studien – Vorprojekte – Kostenvoranschläge – Detailprojekte – Ausschreibungen – Bauleitungen – Aufwandskontrollen – Ausmasse – Abrechnungen.

Anforderungen:
Vom neuen Mitarbeiter erwarten wir abgeschlossenes Hochschulstudium als dipl. Bauingenieur ETH, Projektierungserfahrung und gute Französischkenntnisse.

Wir bieten:
Vielseitige und interessante Tätigkeit in kameradschaftlichem Team; vorteilhafte Anstellungsbedingungen und gute Sozialleistungen.

Eintritt nach Vereinbarung

Offerten mit den üblichen Unterlagen sind zu richten an:

LONZA AG
Elektrizitätswerke, «Personal», Bahnhofstrasse, 3930 VISP

7/05-b/M

RAUH
BETONSCHALUNGEN AG

Für die selbständige Bearbeitung von Schalungsaufgaben im Betonbau suchen wir einen

Verkaufsingenieur

Der Aufgabenbereich umfasst Akquisition, technische Bearbeitung sowie Verkaufsverhandlungen und verlangt gute Kenntnisse des Betonbaus.

Rauh Betonschalungen AG
3178 Bösingen, 031 94 81 33

Projektleiter

Der Innovationsdruck ist stark. Alte Strukturen erfordern Anpassung. Die Kosten belasten. Durchlaufzeiten sind zu hoch. Die Qualität sinkt. Das sind Probleme, die im Veränderungsprozess einer Firma gelöst werden müssen.

Dazu braucht die Industrie einerseits eigene Fachleute und Experten, die Projekte gezielt abwickeln. Andererseits hat man aber erkannt, wie falsch es ist, ausserhalb der Unternehmung vorhandenes Know-how nicht zu nutzen, und nimmt daher immer häufiger Unterstützung von aussen in Anspruch.

In unserer Firma geben wir Fachleuten und Experten Gelegenheit, ihr Wissen in genannter Art einzusetzen und intern methodisch zu erweitern. Damit erreichen unsere Kunden ihre Ziele und Sie wachsen mit den Aufgaben.

Für die Tätigkeit erwarten wir eine fundierte Ausbildung und einige Jahre erfolgreiche Praxis in Richtung Betriebswirtschaft, Technik oder Organisation, weil wir nicht nur planen, sondern auch realisieren.

Wenn Sie mehr über uns und Ihre zukünftige Tätigkeit wissen wollen, rufen Sie uns an.

Telefon 01 / 825 25 11 (Herrn Wyler verlangen)

RACOM
UNTERNEHMUNGSBERATUNGS AG
BAHNSTRASSE 3
8603 SCHWERZENBACH

7/02-b/M

Bestbekannte schweizerische

Generalunternehmung

sucht verantwortungsbewussten, initiativen

techn. Mitarbeiter Stabsstelle Ausland

Aufgaben:
- Erarbeitung technischer, kalkulatorischer und administrativer Grundlagen für Offert- und Vertragswesen sowie Projektdurchführung
- Ausarbeitung von Kostenberechnungen, Bau- und Leistungsbeschrieben
- Terminplanung und -kontrolle. Baukostenüberwachung
- Kontakte mit in- und ausländischen Planungsfirmen und Unternehmen

Anforderungen:
- umfassende bautechnische Ausbildung Sektor Hochbau
- Bauleitungserfahrung
- Kenntnisse der modernen Planungs- und Organisationshilfsmittel
- Auslanderfahrung erwünscht
- Beherrschung der englischen Sprache in Wort und Schrift
- Sinn für Teamarbeit und Selbständigkeit

Die Anstellungsbedingungen entsprechen den Anforderungen. Volle Diskretion zugesichert.

Interessierte Herren sind höflich eingeladen, uns die detaillierte Bewerbung einzureichen unter Chiffre 4962 Zk Orell Füssli Werbe AG, Postfach, 8022 Zürich.

7/32-b/M

Kantonale Verwaltung

Bei nachstehender Dienststelle ist folgende Stelle wieder zu besetzen:

Hochbauamt, Chur **Telefon 081 / 21 36 20**

Architekt HTL oder dipl. Architekt ETH

(abgeschlossenes Studium, mehrjährige Berufspraxis in Entwurf, Planung und Bauausführung, Organisations- und Verhandlungsgeschick sowie gewandt im mündlichen und schriftlichen Ausdruck, Kenntnisse der italienischen Sprache erwünscht)

Projektbegleitung, evtl. Projektierung kantonaler Bauvorhaben und Bearbeitung besonderer Aufgaben.

Dienstantritt: 1. Juli 1980 oder früher nach Vereinbarung.

Wir bieten zeitgemässe Entlöhnung im Rahmen der Personalverordnung.

Auskünfte über den Aufgabenbereich erteilt die zuständige Dienststelle.

Ihre Bewerbung richten Sie bitte mit den üblichen Unterlagen an das Personal- und Organisationsamt des Kantons Graubünden, Steinbruchstrasse 18/20, 7001 Chur, Telefon 081 / 21 31 01.

Personal- und Organisationsamt des Kantons Graubünden

7/07-b/M

VONROLL

Departement Umwelttechnik, Zürich

Wir sind ein international führendes Unternehmen auf dem Gebiet des Umweltschutzes. Für den Sektor Wassertechnik suchen wir einen erfahrenen

Wasser-/Abwasserfachmann

als Bereichsleiter für die Auslegung, Offertstellung und Auftragsabwicklung von grösseren Wasseraufbereitungs- und Abwasserreinigungsanlagen im englisch- und französischsprachigen Ausland.

Das anspruchsvolle und vielseitige Aufgabengebiet verlangt ein abgeschlossenes Studium als

Maschinen- oder Bauingenieur

Durchsetzungsvermögen, Verhandlungsgeschick und gute Französisch- und Englischkenntnisse.

Bitte senden Sie Ihre Bewerbungsunterlagen mit Lebenslauf, Handschriftprobe, Photo und Zeugniskopien an unsere Personalabteilung zuhanden von Herrn Guyer.

VON ROLL AG
Departement Umwelttechnik
Neugasse 223, 8005 Zürich

7/43-b/M

CASTY & CO. AG

Wir suchen zum Eintritt gemäss Übereinkunft für unsere mittelgrosse

Bauunternehmung

mit Sitz in Landquart und Filialbetrieb in Chur einen

technischen Leiter

zur Betreuung und Überwachung des umfangreichen

Fuhr- und Geräteparks

Ihr Aufgabenbereich umfasst die Koordination der Einsätze der Maschinen und Fahrzeuge im Baubetrieb. Sie sind in Zusammenarbeit mit der mechanischen Werkstätte verantwortlich für die Ausführung von Reparaturen und Revisionen, Unterhalt und Funktionstüchtigkeit des Fuhr- und Geräteparks. Zu Ihren weiteren Aufgaben gehören die Personalführung der Ihnen unterstellten Mechaniker, Chauffeure und Baumaschinenführer, die Verarbeitung des Rapportwesens und die Bearbeitung der Vermietungen von Maschinen und Fahrzeugen.

Wenn Sie Erfahrung im Umgang mit Untergebenen haben, Organisationstalent und Verantwortungsgefühl besitzen, maschinentechnische Kenntnisse (eventuell Lehre als Baumaschinen- oder LKW-Mechaniker) und eventuell baugewerbliche Erfahrung haben, erwarten wir gerne Ihre handschriftliche Bewerbung mit den üblichen Unterlagen.

Für weitere Auskünfte steht Ihnen gerne Herr F. Casty jun. zur Verfügung.

Casty & Co. AG, Bauunternehmung
7302 Landquart 7000 Chur
Telefon 081 / 51 12 59 Telefon 081 / 22 13 83

7/10-b/M

STEINER

Unsere Bauabteilung erstellt als Generalunternehmung anspruchsvolle Grossüberbauungen mit Garantien für Qualität, Quantität, Termin und Preis. Zur Ergänzung unseres Fachteams suchen wir einen zuverlässigen, erfahrenen, ausgewiesenen

BAULEITER

Aufgaben:

Technische und organisatorische Oberbauleitung, Führung mehrerer Baustellen; Kontakt mit Bauherrschaften und Behörden, Koordination Architekten- und Ingenieur-Unternehmungen, Arbeitsvergebung, Überwachung von Kosten- und Zahlungswesen, Abrechnung, Rechnungsstellung, Garantiewesen.

Anforderungen:

Hochbautechniker oder Architekt mit längerer Erfahrung als örtlicher Bauführer auf Grossbaustellen.

Bitte senden Sie Ihr Bewerbungsschreiben mit handschriftlichem Lebenslauf und Zeugniskopien oder Referenzangaben an

Karl Steiner, Generalunternehmung
Hagenholzstrasse 60
8050 Zürich
Telefon 01 / 50 10 10

STEINER

7.06-b/M

Wir sind eine mittelgrosse Bauunternehmung mit Tätigkeitsgebiet in den Kantonen Aargau und Zürich.

Wir suchen

dipl. Ingenieur ETH/HTL

mit Praxis im Hoch-, Tief- und Strassenbau als Mitarbeiter der Geschäftsleitung.

Das Arbeitsgebiet unseres neuen Mitarbeiters umfasst alle in einer dynamischen Bauunternehmung vorkommenden Bereiche sowohl in technischer, planerischer wie auch organisatorischer Hinsicht.

Es handelt sich um eine guthonorierte, ausbaufähige Dauerstellung mit guten Aufstiegsmöglichkeiten.

Interessiert Sie dieser vielseitige Posten, so schreiben Sie an:

Leuthard + Söhne AG,
Bauunternehmung
Fahrweidstrasse 3, 5630 Muri

7.37-b/M

Wir suchen zur selbständigen Bearbeitung von statisch-konstruktiven Problemen in unsere Abteilung Brücken- und Grundbau einen jüngeren

dipl. Bauingenieur ETH

Einem verantwortungsbewussten und initiativen Bewerber bieten sich gute Entwicklungsmöglichkeiten bei entsprechender Salarierung, fortschrittlichen Arbeitsbedingungen und gut ausgebauter Personalfürsorge.

Wir erwarten gerne Ihre Bewerbung mit den üblichen Unterlagen unter Chiffre SIA 275 an IVA AG, Postfach, 8035 Zürich

6/23-a/M

HATT-HALLER

Wir suchen für unsere Abteilung

Generalunternehmung

zur Ergänzung des Mitarbeiterstabes, für die Durchführung anspruchsvoller Bauvorhaben einen versierten

BAUFÜHRER

Herren, die entsprechende Ansprüche an fachliches Können, selbständiges und exaktes Arbeiten, verbunden mit entsprechendem Verantwortungsgefühl, erfüllen, sind höflich eingeladen, ihre Bewerbung einzureichen.

HHH

AG HEINR. HATT-HALLER
Hoch- und Tiefbau-Unternehmung
Bärengasse 25, 8022 Zürich
Telefon 01 / 211 87 40

6/08-a/M

Wir suchen jungen

Holzbaustatiker

Wir sind:
ein junges Unternehmen mit Sitz in Pfäffikon SZ und befassen uns mit dem Ausbau des TTS-Binder-Systems für die Herstellung von vorfabrizierten Holzbauelementen. Wir bearbeiten von der Schweiz aus den gesamten europäischen Markt.

Wir verlangen:
gute technische Ausbildung mit HTL-Abschluss, Verhandlungsgeschick, Kontaktfreudigkeit, Zuverlässigkeit, Bereitschaft zu gelegentlichen Auslandreisen, Französisch- und Englischkenntnisse sind von Vorteil, Schweizer Bürger.

Wir bieten:
zeitgemässe Anstellungsbedingungen in kleinem Arbeitsteam.

Fühlen Sie sich angesprochen? Dann erwarten wir gerne Ihren Anruf.

Tested Truss Systems AG, 8808 Pfäffikon/SZ
Telefon 055 / 48 42 32

7/13-b/M

Wir suchen einen

dipl. Bauingenieur ETH

für vielseitige, nach erfolgter Einarbeitung weitgehend selbständig zu bearbeitende Aufgaben mit Schwergewicht Statik/Dynamik, Boden- und Felsmechanik. Die Anwendungsgebiete liegen vorwiegend im Tief- und Untertagebau. EDV- und Englischkenntnisse sind erwünscht.

Wir erwarten gerne Ihre schriftlichen Bewerbungsunterlagen.

Ingenieurbüro Heierli AG
Culmannstrasse 56, Postfach 248, 8033 Zürich 6

7/50-b/M

Ich suche zwei

Hochbauzeichnerinnen

oder

Hochbauzeichner

Zwischen 10 und 12 Uhr erreichen Sie mich für weitere Auskünfte.

Peter Thomann, dipl. Arch. ETH/SIA
Telefon 01 / 710 16 60

7/14-b/M

Falls Sie ein junger, sehr gut qualifizierter

dipl. Bauingenieur ETH

sind, der Freude am konstruktiven Ingenieurbau hat, gerne selbständig arbeitet und Verantwortung nicht scheut, so würden Sie gut zu uns passen.

Wir bearbeiten anspruchsvolle Projekte des Hoch- und Brückenbaues im In- und Ausland und möchten unser Team gerne mit einem Kollegen verstärken, dem unsere vielseitige Tätigkeit und unser freies, unkompliziertes Arbeitsklima zusagt.

Bitte schreiben oder telefonieren Sie uns!

Minikus, Witta und Partner
Biberlinstrasse 16, 8032 Zürich, Telefon. 01 / 55 04 66

7/23-b/M

Bauen für die Landwirtschaft

Wir sind ein kleineres Architekturbüro im Rahmen einer grösseren Unternehmung und suchen auf den 1. April 1980 oder nach Vereinbarung

Architekt HTL oder Bauzeichner Bauführer

Ihre Aufgaben sind:
- Bearbeitung von Projekt-, Werk- und Detailplänen
- Erstellen von Kostenvoranschlägen
- Erstellen von Submissionsunterlagen
- Bauführungen

Wir bieten:
- gutes Salär und überdurchschnittliche Sozialleistungen
- gleitende Arbeitszeit
- angenehmen Arbeitsplatz im Zentrum von Winterthur, 5 Min. ab Hauptbahnhof, mit genügend Parkplätzen in nächster Nähe

Landwirtschaftliches Bau- und Architekturbüro LBA
Schützenstrasse 34, 8400 Winterthur, Telefon 052 / 23 16 41

7/12-b/M

Gesucht für sofort oder nach Übereinkunft

Architekt HTL oder Bauzeichner

für die selbständige Bearbeitung von verschiedenen interessanten Wohnbauvorhaben. Sehr angenehmes Arbeitsklima in kleinem Team. Arbeitsort ab Juni 1980 in Uitikon-Waldegg.

Hans Mathis, Architekt HTL, Langackerweg 10, 8155 Niederhasli
Telefon 01 / 850 17 06

7/26-b/M

Gesucht nur qualifizierte Mitarbeiter

Architekt HTL und Bauzeichner

Auftragsbestand: Infrastrukturbauten a. A., Fabriken, MFH, EFH, Ortsbildpflege, Mitarbeit bei Planbearbeitung und evtl. Bauführung. Ausführung: Optimale Isolationen mit entsprechenden Konstruktionen. Alternativenergiekonzept, momentan kein Objekt nur mit Ölfeuerung.

Wir erwarten gerne Ihre Anfrage.

Robert Frei, Architekt SWB/HTL
Teilhaber: **H. Öschger,** Architekt SWB
Widacherstrasse 4a, 5416 Kirchdorf bei Baden, Telefon 056 / 82 27 77

7/22-b/M

St. Moritz

In unser kleines Team suche ich für die selbständige Bearbeitung vielseitiger und interessanter Aufgaben

Architekt HTL

oder eventuell

Bauzeichner/Bauführer

Initiativem Bewerber mit mehrjähriger Praxis und fundiertem Wissen in Planbearbeitung, Devisierung und Bauleitung biete ich beste Arbeitsbedingungen und grosszügiges, leistungsorientiertes Gehalt.

Stellenantritt: 1. Mai oder nach Vereinbarung.

Kurt Döbeli, Architekt,
7500 St. Moritz
Telefon 082 / 3 65 96

7/36-b/M

Gesucht

Entwurfsarchitekt

für Entwurf, Darstellung und Begleitung von grossen Bauvorhaben.

Interessante berufliche Möglichkeiten für erfahrenen Architekten.

Kurzofferten sind erbeten an

Architekten
R. Klemenz + F. P. Flubacher, dipl. Arch. SIA
Stampfenbachstrasse 67, 8006 Zürich

7/19-b/M

Für die Bearbeitung und Abwicklung von Aufträgen im In- und Ausland suchen wir je einen

Architekt-Techniker
Hochbauzeichner

mit Erfahrung in der Durchführung von mittleren und grösseren Bauvorhaben.

Qualifizierte und einsatzbereite Bewerber sind gebeten, sich mit kurzem Lebenslauf zu melden bei

Zweifel + Strickler + Partner, Architekten
Seefeldstrasse 152, Postfach 466, 8034 Zürich

7/16-b/M

Gesucht

Ingenieur HTL (Tiefbau)

wenn möglich mit etwas Praxis im allgemeinen Tiefbau und Bauleitung. Einsatz in unserem Bauleitungs- und Tiefbauteam.

Bitte schreiben Sie uns oder rufen Sie uns an.

Ingenieurbüro Aschwanden & Speck
dipl. Ing. ETH/SIA AG
Sophienstrasse 16, 8030 Zürich, Telefon 01 / 47 34 51

7/15-b/M

Wir suchen in unser kleineres Architekturbüro jüngeren, zuverlässigen und selbständig arbeitenden

Bauzeichner(in)

Mehrjährige Berufserfahrung ist erwünscht, jedoch nicht Bedingung.

Eintritt sofort oder nach Übereinkunft.

Broggi + Santschi, Architekten
Mühlezelgstrasse 53, 8047 Zürich,
Telefon 01 / 54 14 14

7/44-b/M

Wir suchen

Bauingenieur HTL und
Tiefbau-
oder Vermessungszeichner

für abwechslungsreiche Projektierungsarbeiten auf den Gebieten Strassenbau und Kanalisationen.

Interessenten bitten wir um schriftliche Bewerbung

Hans Walser, Ingenieur- und Vermessungsbüro
Rotackerstrasse 2, 8266 Steckborn

7/24-b/M

Gut fundierte, aktive Generalunternehmung mit interessanten Bauaufgaben im Wohn-, Industrie- und Verwaltungsbau sucht zielstrebigen, initiativen

Projektleiter

Unser neuer Mitarbeiter sollte über eine umfassende Berufsausbildung (Bauführer/Bautechniker, Architekt HTL) und über mehrjährige Praxis verfügen und sich beruflich voll engagieren wollen. In verantwortlicher Funktion könnte er ein vielseitiges, umfangreiches Arbeitsgebiet sehr selbständig betreuen.

Rufen Sie uns bitte an für weitere Auskünfte und zur Vereinbarung eines Termins für ein Vorstellungsgespräch über Tel. 830 01 81, Herr Wijnands oder Frau Aeberli.

iwobau

IWOBAU AG, Generalunternehmung
Grindelstrasse 5, 8304 Wallisellen

Mittleres Architekturbüro im Zürcher Oberland sucht aktiven, initiativen

Bauführer/Bauleiter

als Sachbearbeiter für verschiedene Bauaufgaben mit fundierten Fachkenntnissen, versiert von der Devisierung bis zur Abrechnung.

Wir legen Wert auf:
- Selbständigkeit
- Zuverlässigkeit
- Organisationstalent
- Sinn für Flexibilität

Wir bieten:
- interessante, vielseitige Aufgaben in mittlerem Team
- zeitgemässe Entlöhnung
- Personalfürsorge

Ihre Bewerbung mit den üblichen Unterlagen erbitten wir unter Chiffre SIA 282 an IVA AG Postfach, 8035 Zürich.

18-b/M

Wir suchen

Bauführer / Bauzeichner

für die selbständige Ausführung von Neu- und Umbauten.
Eintritt sofort oder nach Vereinbarung.

Heinrich Gysin Bau AG, 6300 Zug
Bundesplatz 6, Telefon 042 / 21 84 77

Zur Ergänzung unseres jungen, dynamischen Mitarbeiterteams suchen wir in Architekturbüro nach **Hergiswil NW**

Hochbauzeichner/Bauführer

Bewerber mit einigen Jahren Berufspraxis, sicher in Devisierung und Bauführung, finden bei uns eine selbständige und entsprechend honorierte Anstellung.
Eintritt per sofort oder nach Übereinkunft.

Ihre Berwerbung mit den üblichen Unterlagen erreicht uns unter der Adresse:

A. Bühlmann, Architekturbüro, Seestrasse 59a, **6052 Hergiswil**
Telefon 041 / 95 24 29

7/23-b/M

Zur Ergänzung unseres gut eingespielten Teams suchen wir einen einsatzfreudigen

Eisenbetonzeichner, evtl. Tiefbauzeichner

Wir bieten fortschrittliche Arbeitsbedingungen und interessante, vielseitige Tätigkeit im Hoch-, Tief- und Brückenbau.

Gerne erwarten wir Ihren Anruf oder Ihre Bewerbung.

Gian Caprez, dipl. Bauing. ETH/SIA AG, Etzelstrasse 3, 8038 Zürich
Telefon 01 / 45 44 05

7-20-b/M

Gesucht in kleineres Ingenieurbüro

Eisenbetonzeichner

(evtl. Tiefbauzeichner)

für die Bearbeitung von verschiedenen interessanten Aufgaben im Hoch- und Tiefbau.

Bewerbungen bitte an:

U. Hürlimann, dipl. Ing. ETH/SIA, Ingenieur- und Vermessungsbüro
8608 Bubikon, Telefon 055 / 38 24 49

Gesucht **1 Tiefbauzeichner**
1 Eisenbetonzeichner

speditiv, exakt, kreativ. Anfragen erbeten an:

Hünerwadel + Häberli AG, 8034 Zürich
Seefeldstrasse 152, Telefon 01 / 34 94 90

Bureau d'ingénieurs de Neuchâtel cherche un

dessinateur pour travaux en béton armé

Esprit d'équipe jeune et dynamique. Excellente occasion d'apprendre le français.

Ecrire sous chiffre SIA 278 à IVA S. A., case postale, 8035 Zurich.

Wir suchen per sofort oder nach Vereinbarung

Bauingenieur ETH/HTL

als Projektleiter/Statiker. Gute Englischkenntnisse in Wort und Schrift erwünscht.
Offerten unter Chiffre 44-44 595 Publicitas, Postfach, 8021 Zürich.

7/40-b/M

Architekt HTL oder Bauzeichner(in)

findet in unseren Büros in Bremgarten oder Zürich-Wollishofen vielseitige und interessante Arbeit.
Gerne erwarten wir Ihren Anruf.

AKC, Architekten Klemm + Cerliani
Telefon 01 / 45 15 50

Gesucht

Eisenbetonzeichner

Angenehmes Arbeitsklima in kleinem Team.
Interessenten bitten wir um schriftliche Bewerbung.

Gröbli + Baumgartner AG, Wilerstrasse 11, **9230 Flawil**

7/26-b/M

Stellengesuche

Dipl. Tiefbauingenieur HTL

38 J., sucht interessante Stelle als

Chef-Bauleiter oder Bauleiter

in Ingenieurbüro oder Tiefbauamt. Raum: AG, ZH.
Derzeitige Tätigkeit: Geschäfts- und Bauführer in Fachrichtung: Strassen- und allgem. Tiefbau, spez. Tiefbau, Pressvortrieb, Pfählungen, Eisenbeton.
Ich beantworte jedes Angebot.
Offerten unter Chiffre SIA 285 an IVA AG, Postfach, 8035 Zürich. 7/39-b/M

Dipl. Bauingenieur SIA

tätig gewesen in verschiedenen verantwortungsvollen Positionen, mit Erfahrung in Projektierung und Ausführung im Bauwesen sowie Verhandeln mit Entwicklungsländern, mehrsprachig, sehr gute Referenzen, sucht entsprechende Dauerstellung.

Angebote unter Chiffre PD 300922 Publicitas, 1003 Lausanne.

7/25-b/M

Dipl. Bauingenieur ETH

29, Vertiefungsrichtungen: Konstruktion, Baustoffe; 2 Jahre Praxis in Industrie, sucht Stelle in Ingenieurbüro der Nordostschweiz.

Angebote bitte unter Chiffre SIA 247, IVA AG, Postfach, 8035 Zürich.

Vielseitig interessierter

dipl. Bauingenieur

mit langjähriger Praxis (10 Jahre in der Schweiz) als Statiker (vorwiegend Spannbetonbrücken) sucht seinen Kenntnissen entsprechende Stelle. Raum Basel (Bern) bevorzugt.
Zuschriften erbeten unter Chiffre K 03-350670 an Publicitas, 4010 Basel.

Ingenieur HTL

Mitte 30, Absolvent des Abendtechnikums Bern, sucht interessante Stelle in Ingenieurbüro auf Frühjahr oder nach Übereinkunft. Erfahrung im Strassenbau und allgemeinen Tiefbau. (Speziell Bach- und Wildbachverbauungen.)

Offerten erbeten unter Chiffre SIA 283 an IVA AG, Postfach, 8035 Zürich

Baufachmann

29, Hochbauzeichner/Maurer/Bauführer mit langjähriger Erfahrung in Verwaltung sucht ausbaufähige Lebensstelle vorzugsweise in Bank, Versicherung, privater oder öffentlicher Verwaltung im Kanton Bern.

Offerten erbeten unter Chiffre 09-410058 an Publicitas, 3001 Bern.

Architekt HTL

26, mit Erfahrung in Auslandprojekten, D/E, sucht neuen Wirkungskreis in der Planung. Raum Zürich bevorzugt, evtl. freie Mitarbeit möglich.

Offerten erbeten unter Chiffre SIA 286 an IVA AG, Postfach, 8035 Zürich.

Junger Hochbauzeichner

23, zurück von halbjährigem Amerikaaufenthalt, sucht Stelle im Raume Zürich, evtl. auch als Hilfsbauführer. Eintritt per sofort.

Anfragen unter Chiffre SIA 284 an IVA AG, Postfach, 8035 Zürich

Diverses

Im Aufbau begriffenes

Ingenieurbüro

Hoch- und Tiefbau

kann noch Ingenieurarbeiten sowie Bauleitungen im Raume Bern—Biel—Solothurn übernehmen. Sorgfältige Ausführung aller Arbeiten wird zugesichert.

Offerten bitte unter Chiffre 80-54065 an Schweizer Annoncen AG «ASSA», 2500 Biel.

Eisenbetonzeichner

übernimmt Zeichnerarbeit (vorwiegend Schalung + Armierungspläne, etwa 15-20 Std. wöchentlich, abends und samstags). Offerten unter Telefon 01 / 984 25 72, ab 19 Uhr.

7/41 b/M

Leistungsstarkes, speditives

Eisenbetonzeichnerteam

übernimmt laufend Aufträge im Hoch- und Tiefbau.

Anfragen über Telefon 055 / 31 57 33 (auch abends)

Wir übernehmen

örtl. Bauleitungen, Ausmass, Abrechnung

im Raume Zürich-Winterthur

Telefon 01 / 69 23 73

Vorwärtskommen

Langfristige Wachstumsziele werden nicht ohne Werbung erreicht. Inserate im «Schweizer Ingenieur und Architekt» bilden die Vorhut für die Marktpräsenz von morgen.

ANALYSE VON BAUSCHÄDEN

Fachseminarreihe mit Raimund Probst in Zürich

Unsere Seminare im Monat Februar 1980:

Baudichtung im Baugrund

Donnerstag, 21. Februar 1980

Putz

Freitag, 22. Februar 1980

Unterlagen/Anmeldungen:

der consultant / Org. von Spezialseminaren
Zentralstrasse 19, 8953 Dietikon, Zürich,
Telefon 01 / 740 53 34

7/33 b/M

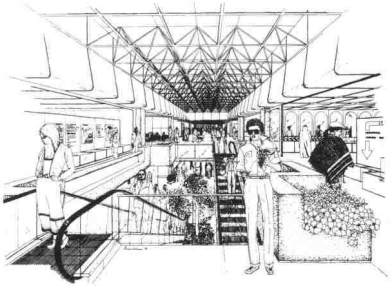

atelier kp

PERSPEKTIVISCHE ZEICHNUNGEN

Weiherweg 19
8604 Volketswil
Tel. 01 / 945 66 58

Was braucht der Ingenieur, was braucht der Architekt,

der im harten Konkurrenzkampf seinen Mann stellen will? Er braucht mehr Wissen, mehr Können, um mehr leisten zu können. Gezielte Weiterbildung im Baufach bieten die bewährten Fernkurse:

Hochbautechniker **Tiefbautechniker**
Stahlbautechniker
Vorbereitung auf die eidg. Baumeister-Prüfung
Vorbereitung auf die eidg. Maurermeister-Prüfung
Bauführer Hochbau **Bauführer Tiefbau**
Vorbereitung auf die eidg. Berufsprüfung für Baupoliere
Stahlbau-Chefmonteur **Stahlbauzeichner**

Das Studium erfolgt nebenberuflich, zu Hause, in der Freizeit. Informieren Sie sich bitte, senden Sie uns den Coupon.

INSTITUT MÖSSINGER AG
Räffelstrasse 11, 8045 Zürich, Telefon 01 / 35 53 91

Informieren Sie mich gratis und unverbindlich über den Kurs:

(gewünschten Kurs hier notieren)

Name Alter

Strasse

Ort

3922

Gemeinde Riehen

Projektwettbewerb

für ein Frei- und Hallenbad am Mühleteich

in Verbindung mit einem

Ideenwettbewerb für die Gestaltung und Nutzung des angrenzenden Berower-Gutes

Nach erfolgter Beurteilung durch das Preisgericht werden die für obigen Wettbewerb eingereichten Projekte vom **Freitag, 15. Februar, bis und mit Sonntag, 2. März 1980,** im Saal des Gemeindehauses an der Wettsteinstrasse 1 in Riehen öffentlich ausgestellt.

Öffnungszeiten:

Während der ganzen Dauer der Ausstellung jeweils von 14.00–18.00 Uhr, inkl. Samstag + Sonntag

An den Freitagabenden des 15., 22. und 29. Februar 1980 ist die Ausstellung bis 22.00 Uhr geöffnet.

An den beiden Fastnachtstagen (Montag, 25. Februar und Mittwoch, 27. Februar 1980) bleibt sie geschlossen.

Der Eintritt ist frei.

Tramstation: Riehen-Dorf

Parkplätze: neben dem Gemeindehaus und an der Gartengasse (vis-à-vis Hotel Ascot).

Gemeinderat Riehen

7/35-b/M

Unser Ferienvorschlag für 1980

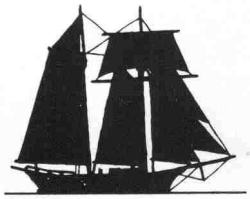

Da sich unser Personal zur Erholung auf der Segelyacht «ORION» im tyrrhenischen Meer befindet, bleibt der Betrieb bis auf weiteres

GESCHLOSSEN

Gebucht haben wir beim

Studio für Yacht- und Schiffsbau, 5610 Wohlen
Fischerhüsliweg 3, Tel. 057 / 6 71 73 oder 041 / 53 43 70

7/17-b/M

Zu verkaufen preiswerte MFK-geprüfte

VW-Nutzfahrzeuge

VW-Doppelkabine, 1971, orange, 65 000 km, total überholt, Neulackierung
VW LT 31 Pic-up, 1977, mit Werksbrücke, 3×2m, Radstand 2,5 m, Nutzlast 1670 kg, mit Blachengestell, Höhe 1,7 m, mit PVC-Blache, grau
VW Kombi-Bus, 1971, grün, 9-Pätzer, Fr. 4400.–

Alle Wagen sind in einwandfreiem Zustand, Hohlraum- und Unterbodenschutz behandelt gegen Rost.
Telefon 062 / 76 16 41 Garage Ackerman AG Oensingen

7/24-b/M

Unsere Referenz - 30 Jahre Erfahrung
Fenster und Klimafassaden
Constral AG
8570 Weinfelden
Tel. 072 22 55 55

Siedlungsplanung
Grünplanung
Elektrotechnik
Maschinenbau
Bauingenieurwesen

Interkantonales Technikum Rapperswil (Ingenieurschule)

Telefon 055 / 21 91 41 8640 Rapperswil

Anmeldetermin für das Schuljahr 1980/81

Anmeldefrist: 30. April (BMS-Absolventen 31. Mai)
Aufnahmeprüfung: 11. Juni 1980

Bei allfälligem Mangel an Studienplätzen behalten wir uns vor, Kandidaten mit Wohnsitz im Kanton Zürich an das Technikum Winterthur, Ingenieurschule, zu überweisen; termingerecht Angemeldete haben deshalb den Vorzug.

7/11-b/M

Visura

Steuerberatung, Verträge
Revision, Buchhaltung
Unternehmensberatung

Treuhand-Gesellschaft
Zürich Solothurn Luzern Aarau

PROVAL® K-TESTER K - WERT - MESSGERÄT

Patente angemeldet

Führendes elektronisches Messgerät zur Bestimmung der Wärmeleitfähigkeit (k-Wert) von Bauteilen.
Bewährt im Einsatz vor Altbausanierungen, zur Überprüfung vorgeschriebener K-Werte, und als Laborgerät.
Das Arbeitsgerät für den energiebewussten Baufachmann.

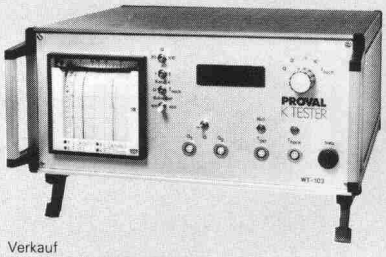

Verkauf

PROVALBAU AG

Engineering
Rosenbergstr. 14a
9001 St. Gallen
Tel. 071 / 22 83 11

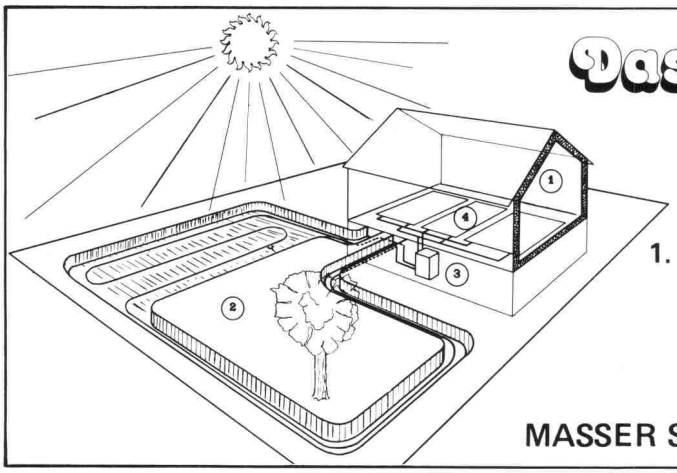

Das System "S. Masser"

Eine sichere, zuverlässige und wirtschaftliche Solarheizung mit Waermepumpe

1. Isolation 2. Wärmeentnahme 3. Temperaturerhöhung 4. Heizung

4 Techniken aber nur eine Verantwortung

Offerten auf Verlangen unverbindlich und kostenlos

MASSER S.A., Ostring 42, 8105 Regensdorf. Tel. 01/ 840 00 11

TURBOMACH
INDUSTRIE-GASTURBINEN

Generatorsätze mit Gasturbinen

130 bis 1800 kW

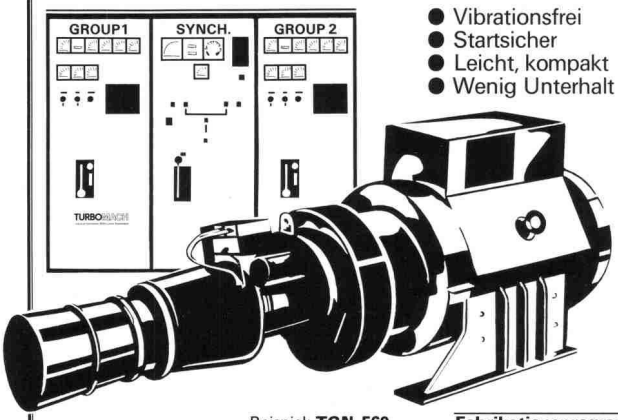

- Vibrationsfrei
- Startsicher
- Leicht, kompakt
- Wenig Unterhalt

Beispiel: **TGN-560**
Gasturbine Bastan VI
Klemmenleistung 560 kW
Gewicht 3000 kp
3,6 × 1 × 1,45 m

Fabrikationsprogramm

Nennleist. in kW	Gasturbine
130– 180	KGT
280– 500	ASTAZOU
500– 950	BASTAN
1100–1800	BI-BASTAN

NOTSTROM
SPITZENLAST
TOTALENERGIE

Dank programmierbarer Steuerung kann die Gasturbinen-Generatoranlage mühelos an alle Anwendungen und Umgebungsbedingungen angepasst werden.

TURBOMACH SA
CH-6533 Lumino/TI
Tel. 092 291113
Telex 73098 tuma ch

TURBOMACH
Vertretungen/Service in:
France - Deutschland - Italia - Nederland - Skandinavien - Greece - Middle East

Felma

Aufzugtreppe

Grösste Vorteile auf kleinstem Raum

Mod. 1 75/150
Mod. 3 70/130 (evtl. 65/120)

Feldmann + Co. AG, Holzbau

3250 Lyss Telefon 032 / 84 11 84

Noch schöner wohnen mit der robusten

Pella Holzfalt-Tür und Holzfalt-Trennwand nach **MASS**

Höhe bis 4,90 m, Breite endlos,
7 Edelholzfurniere,
ohne Schwenkbereich, 90% Raumgewinn,
keine untere Führung, Selbstmontage,
Lamellen auswechselbar,
5 Jahre Garantie, preisgünstig,
vielseitige Anwendung.

Individuelle Angebote, Referenzen, Muster-Türen beim Fachhandel oder

PELLA Falttüren AG, Baselstrasse 16, 4153 Reinach/BL, Tel. 061/76 80 10 + 09

Anrechts-Coupon für ausführliches Informationsmaterial: J+A

Name/Firma: Beruf:

Ort: Straße: Tel.:

Treppen von Columbus

Scherentreppen aus Aluminium-Druckguss (3 Modelle, verschiedene Grössen)
Spindeltreppen aus Aluminium-Druckguss (3 Durchmesser)
Spindeltreppen aus Holz (in jeder Dimension)
Schiebetreppen aus Holz (3 Modelle)

Scherentreppen

Spindeltreppen

Schiebetreppen

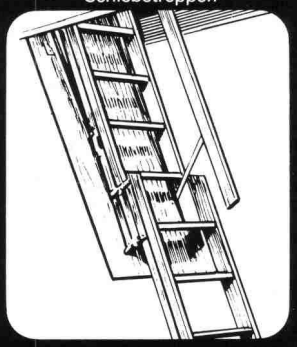

Columbus Treppen AG
Industriestrasse 9245 Oberbüren Tel. 073 51 37 55

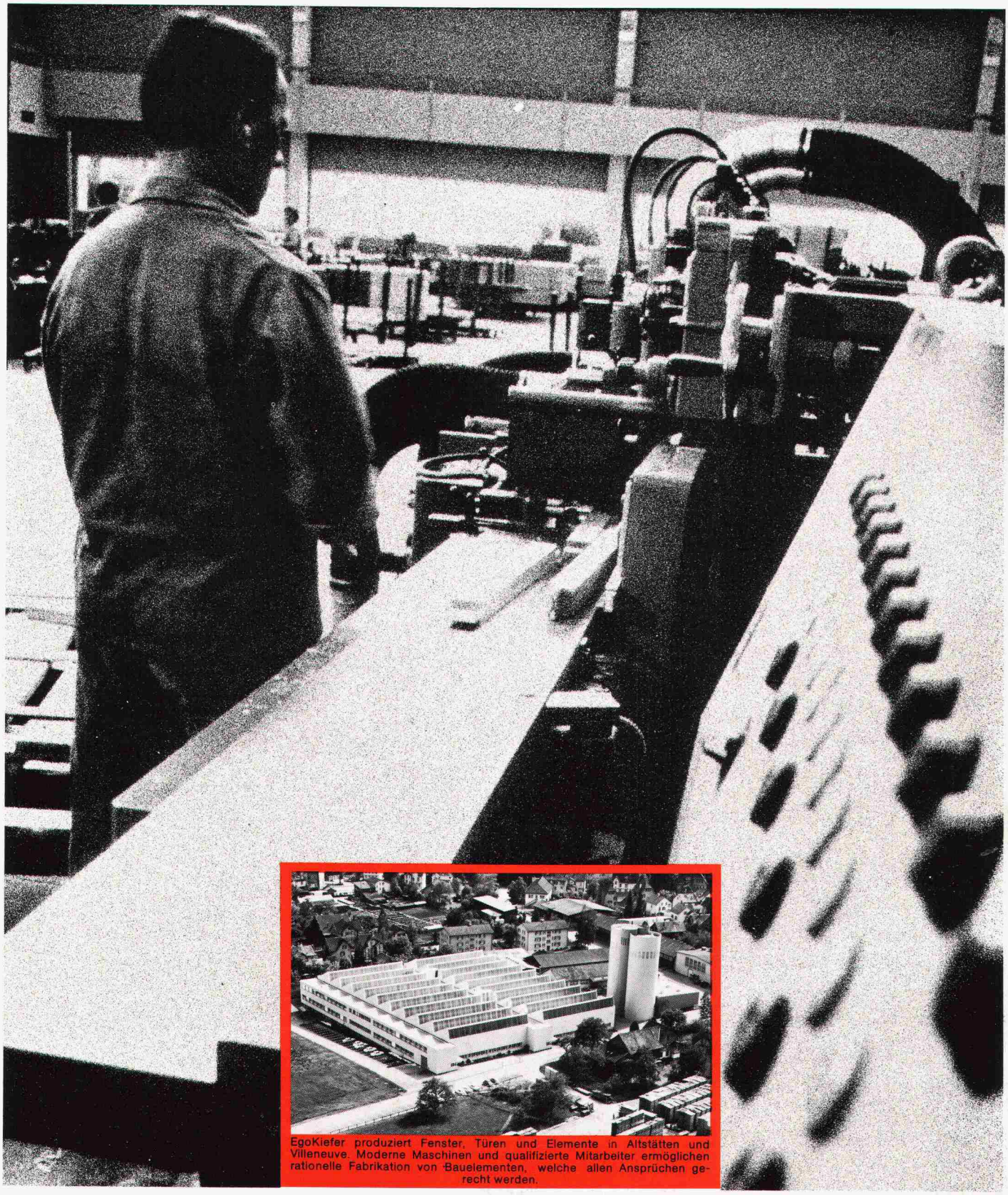

EgoKiefer produziert Fenster, Türen und Elemente in Altstätten und Villeneuve. Moderne Maschinen und qualifizierte Mitarbeiter ermöglichen rationelle Fabrikation von Bauelementen, welche allen Ansprüchen gerecht werden.

Wir konstruieren, testen, produzieren, verkaufen, montieren Fenster und Türen!

EgoKiefer

EgoKiefer AG
9450 Altstätten
Zürich, St. Gallen, Landquart, Luzern, Basel, Lugano, Bern, Villeneuve, Genf, Sierre, Berlin