Zeitschrift: Schweizerische Bauzeitung
Herausgeber: Verlags-AG der akademischen technischen Vereine
Band: 87 (1969)
Heft: 48

Werbung

Nutzungsbedingungen
Die ETH-Bibliothek ist die Anbieterin der digitalisierten Zeitschriften auf E-Periodica. Sie besitzt keine Urheberrechte an den Zeitschriften und ist nicht verantwortlich für deren Inhalte. Die Rechte liegen in der Regel bei den Herausgebern beziehungsweise den externen Rechteinhabern. Das Veröffentlichen von Bildern in Print- und Online-Publikationen sowie auf Social Media-Kanälen oder Webseiten ist nur mit vorheriger Genehmigung der Rechteinhaber erlaubt. Mehr erfahren

Conditions d'utilisation
L'ETH Library est le fournisseur des revues numérisées. Elle ne détient aucun droit d'auteur sur les revues et n'est pas responsable de leur contenu. En règle générale, les droits sont détenus par les éditeurs ou les détenteurs de droits externes. La reproduction d'images dans des publications imprimées ou en ligne ainsi que sur des canaux de médias sociaux ou des sites web n'est autorisée qu'avec l'accord préalable des détenteurs des droits. En savoir plus

Terms of use
The ETH Library is the provider of the digitised journals. It does not own any copyrights to the journals and is not responsible for their content. The rights usually lie with the publishers or the external rights holders. Publishing images in print and online publications, as well as on social media channels or websites, is only permitted with the prior consent of the rights holders. Find out more

Download PDF: 31.10.2025

ETH-Bibliothek Zürich, E-Periodica, https://www.e-periodica.ch

Schätzen Sie Ihre Arbeitskraft?

Kennen Sie ihren wahren Wert in Franken?
Einige Beispiele:

Alter	Durchschnittliches Monatseinkommen	Kapitalisierter Wert dieses Einkommens ✱
25	Fr. 1500.-	Fr. 405 000.-
	Fr. 2000.-	Fr. 540 000.-
30	Fr. 2000.-	Fr. 515 000.-
	Fr. 3000.-	Fr. 770 000.-
40	Fr. 2000.-	Fr. 450 000.-
	Fr. 3000.-	Fr. 675 000.-

✱ Das ist das Kapital, welches bei 100% Invalidität und Annahme eines Zinssatzes von 3½% benötigt wird, um das gleiche Einkommen zu gewährleisten.

Verlorene Arbeitskraft ist unwiederbringlich. – Trägt Ihre Unfallversicherung heute noch sowohl dem Wert Ihrer Arbeitskraft als auch den stark gestiegenen Kosten Rechnung? Den Heilungskosten und den Lebenshaltungskosten? Sind Ihre zukünftigen persönlichen Verhältnisse und die mutmassliche Entwicklung Ihres Einkommens berücksichtigt?

Die Winterthur-Unfall bietet Ihnen jetzt eine ganze Reihe Neuerungen

Wir haben an Ihre Zukunft gedacht und deshalb vielen Versicherten viele Fragen gestellt. Wir haben die Auswirkungen von Unfällen für die direkt und indirekt Betroffenen erforscht. Dann haben wir als Erstes die Versicherungsleistungen bei schwerwiegender Invalidität stark erhöht (bis 350% der einfachen Versicherungssumme). Und wir verzichten bei den Heilungskosten jetzt ausdrücklich auf das sonst übliche Kündigungsrecht, sei es nach einem Unfall oder bei Vertragsablauf. Das ist für spätere Jahre wichtig, im Alter.

Unsere Informationsschrift «Schätzen Sie Ihre Arbeitskraft?» hilft Ihnen Ihre persönlichen Unfallversicherungsprobleme überblicken. Sie ist bei allen unseren Geschäftsstellen und Agenturen erhältlich.

Winterthur Unfall

Schweizerische Unfallversicherungs-Gesellschaft
in Winterthur, General Guisan-Strasse 40, 8401 Winterthur

Die zeitgemässe Unfallversicherung bleibt im Wirbel des Lebens ein sicherer Halt!

COUPON

Bitte ausschneiden und in offenem Kuvert mit 10 Rp. frankiert einsenden an Winterthur-Unfall, Postfach, 8401 Winterthur. Sie erhalten dann in den nächsten Tagen die Informationsschrift «Schätzen Sie Ihre Arbeitskraft?».

Name: _____

Strasse/Nr.: _____

PLZ/Ort: _____ 109

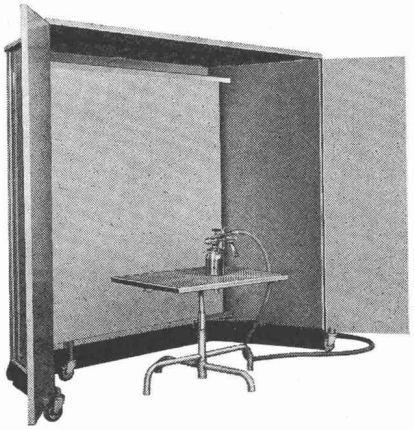

Warum die Fröhlich Spritzkabine?

Weil
- sie mobil und zusammenlegbar ist und dadurch spätere Umplazierungen leicht möglich sind
- sie eine bisher unerreichte Saugkraft besitzt
- sie dank dem patentierten Filtersystem den Abluft-Entzug auf die Hälfte reduziert
- dadurch enorme Heizkosten eingespart werden
- der Filter schnell und praktisch kostenlos zu reinigen ist
- sie geringste Betriebskosten und gesünderes Arbeitsklima garantiert.

Eine Demonstration in Ihrem Betrieb stellt alle diese Argumente unter Beweis.

Fröhlich SPRITZKABINEN

5524 Niederwil, Telefon 057 / 6 36 83

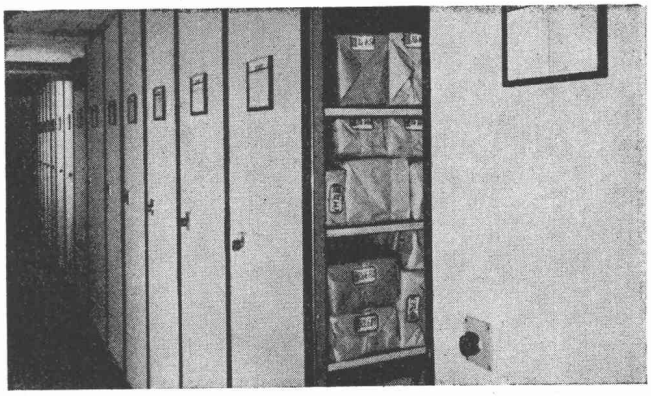

MONTAMOBIL

Viel Lagergut und wenig Platz – dann MONTAMOBIL.

Mit zusammenschiebbaren Gestellanlagen verdoppeln Sie die Lagerkapazität. Kleinere Tonnagen können Sie leicht von Hand verschieben. Für Gewichte über 3 t empfehlen wir Ihnen unseren Antrieb. MONTAMOBILE können überall ohne zusätzliche Maurerarbeiten aufgestellt werden.

Platzbedarf für Normalgestelle

Platzbedarf für MONTAMOBIL

Walter+Bruynzeel AG

8362 Balterswil TG, Tel. 073 4 35 31

49

Ein gültiges Wort

in der Architektur, Bau- und Maschinentechnik hat seit 1883 die Schweizerische Bauzeitung als offizielles Organ des SIA (Schweizerischer Ingenieur- und Architekten-Verein) und der GEP (Gesellschaft ehemaliger Studierender der ETH). Ziel der erfahrenen Redaktion ist, unter Beizug bedeutender Fachleute das berufliche Wissen des akademisch ausgebildeten Leserkreises durch fundierte Veröffentlichungen zu fördern, einen Ueberblick über technische Fortschritte zu bieten und ein Forum für Standesfragen zu sein.
Daraus ergibt sich ein lebendiger Kontakt mit der Fachwelt, der auch dem Anzeigenteil des Blattes zugute kommt. Die Leserschaftsanalyse belegt die hohe Streudichte und intensive Leserbindung durch genaue Zahlen.

Alleinige Anzeigenannahme
IVA AG für internationale Werbung

8035 Zürich	Beckenhofstr. 16	Tel. 051 / 26 97 40
1004 Lausanne	19, av. de Beaulieu	Tél. 021 / 34 72 65
1204 Genève	8, rue de Marché	Tél. 022 / 26 03 45

CORBETON-FILTERROHRE

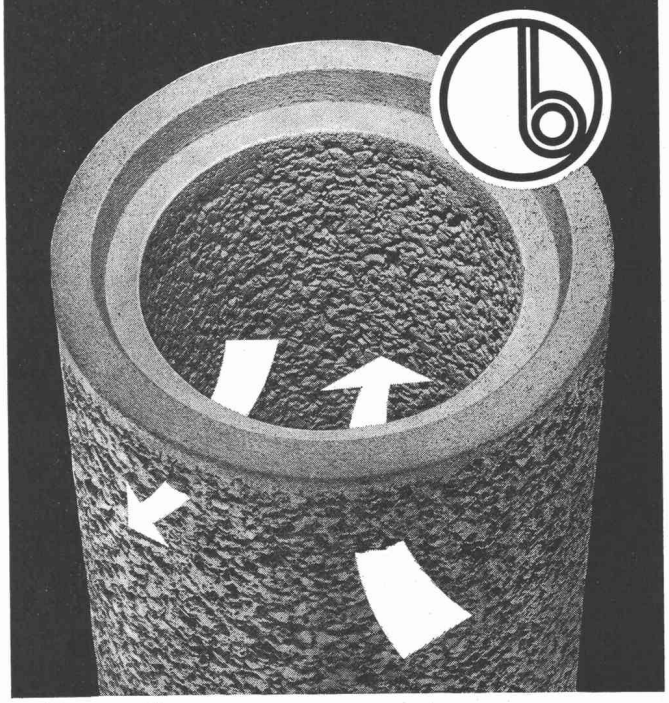

beton a.g.
WERK FÜR BETONWAREN
2542 PIETERLEN / BEI BIEL

Werk Pieterlen ✆ 032/87 15 34
Werk Grenchen ✆ 065/8 50 55

CUPOLUX | eurodome | +eurobase

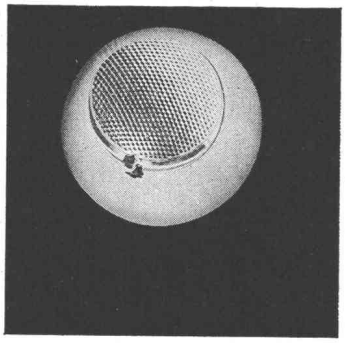
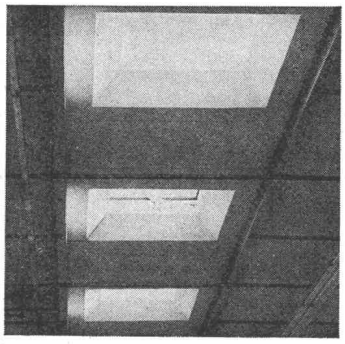
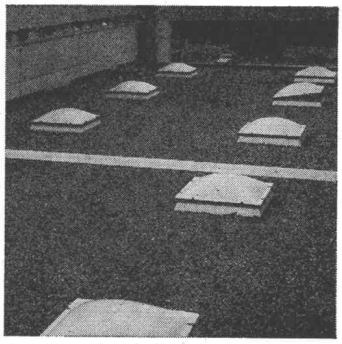

Durchschnittlich montieren wir gegen 2000 Lichtkuppeln pro Jahr. Das zeigt unsere Leistungsfähigkeit und die Qualität unserer Cupolux und eurodome (1955 montierte Kuppeln sind heute noch klar durchsichtig). Wenn Zeit Geld bedeutet, dann bietet die Scherrer-Baueinheit «Lichtkuppel + Zargenrahmen» ganz wesentliche Vorteile. Lassen Sie sich von uns beraten.

Jakob Scherrer Söhne
Allmendstrasse 7
8059 Zürich 2
Tel. 051 / 25 79 80

die rationelle Scherrer-Lichtkuppeleinheit

SCHERRER

Lichtkuppeln Glasdachwerk
Spenglerei Bleipresswerk

GIROUD-OLMA AG

Parkieranlagen für Automobile, Motorräder, Roller und Fahrräder

GIROUD OLMA

GIROUD-OLMA AG OLTEN
Maschinen- und Stahlbau

NIKE-Zeichenständer

Oelhydraulisch verstellbar

Freilaufvorrichtung zum Neigen des Brettes

360° drehbar um die vertikale Achse

Platzsparend — formschön — der modernste Zeichentisch

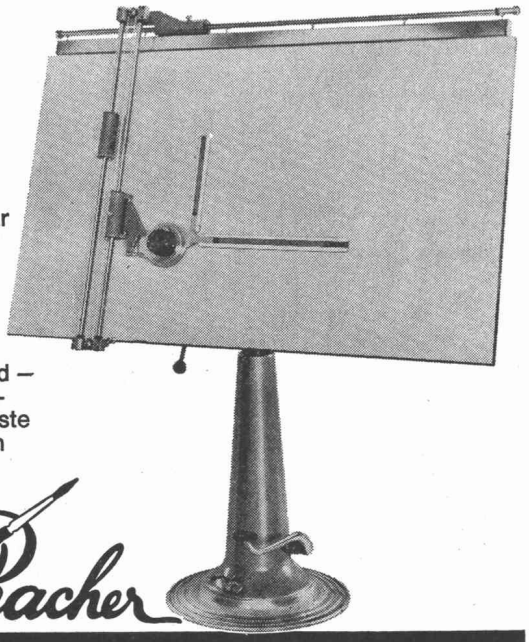

Racher

Racher + Co. AG, Marktgasse 12 8001 Zürich, Tel. 051/47 92 11

P 1a

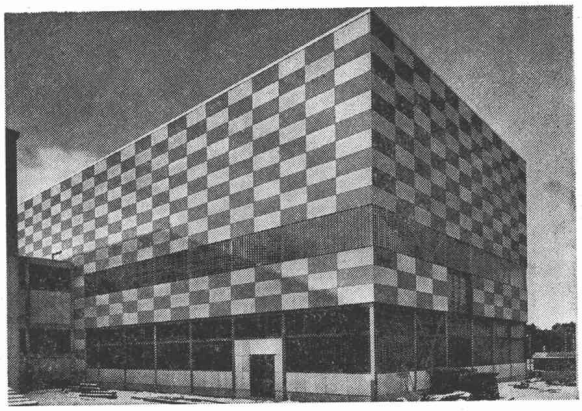

Profilit BAUGLAS

das moderne, dekorative Bauelement für

Fassaden
Treppenhäuser
Eingangspartien
Veranden
Fensterbänder
Industriebauten

sprossenlos, wartungsfrei, preisgünstig

Beratung, Offerten und Lagerhaltung

GRÜNINGER

OLTEN Aarburgerstr. 105 Tel. 062 / 22 14 22

DIETIKON ZH Allmendstr. 27 Tel. 051 / 88 34 06

für jedes Bauvorhaben am besten ...

Firal

Sickerplatten

Firal-Baustoffe
8037 Zürich, Nordstrasse 140
Tel. 051/26 60 15

firal

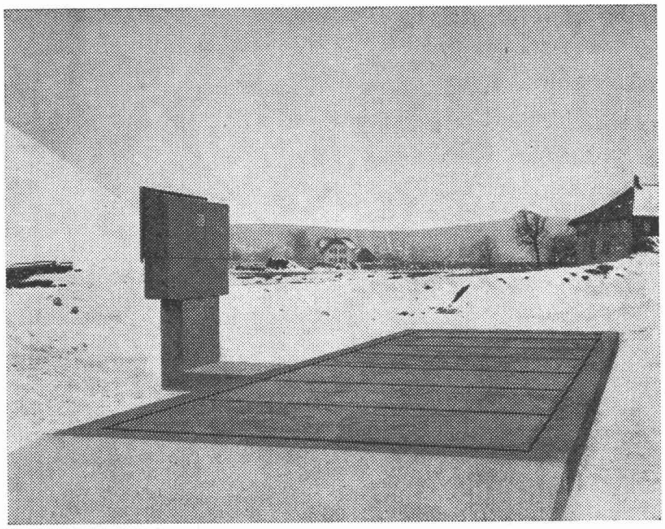

Brücke 10×2,8 m, Laufgewichtsbalken mit parallelgeschaltetem Messkopf

Leicht transportable

Baustellen-Waagen

mit dauerhaften Spezialbetonplatten (kein Holzbelag) 20 und 30 t Nutzlast

Verschiedene Auswiegevorrichtungen

Geringe Bauhöhe — geringe Baukosten

3 Brückengrössen: 7,00, 8,50 und 10,00×2,80 m

Waagenfabrik Hans Boch **8037 Zürich**

Rosengartenstrasse 28, Tel. 051 / 42 37 42

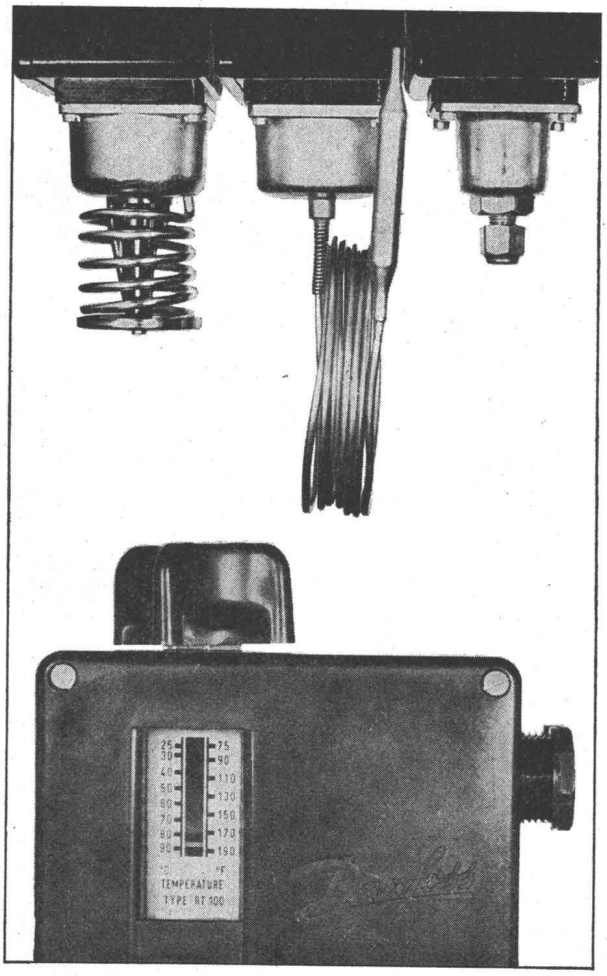

7083

Danfoss RT-Apparate für automatische Druck- und Temperaturregelung

Die RT-Reihe umfasst: Thermostate, Pressostate, Flüssigkeits-Niveauregler für Kühl- und Heizungsanlagen, für Druckluft- und Wasserverteilungsanlagen.
Danfoss RT sind das Resultat von über 25 Jahren Erfahrung in Konstruktion und Fabrikation von Regelgeräten. Dauernde Verbesserungen in der Fabrikation und der Kontrolle ergeben zusammen mit den konstruktiven Hauptmerkmalen der Danfoss RT-Reihe maximale Qualität, Zuverlässigkeit und Vielseitigkeit.

Danfoss

Fabrik für Automatische Schalt- und Regelapparate

Werner Kuster AG

4132 Muttenz 2 / Basel
Hofackerstrasse 71
Telefon 061 / 42 12 55

Depot Lausanne Tel. 021 / 25 01 68
Depot Wallisellen Tel. 051 / 93 40 54

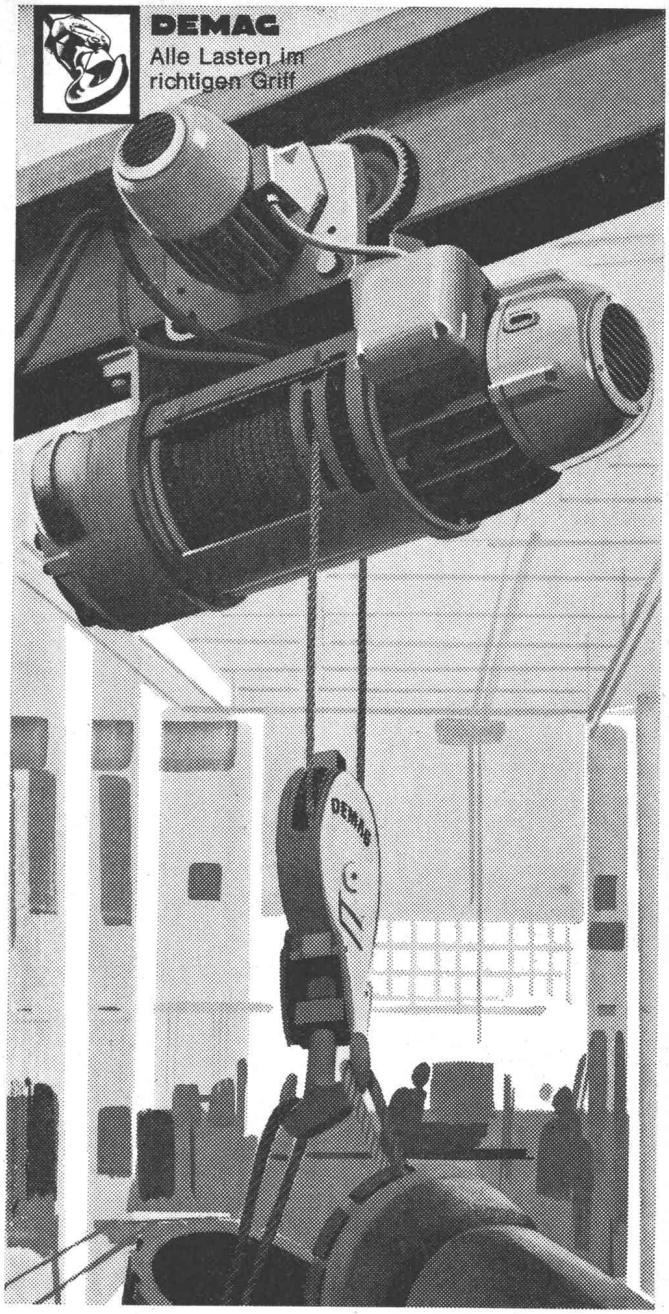

Überall ist der DEMAG-Elektrozug von grossem Nutzen

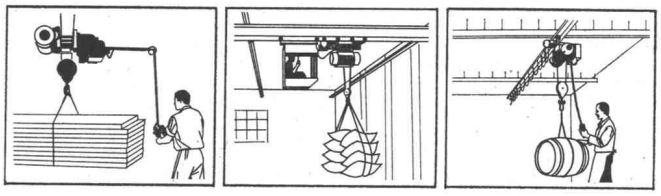

Ueber 500.000

DEMAG-Elektrozüge in aller Welt! Für mehr als eine halbe Million Arbeitsplätze wurden DEMAG-Elektrozüge gewählt, um Zeit, Arbeitskraft, Kosten zu sparen. Sie bewegen Lasten von 125 bis 10 000 kg schnell, sicher, wirtschaftlich. Auch Ihrem Betrieb steht unser fachkundiger Rat zur Verfügung. Bitte telefonieren Sie uns.

Hans Fehr AG
8305 Dietlikon ZH
Tel. 051/931931

STS POOL

Der neue Stellendienst für die technischen Berufe, auf Gegenseitigkeit

Was ist STS-Pool?

Dies ist der Titel unserer neuen Druckschrift, die wir Arbeitnehmern und Arbeitgebern gern kostenlos zusenden. Sie erklärt Ihnen die vielen Vorteile unseres neuen Vermittlungssystems «mit Mitspracherecht». Sie erhalten die Schrift auf telefonische Anfrage oder gegen Einsendung des untenstehenden Talons. Eine Postkarte genügt auch.

Falls Sie eine Stelle suchen . . .

. . . dann verlangen Sie gleichzeitig unverbindlich unsere neueste, komplette Liste «Offene Stellen» Ihrer Fachrichtung mit ausführlicher Wegleitung und einem Anmelde-Bewerbungsformular (Dokumentation für Stellensuchende).

Falls Sie einen Mitarbeiter benötigen . . .

. . . wir senden Ihnen gern eine Gratis-Probenummer unserer neuesten, kompletten Liste «Stellenbewerbungen» Ihrer Branche mit ausführlicher Wegleitung und mit einem Anmeldeformular für offene Stellen (Dokumentation für Personalsuchende).

Offene Stellen

Wir veröffentlichen an dieser Stelle jede Woche einen kleinen Auszug aus unseren neuesten Listen «OFFENE STELLEN» aller Fachrichtungen. Nach Ihrer Anmeldung bei STS-Pool als Stellensuchender sind Sie automatisch auf eine Liste Ihrer Fachrichtung abonniert. Unsere Listen sind jede Woche à jour.

9175 A* Architekt mit mehrjähriger Praxis für Entwurf, Überwachung der Planbearbeitung, Kostenvoranschläge, Submissionen, Vergebungen, Bauleitung (exkl. örtl. Bauführung), Rechnungswesen, Verhandlungen. Eintr. sofort oder n. Vereinbarung. Bauunternehmung in Brugg.

9176 A* Hochbauführer mit mehrjähriger Praxis für örtliche Bauführung, Kostenvoranschläge, Submissionsbeschreibungen, evtl. Bauleitung. Eintritt sofort oder nach Vereinbarung. Bauunternehmung in Brugg.

9076 B* Tiefbau-/Eisenbetonzeichner, mit oder ohne Praxis, für zeichnerische Arbeiten, Projektierung und Bauleitung im Hoch- evtl. auch Tiefbau. Eintritt ab Januar 1970. Ingenieurbüro im Raum Bern.

9177 A* Diplomé ETS en bâtiment, év. dessinateur qualifié pour étude et exécution de plans de façades préfabriquées en bois et aluminium, fenêtres et parois, ainsi qu'éléments de menuiserie de série. Entrée au plus vite. Entreprise à Genève.

9070 T Tiefbauzeichner, mit oder ohne Praxis, für Projektierung u. Bauausschreibung v. Kantonsstrassen-Neuanlagen sowie von National- u. Express-Strassen, Detailprojektierungen f. Gewässerschutz- u. Wasserbauten. Eintritt sofort. Ostschweizerisches Tiefbauamt.

9077 B Absolvent HTL-Tiefbau-Eisenbeton, evtl. qualif. Eisenbetonzeichner(in) f. einfache Berechnungen, EB-Zeichnungen, Schalungs- u. Armierungspläne für monolitische und vorfabrizierte Hochbauten. Eintritt ab Januar 1970. Ing.-Büro in Zürich.

9114 M* 2 Absolventen HTL-Masch.-Bau mit langjähriger Konstruktionspraxis für anspruchsvolle Entwicklungsarbeiten auf dem Gebiet des mittelschweren Maschinenbaues. Franz.- u. Engl.-Kenntn. willkommen. Eintritt baldmöglichst. Maschinenfabrik in ostschweizerischer Stadt.

9115 M* Maschinenzeichnerin mit techn./administrativer Praxis für das Erstellen v. Kundenzeichnungen und für technische Korrespondenz, als Sekretärin des Chefs der techn. Abteilung. Franz.- u. Engl.-Kenntnisse v. Vorteil. Eintr. baldmöglichst. Maschinenfabrik in ostschweizerischer Stadt.

9116 M* 2 Masch.-Konstrukteure mit mehrjähriger Praxis als Sachbearbeiter (davon einer als Gruppenchef): Selbständige techn. Betreuung von Seriemaschinen auf dem Gebiet der Buchbindereimaschinen. Franz. u. Engl. von Vorteil. Eintr. baldmöglichst. Maschinenfabrik in der Ostschweiz.

9117 M* 1—2 Masch.-Zeichner/Konstrukteure für Bearbeitung v. Vorrichtungen u. Spez.-Maschinen, Richtung Automatisierung u. Transport. Eintritt anfangs 1970. Ing.-Büro f. Maschinenbau im Raum Zollikon.

* Aus Kontingentsgründen nur für Schweizer und Niederlasser

(Ausschneiden)

Adressieren an:
STS-Pool, Schweiz. Technische Stellenvermittlung, Kanzleistr. 17, 8004 Zürich, Tel. 051 / 23 54 26. Sprechstunden von Montag bis Donnerstag von 14.00 bis 18.00 oder auf spezielle Vereinbarung.

Bestell-Zettel (Zutreffendes bitte ankreuzen)

Senden Sie mir unverbindlich und kostenlos:

1 Druckschrift «WAS IST STS-Pool?»
1 komplette Dokumentation für STELLENSUCHENDE
1 komplette Dokumentation für PERSONALSUCHENDE

Nur für Firmen: Senden Sie mir zusätzliche Anmeldeformulare für offene Stellen, da ich mehrere Stellen zu besetzen habe.
In Blockschrift oder mit Schreibmaschine:

Name, Vorname bzw. Firma: _____

Berufsbezeichnung bzw. Branche: _____

Genaue Adresse mit Postleitzahl: _____

ERFOLG DURCH INSERATE IN DER SCHWEIZ. BAUZEITUNG

Stellen- und Gelegenheits-Anzeigen

Tarif

1/1 Seite 185 x 259 mm Fr. 510.—
1/2 Seite 185 x 128 mm / 90 x 259 mm Fr. 255.—
1/3 Seite 185 x 84 mm Fr. 170.—
1/4 Seite 185 x 60 mm / 90 x 128 mm Fr. 127.50
1/6 Seite 185 x 40 mm / 90 x 84 mm Fr. 85.—
1/8 Seite 185 x 28 mm / 90 x 60 mm Fr. 63.80
1/12 Seite 90 x 40 mm Fr. 42.50
1/16 Seite 90 x 28 mm Fr. 32.—
1/24 Seite 90 x 18 mm Fr. 21.30

IVA AG für internationale Werbung, 8035 Zürich
Beckenhofstrasse 16, Tel. 051/26 97 40, PC 80-32735

Ermässigte Preise ohne Rabatt für Wiederholungen

Chiffregebühr Fr. 2.—
Stellengesuche werden nur noch schriftlich entgegengenommen.
Anzeigenschluss: Donnerstag 10 Uhr der Vorwoche.

Filialen:
1004 Lausanne, 19, av. de Beaulieu, Tel. 021 / 34 72 65
1204 Genève, 8, rue du Marché, Tel. 022 / 26 03 45

Gesucht
Architekt/Techniker oder Bauzeichner

in mittleres Architekturbüro in Winterthur als Stütze und Mitarbeiter des Inhabers, mit Begabung und Interesse für Entwurf und gute Darstellung.
Evtl. Beteiligung.
Eintritt: 1. 1. 1970 oder nach Vereinbarung.

Offerten unter Chiffre SBZ 955, IVA AG, Postfach, 8035 Zürich.

Ing.-Tech. HTL (Tiefbau, 25)

sucht auf 1. April 1970 neuen Tätigkeitsbereich im In- oder Ausland, inkl. Uebersee, evtl. mit Einarbeitungszeit im Inland.

Erfahrung im Eisenbeton-, Hoch- und Tiefbau. Projektierung und Ausführung, neuer Arbeitsbereich ist willkommen.

Offerten senden Sie bitte unter Chiffre SBZ 988, IVA AG, Postfach, 8035 Zürich.

4.

Siporex-Gasbeton ist frostbeständig

Leichtbauelemente

Siporex

Zürcher Ziegeleien
J. Schmidheiny & Co. AG
(Verkaufsbüro: St. Gallen)
Baustoffe AG Chur

Stahlton-Prebeton AG
Montagebau AG
Backstein AG Basel

Verkaufsstellen der Schweizer Ziegelindustrie in Aarau und Luzern

Gesucht auf April 1970, evtl. früher

Hochbauzeichner-Lehrling

mit Sekundarschulbildung.

Der Eintritt könnte sofort erfolgen. Absolute Garantie für gute Ausbildung, moderne Büros.

Anfragen an Architekt G. Theiler
Albisstrasse 107, 8038 Zürich, Tel. 45 14 83

Grosse Schweizerische Generalunternehmung sucht für anspruchsvolle Baustelle in der Region Zürich einen tüchtigen, einsatzfreudigen, charakterfesten

Bauführer

mit mehrjähriger Erfahrung im Wohn- oder Geschäftshausbau (inkl. Innenausbau).

Bitte melden Sie sich mit handschriftlichem Lebenslauf und Zeugniskopien oder Referenzen bei Chiffre 44-49528 an Publicitas, 8021 Zürich.

Baudepartement des Kantons Basel-Stadt

Das **Tiefbauamt** sucht für sein Geometerbüro einen

Dipl. Vermessungstechniker

für die selbständige Bearbeitung von interessanten Aufgaben der Geometrisierung, Vermessung und Absteckung von Strassen und Tiefbauten.

Auskünfte: Ueber allfällige weitere Fragen gibt der Kantonsingenieur (Telefon 23 98 40) gerne Auskunft.

Wir bieten:
— angenehmes Arbeitsklima in jungem Team
— vorzüglich ausgebaute Sozialleistungen
— eine Ihrer Ausbildung und Ihrem Alter entsprechende, zeitgemässe Besoldung
— Aufstiegsmöglichkeit

Anmeldung:
Ihre Bewerbung mit Angaben über Personalien, Bildungsgang und bisherige Tätigkeit wollen Sie bitte unter Beilage der Zeugnisabschriften und Referenzen bis spätestens **13. Dezember 1969** an das Sekretariat **des Baudepartementes, Münsterplatz 11, 4001 Basel,** richten.

Die Abteilung BBRV sucht zur Ergänzung ihres Stabes in Zürich einen

Dipl. Bauingenieur

Wir bieten einen interessanten und umfassenden Tätigkeitsbereich auf dem Gebiete der Vorspanntechnik.

Herren mit mehrjähriger Praxis, die an einer entwicklungsfähigen Stellung interessiert sind, werden gebeten, ihre handgeschriebene Offerte mit den üblichen Unterlagen einzureichen an

StahlTon AG

Riesbachstrasse 57
8034 Zürich 8, Tel. 051 / 47 64 00

Gesucht auf kleineres Architekturbüro initiativer, an selbständiges Arbeiten gewöhnter

Hochbauzeichner

für die planliche Bearbeitung vielseitiger, interessanter Bauaufgaben.

Eintritt nach Uebereinkunft.

M. Schönenberg, Architekt
Badenerstrasse 531, 8048 Zürich
Telefon 52 24 20

ETH

Für das Institut für Baustatik suchen wir zu baldigem Eintritt einen

Zeichner

Anforderungen: Abgeschlossene Lehre als Tiefbau- oder Maschinenzeichner; Sinn für gute Darstellung und Freude an der Erstellung technisch-wissenschaftlicher Berichte. Es wird eine vielseitige, selbständige Tätigkeit in einem interessanten Forschungsinstitut geboten. Weitere Auskünfte erteilt Telefon 051 / 28 37 12.

Interessenten sind eingeladen, ihre Bewerbung mit den üblichen Unterlagen und mit Angabe der Gehaltsansprüche einzureichen an das
Institut für Baustatik der ETH, 8006 Zürich
Winterthurerstrasse 28

Als Leiter unseres Ingenieurbüros suchen wir einen

Techniker HTL

Da sich unser Ingenieurbüro hauptsächlich mit Problemen der Vorfabrikation befasst, wird Ihr neues Tätigkeitsgebiet folgenden Aufgabenbereich umfassen:

— die selbständige Leitung eines Mitarbeiterstabes von 4 bis 5 Mann
— die Lösung von statischen und konstruktiven Problemen
— die Pflege des persönlichen Kontaktes und Beratung von Ingenieuren, Architekten, Bauherren und Behörden

Einige Jahre Praxis sind von Vorteil. Gute Deutsch- und Französischkenntnisse müssen wir voraussetzen.

Wir bieten: Dauerstelle mit überdurchschnittlicher Honorierung, grösste Selbständigkeit und fortschrittliche Sozialleistungen.

Ihrer ausführlichen handschriftlichen Bewerbung mit den üblichen Unterlagen sehen wir mit Interesse entgegen oder erwarten Ihren Anruf zu einer ersten Kontaktnahme.

Ingenieurbüro F. Bodenmüller
3930 Visp, Tel. 028 / 6 34 21

Gesucht

Architekt-Techniker HTL
sowie
Bauzeichner-Bauführer

auf Architekturbüro in Bezirkshauptort des Berner Oberlandes. Arbeitsgebiet: Planung und Ausführung vielseitiger und interessanter Bauaufgaben. Bewerbern mit neuzeitlicher, gesunder Bauauffassung und mit der Voraussetzung, sich mit Initiative für eine zugewiesene Arbeit einzusetzen, wird ein entsprechendes Salär und ein angenehmes Arbeitsklima geboten.

Interessenten, gleich welcher Altersstufe, wollen sich bitte melden unter Chiffre SBZ 964 an IVA AG, Postfach, 8035 Zürich.

Ingenieurbüro mittlerer Grösse in modernem Bürogebäude an guter Verkehrslage (Nähe Römerhof) sucht:

jungen Diplomingenieur
Eisenbetonzeichner
Eisenbetonzeichner-Lehrling

Brückenbau, Industriebau, allgemeiner Hochbau, Bauleitungen.

Ingenieurbüro Aschwanden + Speck
Sophienstrasse 16, 8030 Zürich
Telefon 051 / 47 34 51

SUTER & SUTER
Architekten SIA, Basel

Hätten Sie Freude, als

Hochbauzeichner

bei der Bearbeitung von Werk- und Ausführungsplänen in kleinen Arbeitsteams mitzuarbeiten?

Neue, interessante Bauaufgaben in den Sektoren Industrie-, Spital-, Verwaltungs- und Wohnungsbau verlangen einen weiteren Aufbau unseres Mitarbeiterstabes.

Jüngere Bewerber haben bei uns die Möglichkeit, ihre beruflichen Kenntnisse zu erweitern.

Bitte nehmen Sie mit uns Kontakt auf.

SUTER & SUTER, Architekten SIA
Engelgasse 12, 4000 Basel 10
Telefon 061 / 42 66 00

5. Siporex-Gasbeton ist feuerbeständig

Leichtbauelemente

Siporex

Zürcher Ziegeleien
J. Schmidheiny & Co. AG
(Verkaufsbüro: St. Gallen)
Baustoffe AG Chur

Stahlton-Prebeton AG
Montagebau AG
Backstein AG Basel

Verkaufsstellen der Schweizer Ziegelindustrie in Aarau und Luzern

Gesucht

Hochbauzeichner

für interessante Bauten.

Architekturbüro R. + E. Guyer
dipl. Arch. BSA / SIA
Höhenweg 20, 8032 Zürich
Telefon 051 / 53 82 50

Nach **Davos** gesucht:

Ingenieur-Techniker HTL
Eisenbetonzeichner

Tüchtige Bewerber, welche sich für eine vielseitige und selbständige Stelle interessieren, schreiben an:

Cuno Künzli, dipl. Ing. ETH/SIA, Ingenieurbüro
7260 Davos-Dorf

Gesucht

Tiefbauzeichner

per sofort für Bearbeitung interessanter Tiefbauprojekte (vornehmlich Projektierung und Bauleitung von Strassen).

Eisenbetonzeichner

auf Frühjahr 1970 für Wohnungsbau und allgemeinen Tiefbau.

Es handelt sich um entwicklungsfähige Stellen mit abwechslungsreicher Tätigkeit in verschiedenen Vororten Zürichs. Bewerber, die über Praxis und grosse Selbständigkeit verfügen, werden bevorzugt.

Neben zeitgemässer Entlöhnung bieten wir ein angenehmes Arbeitsklima mit durchwegs jungen Mitarbeitern und gute Voraussetzungen zur beruflichen Weiterbildung.

Anfragen erbeten an: **K. Furler, dipl. Ing. ETH/SIA**
Ingenieurbüro für Hoch- und Tiefbau und Vermessung
Neue Dorfstrasse 14
8135 Langnau am Albis, Telefon 051 / 80 23 46 oder 80 26 88

Mittelgrosses Ingenieurbüro in Zürich 6 sucht per sofort oder nach Uebereinkunft

jungen Diplomingenieur
Techniker
Eisenbetonzeichner

für vielseitige Arbeiten im Hoch- und Tiefbau.

Neben angenehmem Arbeitsklima bieten wir gute Entlöhnung und Pensionskasse.

Kontaktnahme unter Chiffre 6119 an Mosse-Annoncen AG, 8023 Zürich.

Gesucht auf Architekturbüro in Zug für Projektierung und Ausführung von interessanten Bauvorhaben

Architekt ETH oder
Architekt-Techniker HTL

mit einigen Jahren Praxis und Selbständigkeit in Projektierung sowie Werkplanbearbeitung (guter Darsteller).

Bautechniker/Bauführer

mit einigen Jahren Praxis, Erfahrung in Devisierung, Submission, Ausmass und Bauabrechnung.

Eintritt 1. Februar 1970.

Bewerber, die Wert auf langfristige Anstellung und angenehme Arbeitsbedingungen legen, melden sich bitte unter Chiffre SBZ 984 an IVA AG, Postfach, 8035 Zürich.

PTT

Wir suchen einen

Ingenieur-Techniker HTL

Fachrichtung Tiefbau

Aufgaben:
— Projektierung und Bauleitung von Kabelrohranlagen, Schächten, Flusskreuzungen und Seekabelanlagen
— Trassierung und Bauleitung von Fern- und Bezirkskabelanlagen, teilweise im Gebirge
— Betreuung des Submissionswesens
— Preisberechnungen im allgemeinen Tiefbau
— Verkehr mit Behörden und Unternehmern.

Anforderungen:
— Diplom einer Höheren Techn. Lehranstalt
— Initiative
— Bereitschaft für selbständiges Schaffen und zur Uebernahme von Verantwortung
— Gewandtheit im Organisieren
— Schweizer Bürger.

Wir bieten:
— Angenehmen Arbeitsplatz
— Zeitgemässe Besoldung mit fortschrittlichen Sozialleistungen
— Gute Aufstiegsmöglichkeiten
— 5-Tage-Woche
— Gründliche Einführung in das Arbeitsgebiet.

Unser Personaldienst erteilt Ihnen gerne weitere Auskunft.
Tel. 055 / 2 24 81, intern 237

Kreistelephondirektion
8640 Rapperswil SG

SUTER & SUTER
Architekten SIA, Basel

Verschiedene kleinere Arbeitsgruppen unseres Betriebes werden ergänzt. Wir suchen deshalb weitere

Architekt-Techniker

zur konstruktiven Bearbeitung interessanter Planungsaufgaben im Bereiche des Industrie-, Verwaltungs- und Spitalbaus.

Erwarten Sie Aufgaben, die interessant und nicht alltäglich sind, und glauben Sie, über die nötige Ausbildung zu deren Verwirklichung zu verfügen, so erwarten wir gerne Ihre Bewerbung.

SUTER & SUTER, Architekten
Engelgasse 12, 4000 Basel
Telefon 061 / 42 66 00

ALUSUISSE

In der **Bauabteilung** unseres Konzerns ist die nachstehende, verantwortungsvolle und vielseitige Stelle zu besetzen:

Kennziffer Z 11
Dipl. Bauingenieur ETH oder EPF

als Sachbearbeiter für den allgemeinen Tiefbau, insbesondere Infrastruktur von Werkanlagen, umfassend Strassen-, Geleise- und Hafenbau sowie Arealentwässerungen.

Die Aufgabe umfasst auch erdbaumechanische Probleme und Fundationsfragen, die sich im Zusammenhang mit dem Bau von Grossindustrieanlagen ergeben.

Spezielle Kenntnisse in Erdbaumechanik sind von besonderem Vorteil, ebenso sind Fremdsprachenkenntnisse erwünscht, da mit dieser Tätigkeit häufige Reisen ins Ausland verbunden sind.

Für einen initiativen Bewerber besteht die Möglichkeit, nach einer Einarbeitungszeit die Tiefbaugruppe selbständig zu übernehmen.

Schweizer Bürger oder kontingentfreie Ausländer werden gebeten, ihre Offerten unter Angabe der Kennziffer mit Lebenslauf, Zeugniskopien, Fotos usw. zu richten an die Personalabteilung

Schweizerische Aluminium AG
Buckhauserstrasse 11, 8048 Zürich

Grösseres Unternehmen der Baustoffindustrie mit dynamischer Führung sucht zu baldigem Eintritt einen (ETH/EPUL oder Universitäts-) **Chemie-Ingenieur** oder **Experimental-Physiker** mit gründlicher wissenschaftlicher Ausbildung und mit Erfahrung vorzugsweise in der Bauindustrie, evtl. auch in der Materialprüfung oder der Lacke/Farbenindustrie

Chef des Entwicklungslabors

Er soll kurzfristig in der Lage sein, sowohl in koordinierender Zusammenarbeit mit den Produktionsleitern als auch allein die gestellten Aufgaben wie auch grundsätzliche Zielsetzungen fachgerecht in Angriff zu nehmen und — als Vorgesetzter — mit etwa einem Dutzend Mitarbeitern initiativ-schöpferisch zu lösen. Voraussetzung ist daher, dass er die Zusammenhänge in der Praxis erkennt und die Brücke zu den wissenschaftlichen Grundlagen schlagen kann. — Arbeitsort: Nähe Zürich (evtl. Wohnung vorhanden).

Fremdsprachen: Ausser Französisch evtl. Englisch.

Interessenten für diesen entwicklungsfähigen und entsprechend der hohen Verantwortung dotierten Posten sind gebeten, ihre Bewerbung mit den üblichen Unterlagen und handgeschriebenem Begleitbrief zu richten an das

Arbeitspsychologische Institut
Dr. K. Lautenbach AG
Stauffacherstrasse 45 8021 Zürich

Unser Institut bietet jedem Bewerber die erwartete Diskretion und erteilt zweckdienliche Auskünfte nur mündlich und nach vorheriger telefonischer Anmeldung.
Telefon 051 / 27 56 92 von 9.00—12.00 Uhr und von 14.00—17.00 Uhr.

6. Siporex-Gasbeton ist ein wirtschaftlicher Baustoff

Siporex Leichtbauelemente

Zürcher Ziegeleien
J. Schmidheiny & Co. AG
(Verkaufsbüro: St. Gallen)
Baustoffe AG Chur

Stahlton-Prebeton AG
Montagebau AG
Backstein AG Basel

Verkaufsstellen der Schweizer Ziegelindustrie in Aarau und Luzern

Dipl. Ingenieur

übernimmt Projekt, Statik, Pläne, Devis in Hoch-, Tief- und Brückenbau als Heimarbeit kurzfristig und zuverlässig. Langjährige Praxis. Offerten sind erbeten unter Chiffre SBZ 989, IVA AG, Postfach, 8035 Zürich.

Technikum beider Basel
Vermessungsabteilung

Diplomklasse

sucht auf Frühjahr 1970 interessante Stellen für die Gebiete Vermessung und Tiefbau im In- und Ausland.

Offerten an das 6. Semester
Technikum beider Basel
Elisabethenstrasse 53, **4000 Basel**

Wir suchen jüngeren

Architekt-Techniker HTL

als selbständigen Sachbearbeiter grösserer Bauaufgaben sowie

Bauzeichner-Bauführer

für die Mitarbeit an interessanten Bauaufgaben.

Eintritt nach Vereinbarung. Dauerstelle, Personalfürsorgestiftung, zeitgemässes Leistungsgehalt.

GEISER + SCHMIDLIN, dipl. Arch. ETH SIA
Gönhardweg 10, 5000 Aarau
Tel. 064 / 24 23 77

Unsere Ingenieurabteilung sucht

Eisenbetonzeichner

für die Planbearbeitung und periodische Baukontrollen im Wohnungs- und Industriebau. Auf Wunsch können Sie auch andere interessante Aufgaben einer Generalunternehmung übernehmen.

Nehmen Sie bitte telefonisch oder schriftlich mit uns Kontakt auf.

Generalunternehmung

iwobau

Industrie- und Wohnbau AG
Grindelstrasse 5, 8304 Wallisellen
Telefon 051 / 93 01 81

Max Pfister, Baubüro
Burgstrasse 106, 9013 St. Gallen
Pfister + Weisser, dipl. Arch. ETH/SIA
Tel. 071 / 27 27 29

suchen einen tüchtigen, selbständigen

Hochbautechniker-Bauführer

für Kostenvoranschlag, Submission, Bauführung, Abrechnung

sowie einen

Hochbauzeichner

für Planbearbeitung.

Interessante Bauvorhaben:
Verwaltungsgebäude, Schulhäuser, Pflegeheim, Wohnbauten.

Guter Lohn, Dauerstellen in jungem, dynamischem Team. Auf Wunsch Wohnung, Alters- und Lebensversicherung.

Gesucht auf Ingenieurbüro in aufstrebender Stadt der Ostschweiz

Eisenbetonzeichner

für die selbständige und saubere Bearbeitung von Bauaufgaben im Wohnungs- und Schulhausbau.

Zeitgemässe Salarierung, Personalversicherung.

Eintritt: 1. Februar 1970, evtl. nach Uebereinkunft.
Offerten erbeten an:

Ingenieurbüro Jos. Schmidlin, dipl. Ing. ETH/SIA
Marktgasse 57, **9500 Wil,** Tel. 073 / 6 34 77/6 35 69

---

zur erweiterung meines mitarbeiterstabes suche ich

2 bis 3 hochbauzeichner

— interessante, vorwiegend öffentliche bauvorhaben
— auf wunsch mitarbeit im spitalbauteam
— periodische mithilfe bei wettbewerben
— bei eignung ausbaufähige stellen in angenehmem arbeitsklima
— eintritt sofort oder nach übereinkunft möglich

max p. kollbrunner, arch. bsa/sia
friedrichstrasse 9, 8051 zürich, tel. 051 / 41 45 45

PEIKERT BAU AG, Architekten, Zug

Wir sind ein fortschrittlich orientiertes Architekturbüro und bearbeiten laufend grössere Objekte des Wohn-, Schul-, Industrie- und Verwaltungsbaus.
Wenn es Sie interessiert, als verantwortungsbewusster Mitarbeiter in unser Team einzutreten, rufen Sie uns an, wir suchen einen

Bauzeichner/Bauführer

mit gutem architektonischem Einfühlungsvermögen, einer guten Ausbildung und einigen Jahren Erfahrung.

Wir können Ihnen eine vielseitige Stelle mit grosszügigen Sozialleistungen und guten Verdienstmöglichkeiten anbieten.

PEIKERT BAU AG, Architekten, Zug
Industriestrasse 22, 6300 Zug
Telefon 042 / 21 93 93

Dipl. Bauingenieur
oder
Bauingenieur-Techniker HTL

guter Statiker und erfahrener Konstrukteur im Eisenbetonhoch- und Tiefbau findet bei uns als Stütze des Chefs selbständige und abwechslungsreiche Tätigkeit. Büro in der Zentralschweiz.

Offerte mit den üblichen Unterlagen und Gehaltsanspruch unter Chiffre SBZ 975 an IVA AG, Postfach, 8035 Zürich.

Für die Ausführung interessanter Projekte suchen wir einen qualifizierten

Bautechniker
und einen erfahrenen
Bauführer

Wilhelm Fischer, Architekt, und
E. O. Fischer, dipl. Architekt ETH/SIA
Grossmünsterplatz 7, 8001 Zürich
Telefon 051 / 32 49 81

Ingenieurbüro für Hoch- und Tiefbau auf dem Platze Bern sucht

dipl. Bautechniker

bis 35 Jahre, als Mitarbeiter für selbständige Vor- und Bauprojektierung im Hoch-, Industrie- und Brückenbau.

Dauerstelle für integre, initiative Persönlichkeit, mit der Möglichkeit zur Beteiligung.

Offerten mit Bewerbungsunterlagen, Referenzen und Angaben über Familienverhältnisse mit Foto unter Chiffre SBZ 965 an IVA AG, Postfach, 8035 Zürich.

Wir suchen für unser Ingenieurbüro in Spiez gut ausgewiesenen, selbständigen

Tiefbauzeichner

mit Kenntnissen in Eisenbeton.

Wir bieten Selbständigkeit, guten Lohn, 5-Tage-Woche, 3 Wochen Ferien.

Eintritt: Frühjahr 1970 nach Vereinbarung.

Ausführliche Offerten unter Chiffre H 27317 an Publicitas AG, 3001 Bern.

Gesucht auf Architekturbüro mit interessanten Bauaufgaben

Architekt

für Entwurf und selbständiges Durcharbeiten der Planung,

sowie

Hochbautechniker / Bauführer oder Bauzeichner / Bauführer

selbständig und zuverlässig in Planung, Submission, Rechnungswesen und Bauleitung.

Offerten erbeten an:

Kurt Federer, Architekt
obere Bahnhofstrasse 40, 8640 Rapperswil
Telefon 055 / 2 03 03

Kantonale Verwaltung

Wir suchen:

1 Architekt

für das kantonale Hochbauamt Graubünden, Chur

Aufgaben:
Bearbeitung vielseitiger öffentlicher Bauaufgaben in Zusammenarbeit mit Technikerteam, Bauberatung, Vorprojektierungen, Begutachtung von Bauprojekten, Mitwirkung in Baukommissionen. Aufstiegsmöglichkeit zum Adjunkten (Stellvertreter des Kantonsbaumeisters).

Anforderungen:
Abgeschlossenes Studium als Architekt (diplomierter Architekt ETH oder gleichwertige Ausbildung und Befähigung), mehrjährige Berufspraxis erwünscht.

Gehalt:
Gemäss Personalverordnung.
Gut ausgebaute Pensionskasse, mindestens 3 Wochen Ferien, 5-Tage-Woche.

Dienstantritt:
Nach Vereinbarung.

Anmeldung:
Bis 5. Dezember 1969 unter Beilage der Ausweise über Schulbildung und Praxis sowie eines Lebenslaufes.

Anmeldestelle:
Bau- und Forstdepartement Graubünden, 7001 Chur

1 Ingenieur-Techniker HTL oder 1 Techniker

für das kantonale Amt für Gewässerschutz Graubünden, Chur

Aufgaben:
Sachbearbeitung auf dem Gebiet der Wasserversorgung, Verhandlungen mit Behörden und Projektverfassern.

Anforderungen:
Abgeschlossene Ausbildung an einer höheren technischen Lehranstalt oder einem Technikum. Praktische Erfahrung auf dem Gebiet der Wasserversorgung. Kenntnisse der italienischen Sprache erwünscht.

Gehalt:
Gemäss Personalverordnung. Bisherige Tätigkeit kann bei Festsetzung des Anfangslohnes weitgehend berücksichtigt werden.

5-Tage-Woche, mindestens 3 Wochen Ferien, gut ausgebaute Pensionskasse.

Dienstantritt:
Möglichst bald oder nach Uebereinkunft.

Anmeldung:
Bis 1. Dezember 1969 unter Beilage der Schul- und Arbeitszeugnisse sowie eines Lebenslaufes.

Anmeldestelle:
Bau- und Forstdepartement Graubünden, 7001 Chur

Zur Ergänzung unseres Mitarbeiterteams suchen wir gut ausgewiesenen

Architekt-Techniker HTL
Hochbauzeichner
Bauführer

mit mehrjähriger Praxis.

Geboten wird:
— interessante Bauaufgaben wie Schulanlagen und Wohnüberbauungen
— Fünftagewoche
— zeitgemässer Leistungslohn.

Interessenten, die eine selbständige und verantwortungsvolle Tätigkeit in einem angenehmen Arbeitsklima suchen, melden sich bei

Architekturbüro A. Dindo + J. Angst
Thalwil, Telefon 92 08 15

Konsum Verein Zürich

sucht

für seine Abteilung Ladenbau zum baldigen Eintritt einen

Hochbauzeichner

Anforderungen:
Abgeschlossene Lehre als Hochbauzeichner. Wenn möglich einige Jahre Praxis.

Arbeitsgebiet:
Mithilfe bei der Planung von Grossraumläden mit Metzgereien und Restaurationsbetrieben, Umbauten. Bearbeitung von Ausführungsplänen, Ueberwachung von Bauvorhaben.

Geboten werden:
Vielseitige Dauerstelle mit vorbildlichen Sozialleistungen. Offerten mit Lebenslauf und Angaben über die bisherige Tätigkeit sind zu richten an die Personaldirektion des Konsum Vereins Zürich, Postfach, 8021 Zürich.

Architekturmodelle
in Gips, Holz, Plexiglas
termingerecht und in
tadelloser Ausführung

Architekturmodelle

Zaborowsky & Schalk
Neumarkt 10, Zürich 1
Tel. 34 22 16

Gesucht wird

Eisenbeton- und/oder Tiefbauzeichner

der über die Fähigkeit verfügt, als

Zeichner-Konstrukteur
und/oder
Bürochef-Stellvertreter

in einem grösseren Ingenieurbüro mit interessanten Aufträgen im Hoch- und Tiefbau tätig zu sein.

Vorausgesetzt wird möglichst selbständiges Arbeiten im Team und Eignung im Umgang mit den Mitarbeitern.

Es handelt sich um eine Dauerstelle mit sehr guten Anstellungsbedingungen, gut ausgebauter Fürsorgeeinrichtung, Fünftagewoche usw.

Bewerbungen werden erbeten unter Chiffre L 03-984420 an Publicitas AG, 4001 Basel.

Unser Architekturbüro befasst sich mit Wohn-, Industrie-, Verwaltungs- und Schulbau. Besonderes Gewicht legen wir auf eine klare konstruktive und gestalterische Durchbildung unserer Bauten.
Zur Bewältigung des vorhandenen grossen Bauvolumens suchen wir noch einen

Architekt-Techniker HTL
oder einen tüchtigen, initiativen
Bauzeichner

Der Aufgabenbereich umfasst insbesondere die Detailbearbeitung. Wir stellen uns deshalb an dieser Stelle einen zuverlässigen, erfahrenen Fachmann vor.

Sie finden bei uns eine vielseitige, abwechslungsreiche Tätigkeit, grosse Selbständigkeit, gute Verdienstmöglichkeiten und überdurchschnittliche Sozialleistungen.

Rufen Sie uns an oder senden Sie uns Ihre Bewerbungsunterlagen.

Peikert Bau AG, Architekten
Industriestrasse 22, 6300 Zug
Tel. 042 / 21 93 93

Zur Ergänzung unseres Mitarbeiterstabes suchen wir:

1 Architekten

als Entwerfer und Chef von 6 bis 8 Mitarbeitern.

Aufgaben: Projektierung von Ein- und Mehrfamilienhäusern sowie Gesamtüberbauungen.

1 Architekt-Techniker HTL

als Konstrukteur und Gruppenchef von 5 bis 6 Hochbauzeichnern.

Aufgaben: Selbständiges Bearbeiten von Werk- und Detailplänen, Erstellen von Kostenvoranschlägen und Kostenvergleichen.

BAUGENOSSENSCHAFT «HAUS + HERD»
3360 Herzogenbuchsee Telefon 063 5 27 31

Ein, von jüngeren Kräften aufgebautes, zu einer Spitzenleistung entwickeltes

Hoch- und Tiefbauunternehmen

mit eigener Generalunternehmung, Architekturbüro und Schreinerei sucht
zur Mitarbeit in der Führungsequipe einen

Chef des Architekturbüros
dipl. Bautechniker HTL

Man erwartet eine Persönlichkeit, die einem starken Einsatz gewachsen ist, Bauplatzerfahrung mitbringt, die nötige Vielseitigkeit besitzt, um mit einem Stab von etwa 6 Zeichnern die mannigfaltigen Planungsaufträge seitens Kundschaft und Geschäftsleitung kulant und im Geiste wirtschaftlich-rationellen Denkens zu lösen. Die Fähigkeit zu delegieren ist ebenso wichtig wie Autorität und Kontrollsinn.

Das Unternehmen strebt nach einer avantgardistischen Leistung, ebensosehr in Führungsmethodik, Pflege internen Gedankenaustausches und gegenseitiger Animation zur Erreichung des gemeinsamen Zieles, wie gegenüber der Kundschaft in der Erbringung einer sauberen, wirtschaftlich optimalen Leistung.

Wenn Sie auf dieser Ebene eine sehr ausbaufähige Chefstellung zu entsprechenden Bedingungen suchen, so finden Sie hier eine loyal aufgeschlossene Geschäftsleitung, von der Sie alle Förderung erwarten dürfen.
Idealalter: 28 bis 35 Jahre.

Sprachen: Deutsch; Italienisch erwünscht.

Wir stehen Ihnen zu einer Kontaktnahme zur Verfügung und bitten Sie um Zustellung geeigneter Unterlagen mit Lebenslauf, Handschreiben und Foto an:

Institut für Arbeits- und Betriebspsychologie Bern
Laupenstrasse 5 - Postfach 1701 — 3001 Bern — Telephon 031 / 25 52 72
Dipl. Ing. R. Wildbolz Dr. jur. E. Fröhlich
Unser Institut behandelt Ihre Bewerbungsunterlagen und Orientierungen absolut diskret und nimmt irgendwelche Kontakte mit seinem Auftraggeber oder Drittpersonen nur mit ihrer ausdrücklichen Einwilligung auf.

WOODS

WOODS AG, 8026 ZÜRICH

AXIAL-, PROPELLER- und DACH-
VENTILATOREN
Spezialisiert auch auf
SCHALLDÄMPFUNG
Ankerstrasse 53, Telefon 051 54 13 44

Grosse Zürcher Baufirma mit eigenen Architektur- und Innenarchitekturbüros sucht eine Anzahl initiative, flinke, tüchtige

Zeichner und Zeichnerinnen

Bitte melden Sie sich mit handschriftlichem Lebenslauf, Arbeitsproben und Zeugniskopien oder Referenzen unter Chiffre 44-49529, Publicitas AG, 8021 Zürich.

Kantonales Technikum Burgdorf

Aufnahmeprüfung

an den **Abteilungen Hochbau, Tiefbau, Chemie, Maschinentechnik und Elektrotechnik (Starkstrom- und Nachrichtentechnik)** zum Eintritt in das 1. Semester.

Montag, den 26. Januar 1970

Anmeldungen sind vom 1. Dezember 1969 bis 10. Januar 1970 schriftlich an die Direktion des Technikums zu richten.

Anmeldeformulare sind bei der Kanzlei des Technikums oder bei den Gewerbeschulen erhältlich.

Der Direktor: H. Markwalder

Beim **Wasserwirtschaftsamt des Kantons Basel-Landschaft** ist auf der Abteilung Kanalisation die Stelle eines

Technischen Beamten

frei geworden. Es handelt sich um eine interessante Beschäftigung auf dem Gebiet des praktischen Gewässerschutzes mit administrativer Tätigkeit und Aussendienst. Die Stelle erfordert Erfahrung in der Projektierung und Ausführung von Kanalisationen sowie Gewandtheit im mündlichen und schriftlichen Verkehr mit Behörden und Privaten.

Die Salärverhältnisse richten sich nach Ausbildung, bisheriger Tätigkeit und Alter. Nebst besten Sozialleistungen (Pensionskasse, evtl. Spareinlegerkasse) wird angenehmes Arbeitsklima geboten.

Wir bitten Interessenten, das Bewerbungsformular bei der unterzeichneten Amtsstelle anzufordern.
Anmeldeschluss: 13. Dezember 1969

Kantonales Personalamt
Rheinstrasse 29, 4410 Liestal
Telefon 061 / 84 33 21, intern 5231/5232

Oeffentlicher Projektwettbewerb

Erweiterung Kunsthaus Zürich

Einlieferungstermin: 20. April 1970

Der Stadtrat von Zürich und die Stiftung Zürcher Kunsthaus veranstalten unter den im Kanton Zürich heimatberechtigten oder mindestens seit 1. Januar 1967 niedergelassenen Architekten einen öffentlichen Projektwettbewerb zur Erlangung von Vorschlägen für den Bau einer Erweiterung des Kunsthauses Zürich.

Die Unterlagen können gegen ein Depot von Fr. 100.— bezogen werden bei der Kanzlei des Hochbauamtes der Stadt Zürich, Amtshaus IV, Uraniastrasse 7, 3. Stock, Büro 303.

Der Depotbetrag wird den Bewerbern zurückerstattet, sofern rechtzeitig ein programmgemässer Entwurf eingereicht wird oder die Unterlagen bis 30. Januar 1970 unbeschädigt dem Hochbauamt der Stadt Zürich zurückgegeben werden.

Hochbauamt der Stadt Zürich

Vom SIA bewilligt.

Treppenanlagen und Bodenplatten in Kunststein

Offerten für Lieferung oder für fertigversetzte Arbeiten. Kostenlose, technische Beratung.

MMB

MARMOR-MOSAIKWERKE
BALDEGG AG
KUNSTSTEINFABRIK

6283 BALDEGG LU
TELEFON 041 88 10 54

Chefposten in Bauunternehmung

Die Firma:
Eine grosse schweizerische Unternehmung des Strassen- und Tiefbaus mit Niederlassungen in allen Landesteilen.

Die Position:
Leitung und Geschäftsführung unserer Niederlassung Wallis mit Sitz in Sitten.

Anforderungen:
Ausbildung als Dipl. Bau-Ing. oder Ing.-Techniker HTL mit (evtl. noch zu erwerbendem) Baumeisterdiplom, mehrere Jahre Praxis im Strassen- und Tiefbau, deutsch und französisch sprechend, Organisations- und Führungsbegabung, Verhandlungsgeschick und Kontaktfähigkeit, unternehmerisches Denken.

Das Angebot:
Verantwortung und grosse Selbständigkeit, überdurchschnittliche Salarierung (mit Erfolgsbeteiligung), gute Entwicklungsmöglichkeiten, vorbildliche Sozialleistungen.

Richten Sie bitte Ihre handschriftliche Bewerbung an den Unterzeichneten, der Ihnen in jedem Fall für Diskretion bürgt. Legen Sie Zeugnisabschriften bei und geben Sie bitte Referenzpersonen an.

Institut für angewandte Psychologie
Dr. W. Leber
3000 Bern, Schwarztorstrasse 56, Telefon 031 / 25 09 58

Für die selbständige Leitung der Tiefbauabteilung (evtl. mit Hochbau) einer grossen Bauunternehmung mit mehreren Niederlassungen wird ein ca. 35- bis 45jähriger tüchtiger

Bauingenieur

gesucht. Sein Aufgabenkreis umfasst den zielbewussten Einsatz eines grossen Personalbestandes und umfangreichen Maschinenparks, Führung von Verhandlungen mit Bauherrschaften und Behörden.

Die entwicklungsfähige Position setzt vielseitige Bauplatzerfahrung, unternehmerisches Denk- sowie Persönlichkeitsformat voraus und ist der hohen Verantwortung entsprechend dotiert.

Offerten von Schweizer Bewerbern mit den üblichen Unterlagen und handgeschriebenem Begleitbrief unter Kennziffer SBZ 688 erbeten an

Dr. H. Schwing, Dipl. Ing. ETH
Konsulent für Organisation und Personalfragen
Auf der Mauer 17, 8001 Zürich Tel. (051) 47 73 47

Junger Eisenbetonzeichner

(2 Jahre Praxis) mit abgeschlossener Berufslehre als Maurer, sucht auf Frühjahr 1970 (April, Mai) neuen Wirkungskreis in Unternehmung, Ing.-Büro oder evtl. Arch.-Büro als
Bauführer/Hilfsbauführer

Offerten erbeten unter Chiffre SBZ 983 an IVA AG, Postfach, 8035 Zürich.

Junger Schweizer, verheiratet, sucht Stelle in

techn. Büro

Region Zürich-Winterthur.

Bisherige Tätigkeit als Eisenbeton- und Tiefbauzeichner sowie als Hilfs- bzw. Bauführer in Bauunternehmung.

Offerten erbeten unter Chiffre 6166 an Mosse-Annoncen AG, 8023 Zürich.

Unternehmerisch denkender und erfahrener Konstrukteur (45 Jahre), entplafoniert, mit überdurchschnittlichen Allroundkenntnissen auf techn. Gebiet, speziell Metall (Eisen), Blech- sowie Holzkonstruktionen, Organisationstalent, sucht neuen, interessanten Wirkungskreis als

Techn.-Admin.-Sachbearbeiter

intern und extern, auch Auslandstelle.
Offerten bitte unter Chiffre SBZ 991, IVA AG, Postfach, 8035 Zürich.

Zu verkaufen

Sheddach Eisenkonstruktion

sehr geeignet für Garage oder Werkhallenbau. Neuwertig, sehr günstig. Auskunft über Masse, Preis usw. unter Tel. 031 / 22 76 56.

Für die selbständige Mitarbeit bei interessanten Bauaufgaben suche ich per sofort oder nach Vereinbarung einen

Bautechniker/Bauzeichner

mit Erfahrung in Devisierung und Bauführung.

Offerten sind zu richten an:
Paul Maurer, dipl. Arch. SIA, Forchstr. 288, 8008 Zürich.

Zur Erweiterung des Mitarbeiterstabes suchen wir

Architekt-Techniker HTL

Wir wünschen:
Gründliche Kenntnisse des gesamten Hochbaues.
Idealalter 30 bis 45 Jahre.

Fähigkeiten in Führung der Belegschaft und Verhandeln mit Bauherren und Architekten. Interesse an interessantem, vielseitigem Spezialgebiet. Sprachkenntnisse erwünscht.

Wir bieten:
selbständige Stellung. Möglichkeit, nach mehrjähriger Tätigkeit in die Leitung der Firma einzutreten.

Interessenten richten ihre Bewerbung mit vollständigen Unterlagen an

FRIAG

Frank Isolierungen AG
Sihlfeldstrasse 89, 8004 Zürich

Fensterfabrik

DV- und JV-Fenster
für Neu- und Umbauten
liefert Ihnen prompt

Tel. 051/52 63 45

NEURURER-WISMER, Freihofstrasse 1/3, 8048 Zürich

Ich bin gegenwärtig am Abschluss meiner Studien (Diplom) als

Bauingenieur

an der ETH und suche auf 1. Februar 1970 eine Stellung in der Privatwirtschaft auf dem Platze Zürich.
Offerten unter Chiffre 6145 an Mosse-Annoncen AG, 8023 Zürich.

Inserieren Sie in der Schweiz. Bauzeitung!

Bauführer

mit guten Referenzen auf grosse Bauobjekte sucht neue Stelle für interessante Bauaufgabe. Eintritt und Salär nach Uebereinkunft. Zug, Zürich oder Umgebung bevorzugt.
Anfragen sind erbeten unter Chiffre 6144 an Mosse-Annoncen AG, 8023 Zürich.

BERNOLD AKTIENGESELLSCHAFT, 8880 Walenstadt
Telefon 085 / 3 56 44

sucht
seriösen, gewissenhaften Mitarbeiter

Dipl. Bauingenieur oder EPUL

mit technischer und administrativer Erfahrung im Tunnelbau sowie Kenntnissen der englischen und französischen bzw. der deutschen Sprache

als Sachbearbeiter und beratenden Ingenieur

für den Einsatz der neuen Tunnel-Betonschalenbauweise System Bernold in Europa und Uebersee.

Der Mitarbeiter-Vertrag wird anlässlich einer persönlichen Zusammenkunft besprochen.

Schriftliche Anfragen von Herren mit Unternehmergeist und einwandfreiem Charakter sind zu richten an Herrn Jean Bernold, Seestrasse, 8880 Walenstadt.

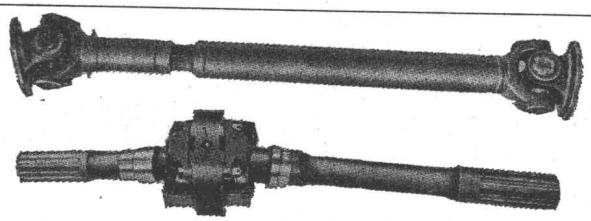

Reparaturservice von Kardan-Antriebs- und Doppelgelenkwellen. Vertragswerkstätte der Firma Schaffner-Behrend, Gelenkwellendienst, Zürich.

ERNST LÜTHI AG **Gelenkwellendienst, Freiburgstrasse 398, 3018 Bern**
Bahnsendungen Bahnstation Bern-Fischermätteli
Telefon 031 / 56 25 30

BG

Nous cherchons notamment pour
notre Bureau de Vevey

plusieurs Ingénieurs civils

bons staticiens et disposant si possible de plusieurs années de pratique, ceci pour des études et projets en Suisse et à l'étranger, dans les domaines des superstructures, travaux routiers et techniques municipales.

En outre

plusieurs Dessinateurs en génie civil

Engagement immédiat ou à convenir. Prestations sociales diverses. Semaine de 5 jours.

Prière d'adresser les offres manuscrites avec curriculum vitae, références et prétentions de salaire à:

BONNARD & GARDEL, ingénieurs-conseils S.A.,
av. de la Gare 10, 1001 Lausanne

Angesehenes mittelgrosses Ingenieurbüro in Basel sucht jüngeren

Dipl. Bauingenieur ETH

für die selbständige, konstruktive und statische Bearbeitung anspruchsvoller Industrie-, Hoch- und Brückenbauten.

Schweizer Bürger.

Wir bieten gute Anstellungsbedingungen, entwicklungsfähige Dauerstelle und gut ausgebaute Personalfürsorge.

Interessierte Herren sind höflich eingeladen, ihre Bewerbung, die diskret behandelt wird, unter Chiffre H 03-105072 zuzustellen an Publicitas AG, 4001 Basel.

Schlieren

Wissen Sie, dass Sie als **Baufachmann** auch in der Maschinenindustrie eine interessante Tätigkeit finden können?

Als Stütze und späteren Nachfolger des Chefs der Abteilung

Dispositionspläne für Aufzugsanlagen

suchen wir einen versierten

Bauingenieur-Techniker HTL

Schlieren bietet Ihnen eine selbständige, verantwortungsvolle und fachlich sehr vielseitige Tätigkeit, verbunden mit der Gelegenheit, sich in das neue Arbeitsgebiet gründlich einzuarbeiten.

Voraussetzungen für diese Tätigkeit sind:

gut fundierte Kenntnisse im Baufach

Verständnis für die Belange der Maschinenindustrie
Führungseigenschaften, Verantwortungsfreude und Organisationstalent

Fähigkeit, mit Architekten und Bauunternehmungen die einschlägigen Verhandlungen zu führen

Fremdsprachenkenntnisse sind erwünscht

Wir bitten Sie, Ihre Bewerbung mit den üblichen Unterlagen an unsere Personalabteilung Angestellte zu richten.
Schweizerische Wagons- und Aufzügefabrik AG
Schlieren/Zürich, 8952 Schlieren

Landw. Bauen sei langweilig . . .
wir behaupten das Gegenteil!

Das Landw. Bauamt des Schweiz. Bauernverbandes sucht für die **Leitung** eines grösseren Planungsbüros einen initiativen

dipl. Architekten

Wir möchten gerne mit entsprechenden Fachleuten in Verbindung treten, welche für sich diese vielseitige und ausbaufähige Aufgabe mit entsprechender Beanspruchung suchen.

Wir bieten Leistungslohn, Fünftagewoche, Pensionskasse.

Gerne erwarten wir Ihre Kontaktnahme.

Geschäftsleitung Landw. Bauamt des
Schweiz. Bauernverbandes
Laurstrasse 10, 5200 Brugg, Tel. 056 / 41 14 11

HUBER *Ventilation Klimaanlagen*

lüftet klimatisiert Büros, Küchen, Ateliers usw.

Verlangen Sie unseren Katalog und unsere Verkaufspreise

Urdorferstr. 40F
8952 Schlieren
051 / 98 44 33

Auf den Frühling 1970 suche ich als frisch abgeschlossener

Bauingenieur-Techniker HTL

eine Stelle in einem Ingenieurbüro oder evtl. in einer Bauunternehmung.

Offerten unter Chiffre SBZ 994 IVA AG, Postfach, 8035 Zürich

Initiativer, vielseitig erfahrener

Architekt-Techniker HTL

sucht Veränderung als

Technischer Leiter

einer Generalunternehmung oder deren Architekturbüro. Bevorzugt Raum Aarau—Olten—Luzern.

Offerten erbeten unter Chiffre SBZ 992 IVA AG, Postfach, 8035 Zürich

Bautechniker-Bauleiter, 30, Schweizer, vielseitig, langjährige Erfahrung in Bauleitung und Ausführung von Wohn-, Geschäfts-, Industrie- und Hallenbadbauten

sucht leitende verantwortungsvolle Zukunftsposition

in Architekturbüro, Bau- oder Industriegewerbe, evtl. mit Auslandtätigkeit. Gewünscht wird spätere Beteiligung.

Stellenantritt Frühjahr 1970. Bevorzugter Raum Zürich, Zug, Luzern.

Offerten unter Chiffre SBZ 987 IVA A6, Postfach, 8035 Zürich.

Neuer Baustein

Lizenz, Fabrikation und Verkauf eines neuen geprüften und bestbewährten **Leichtbausteines.**

Gebietsweise an kapitalkräftige Firmen zu vergeben.

Chiffre 901594 an Publicitas AG, 3001 Bern.

STADT LENZBURG **Stellenausschreibung**

Auf spätestens 1. April 1970 ist die Stelle des

Bauverwalters der Stadt Lenzburg

neu zu besetzen.

Voraussetzung: Architekt oder Ingenieur mit Hochschul- oder Technikumsbildung sowie mehrjähriger praktischer Tätigkeit.

Besoldung nach Vereinbarung im Rahmen der städtischen Besoldungsverordnung. Treueprämien. 5-Tage-Woche. Dauerstelle mit Pensionsberechtigung.

Handschriftliche Bewerbungen mit Lebenslauf, Angaben über Bildungsgang und bisherige Tätigkeit sowie Beilage von Foto, Ausweisen und Zeugnisabschriften sind bis 15. Dezember 1969 an das **Stadtammannamt, 5600 Lenzburg,** zu richten.

Nähere Auskunft erteilt der Vorsteher des Bauwesens, Herr Stadtrat Albin Härdi, Seonerstrasse 5, Lenzburg, Tel. 064 / 51 23 81.

Lenzburg, den 12. November 1969

Der Stadtrat

Wir suchen

Bauingenieur

mit Hochschuldiplom oder Diplom einer Höheren Technischen Lehranstalt sowie praktischer Erfahrung in Führung, Organisation und Kalkulation

als Stellvertreter des Geschäftsführers

Wir bieten eine weitgehend selbständige Tätigkeit, eine der Position entsprechende Salarierung, angenehmes Arbeitsklima, eigene Pensionsversicherung.

Wir sind eine modern eingerichtete und gut organisierte Bauunternehmung für Hoch- und Tiefbau mit einer Belegschaft von 150—200 Mann.

Wir bitten Sie, Ihre Bewerbung an die Geschäftsleitung zu richten und sichern Ihnen strengste Diskretion zu.

Zen Ruffinen + Co. AG., Bauunternehmung, 5401 Baden

STADT CHUR

Beim Bau- und Vermessungsamt der Stadt Chur sind folgende Stellen neu zu besetzen:

1. Zeichner für die Planungsabteilung

Aufgabenbereich:
Mithilfe bei der Stadt-, Quartier- und Verkehrsplanung. Ausarbeiten von Baulinien- und Ueberbauungsplänen. Statistische Erhebungen und Auswertungen. Einem gut ausgewiesenen Zeichner bietet sich Gelegenheit, sich in dieses Gebiet einzuarbeiten.

Anforderungen:
Abgeschlossene Zeichnerlehre (Tief- oder Hochbau) oder entsprechende Ausbildung. Sinn und Verständnis für die vorgenannten Aufgaben.

2. Tiefbauzeichner

Aufgabenbereich:
Mithilfe bei der Projektierung von Strassen und Kanalisationen. Arbeiten des allgemeinen städtischen Tiefbaues.

Anforderungen:
Abgeschlossene Lehre als Tiefbauzeichner.

3. Vermessungszeichner

Aufgabenbereich:
Mithilfe bei der Nachführung des städtischen Vermessungswerkes.

Anforderungen:
Abgeschlossene Lehre als Vermessungszeichner.

Für diese Stellen werden geboten:
Der Ausbildung und Erfahrung entsprechendes Gehalt im Rahmen der städt. Personalverordnung. Frühere Dienstjahre in gleicher oder ähnlicher Funktion können teilweise angerechnet werden. Personalversicherung. Mindestens 3 Wochen Ferien. Fünftagewoche.

Stellenantritt: nach Vereinbarung.

Anmeldungen:
Handschriftliche Bewerbungen sind zu richten **bis spätestens 8. Dezember 1969** an das **Bau- und Vermessungsamt der Stadt Chur,** Masanserstrasse 2, 7000 Chur, wo auch nähere Auskünfte erteilt werden (Tel. 081 / 22 21 12).

Der Bewerbung sind folgende Unterlagen beizulegen: Lebenslauf, Schul- und Arbeitszeugnisse, Referenzliste und Foto.

Generalunternehmung (Platz Zürich) sucht versierten

Bauleiter

für die Durchführung interessanter und anspruchsvoller Bauobjekte.

Bewerber mit praktischer Erfahrung sind höflich gebeten, ihre Kurzofferte unter Chiffre 6164 an Mosse-Annoncen AG, 8023 Zürich, zu richten.

PS. Ihre Bewerbung wird streng vertraulich behandelt.

Katholische Kirchgemeinde Baar
Einwohnergemeinde Baar

Die katholische Kirchgemeinde Baar und die Einwohnergemeinde Baar führen zur Erlangung von Entwürfen für den Bau eines katholischen kirchlichen Zentrums und für eine anschliessende Quartierbebauung unter den in den Kantonen Zug, Luzern, Schwyz, Zürich und Aargau seit mindestens 1. Januar 1968 niedergelassenen und allen im Kanton Zug heimatberechtigten Architekten (unabhängig der Konfessionszugehörigkeit) einen Projektwettbewerb durch.

Den projektierenden Architekten steht ein freizügiges Raumprogramm zur Verfügung, das ihnen die Möglichkeit gibt, aus ihrer Schau eine kirchliche Bauanlage zu schaffen, die den Tendenzen der Zukunft und der neuen, ausgeweiteten Aufgabenstellung eines kirchlichen Gebäudes entspricht.

Folgende Architekten nehmen am Wettbewerb teil: Arch. W. Förderer, Basel; Arch. Füeg, Solothurn; Arch. Trüeb, Ellenrieder + Winter, Basel; Arch. Baur + Sohn, Basel; Arch. Cron, Basel.

Programm:
Kirchliches Zentrum, Wohnhaus für Seelsorger, Altersunterkünfte, Kindergarten, Quartierbebauung.

Termine:
a) Bezug der Wettbewerbsunterlagen ab 18. 11. 69 auf dem Bauamt der Einwohnergemeinde Baar, Leihgasse 11, 6340 Baar, gegen eine Gebühr von Fr. 50.— (Montag—Freitag, 9.00—11.30). Die Unterlagen können auch schriftlich angefordert werden. Die Gebühren sind dann auf das Postcheckkonto 80-12714 einzuzahlen mit dem Vermerk «Wettbewerb St. Markus».
b) Fragestellungen sind bis 31. Januar 1970 an den Präsidenten des Preisgerichtes, Herrn Dr. Rudolf Meier, Mühlegasse 48, 6340 Baar, zu richten.
c) Ablieferung der Projekte bis spätestens 30. April 1970 an das Bauamt der Einwohnergemeinde Baar (Modelle bis 15. Mai 1970).

Das Programm ist von der Wettbewerbskommission des SIA genehmigt.

6340 Baar, den 7. November 1969

Kirchenrat und Einwohnerrat Baar

Wir suchen zur selbständigen Bearbeitung von grossen Industrie- sowie anspruchsvollen Hochbauten, evtl. Brückenbauten, einen

dipl. Bauingenieur
oder qualifizierten
Ingenieur-Techniker HTL

zur Führung einer Arbeitsgruppe sowie tüchtigen

Eisenbetonzeichner

mit Initiative und Sinn für zweckmässige zeichnerische Darstellung.

Gerne erwarten wir Ihren Anruf.

Huber — Winiger — Kränzlin
dipl. Bauingenieure ETH / SIA
Löwenstrasse 1, 8001 Zürich
Telefon 051 / 27 30 50

TRACTEM–C.A.F.L. 805 KANN MEHR

Beweis:

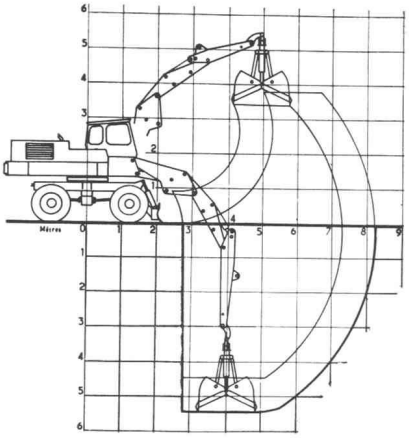

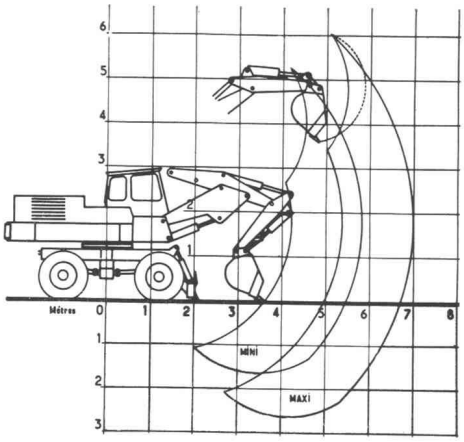

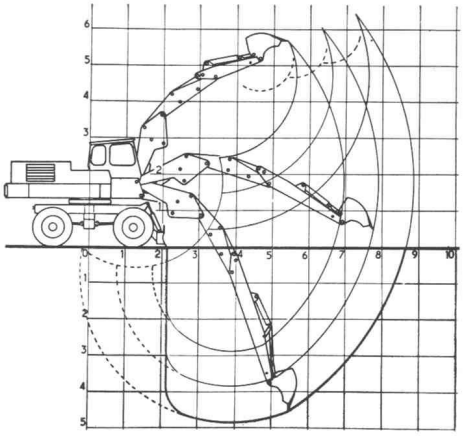

TRACTEM – DIE WIRTSCHAFTLICHE LÖSUNG

DSD EISEN UND MASCHINEN AG
SCHLIEREN-ZÜRICH POSTFACH INDUSTRIESTRASSE TELEFON 051 / 98 18 55 / 58

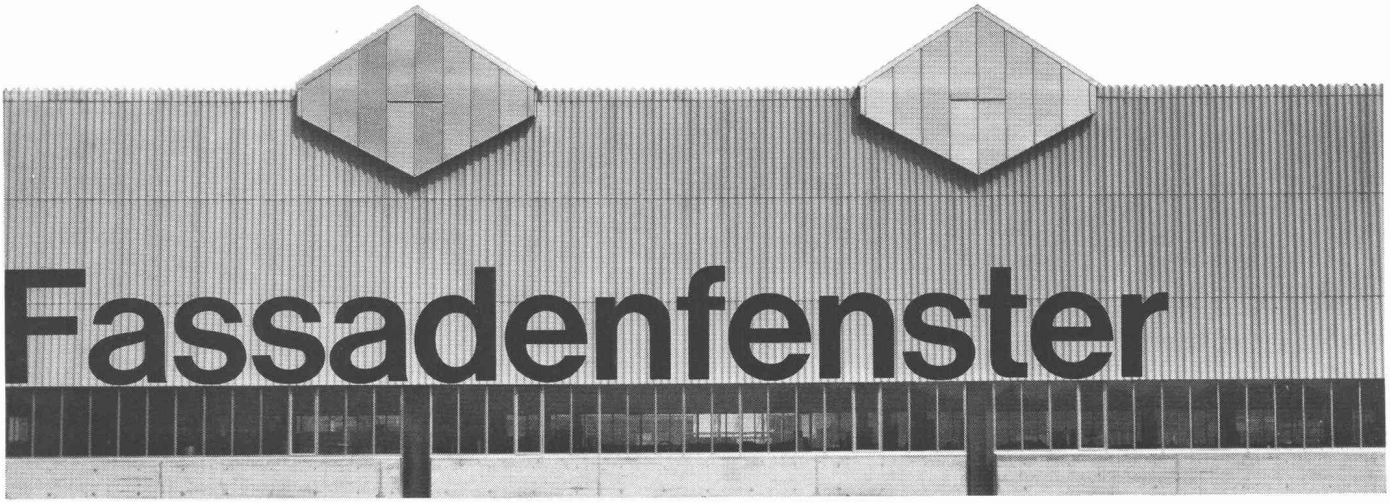

und

Siegfried Keller AG Wallisellen

Moderne Fensteranlagen für den Industrie- und Gewerbebau. Shedfenster, Acryl-Lichtkuppeln, Fassadenverglasungen, Oberlichter, Glas-Trennwände, Vordächer und alles, was dazu gehört.

Siegfried Keller AG
Metallbau
8304 Wallisellen-Zürich
Industriestrasse 45
Telefon 051 93 32 32

1007 Lausanne
19, route de Chavannes
Téléphone 021 24 94 29

3014 Bern
Wylerstrasse 61
Telefon 031 41 42 50

keller