Zeitschrift: Schweizerische Bauzeitung
Herausgeber: Verlags-AG der akademischen technischen Vereine
Band: 82 (1964)
Heft: 29

Werbung

Nutzungsbedingungen
Die ETH-Bibliothek ist die Anbieterin der digitalisierten Zeitschriften auf E-Periodica. Sie besitzt keine Urheberrechte an den Zeitschriften und ist nicht verantwortlich für deren Inhalte. Die Rechte liegen in der Regel bei den Herausgebern beziehungsweise den externen Rechteinhabern. Das Veröffentlichen von Bildern in Print- und Online-Publikationen sowie auf Social Media-Kanälen oder Webseiten ist nur mit vorheriger Genehmigung der Rechteinhaber erlaubt. Mehr erfahren

Conditions d'utilisation
L'ETH Library est le fournisseur des revues numérisées. Elle ne détient aucun droit d'auteur sur les revues et n'est pas responsable de leur contenu. En règle générale, les droits sont détenus par les éditeurs ou les détenteurs de droits externes. La reproduction d'images dans des publications imprimées ou en ligne ainsi que sur des canaux de médias sociaux ou des sites web n'est autorisée qu'avec l'accord préalable des détenteurs des droits. En savoir plus

Terms of use
The ETH Library is the provider of the digitised journals. It does not own any copyrights to the journals and is not responsible for their content. The rights usually lie with the publishers or the external rights holders. Publishing images in print and online publications, as well as on social media channels or websites, is only permitted with the prior consent of the rights holders. Find out more

Download PDF: 14.12.2025

ETH-Bibliothek Zürich, E-Periodica, https://www.e-periodica.ch

ELEMENTAG

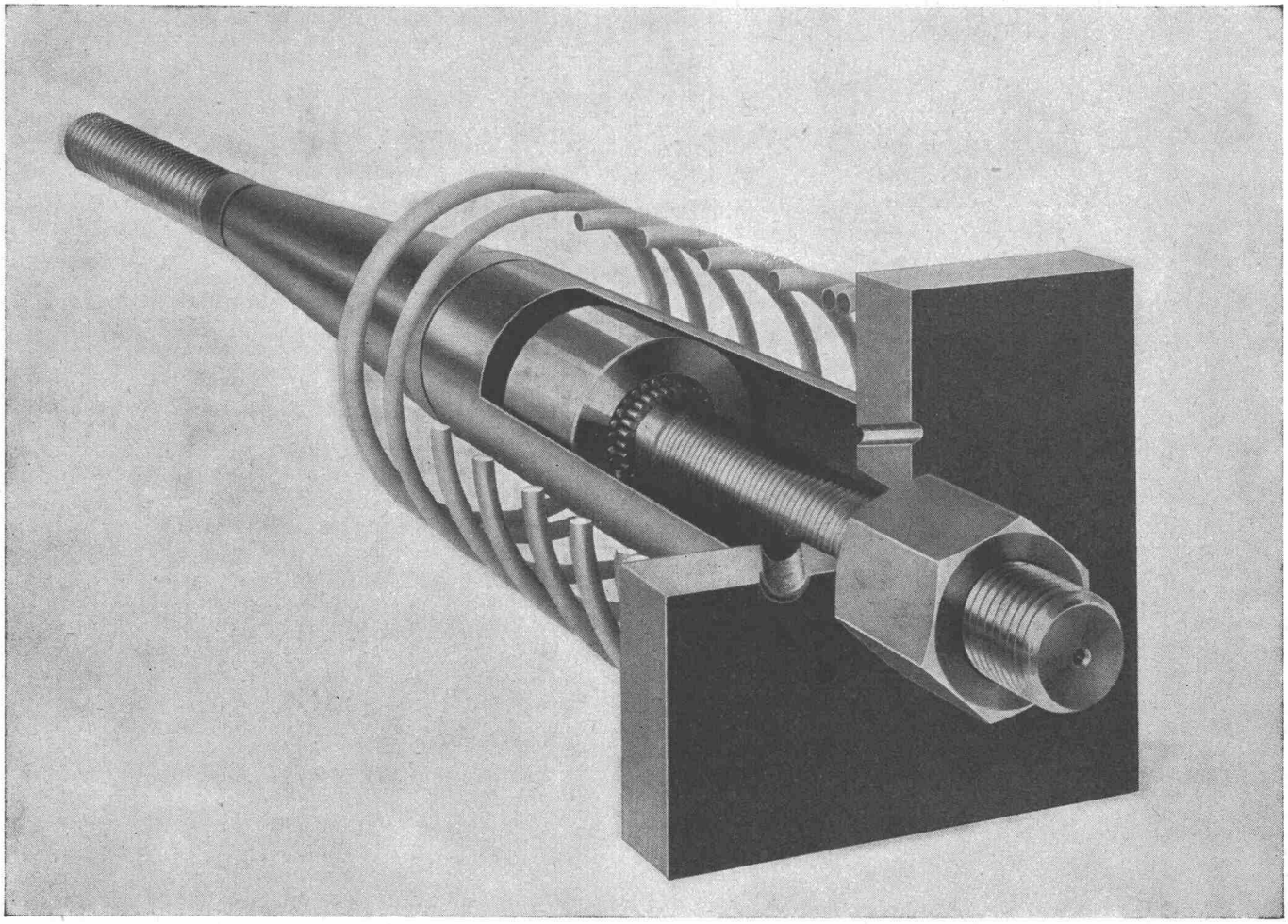

Vorspannkabel System PZ
Anker bis 275 t
Spannanker Fächeranker
Felsanker mit
Funktionskontrolle

Element AG Technisches Büro Bern
Telefon 031 46 18 14 Postfach Transit

Neuzeitlich bauen mit

HARTMANN

u. Co. AG Biel

Rolladen - Garagentore - Metallfenster und Fassaden

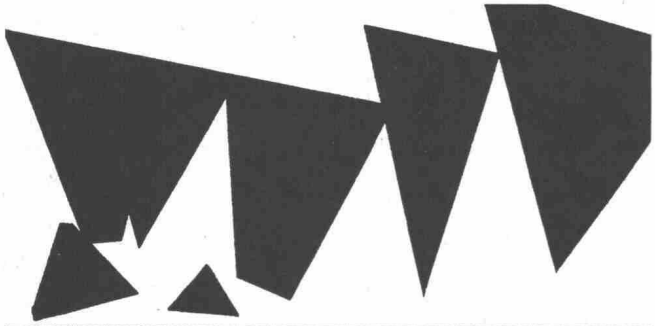

Lonsicar®

Der vielseitige Betonhartstoff
für starke Beanspruchung

Bezugsquellennachweis
und Beratung durch die Hersteller

LONZA AG BASEL

Bezugsquellennachweis:

Uni Tubes Limited (Zurich Branch)
Hohlstrasse 475 8048 Zürich Tel. 051 - 52 33 80

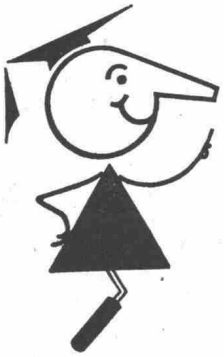

seit 1923

Tricosal®

BAU-CHEMIE TURGI AG BASEL 230016

Zement-Schnellbinde- und Dichtungsmittel, Plastifizierer, Verzögerer, Beton-Reinigungsmittel, Gipsverzögerer, Fugenbänder, Spritzbeton, Injektionen, Abdichtungen, Kunststoffe, Frostschutzmittel
Isolationen aus PVC-Folien 1—2 mm für Grundwasserwannen, Tunnels, Flachdächer usw.

STS **Schweiz. Technische Stellenvermittlung**
Service Technique Suisse de placement
Servizio Tecnico Svizzero di collocamento
Swiss Technical Service of employment

Zürich 4, Lutherstrasse 14, Telefon (051) 23 54 26. Telegrammadresse: STSINGENIEUR ZÜRICH. Für Stellensuchende Einschreibegebühr 3 Fr. für 3 Monate. Bewerber wollen Anmeldebogen verlangen. *Auskunft* über offene Stellen und *Weiterleitung* von Offerten erfolgt nur *gegenüber Eingeschriebenen.*

BAU-ABTEILUNG:

51 **Ingénieur-mécanicien** qualifié pour le bureau d'études, possédant une grande expérience dans le domaine des pompes industrielles (pompes centrifuges pour tous services et tous liquides, pompes à piston, pompes à vide) ou ayant du moins des bonnes connaissances dans les constructions de machines hydrauliqeus. Ateliers de constructions en Belgique.

65 **Biologen** oder **Chemiker** mit Praxis und Sprachkenntnissen, für nachstehende Aufgabengebiete: Organisation und Leitung der fachl. Dokumentationsabteilung — Literaturstudien — Sanitätsregistrierung — Beratung der Geschäftsleitung. Pharmaz. Laboratorium, Zürich.

79 Jeune **ingénieur-mécanicien,** possédant bonnes connaissances en chimie ou **ingénieur-chimiste,** possédant une formation mécanique pour la liaison entre le directeur technique, le gérant des ventes et les clients. Langues: français et anglais. Manufacture de produits chimiques. Montréal (Canada). Offres sur formule avion du STS.

87 Dipl. **Elektroingenieur** und **-techniker** mit Praxis, möglichst in Hoch- oder Niederspannungstechnik für das Konstruktionsbüro evtl. Versuchslokal. Fabrik elektr. Apparate. Nordwestschweiz.

123 **Ingénieur** ou **technicien** dans la trentaine étant à même de diriger sur plans techniques un département de manutention de céréales, soit les installations d'élévateurs et silos, de surveiller et entretenir/améliorer les installations fluviales et portuaires existantes, étudier et projeter des implantations nouvelles. De préférence candidat ayant une expérience des travaux hydrauliques et fluviaux. Connaissance de l'anglais indispensable. Suisse romande.

253 **Ingénieur** ou **technicien** diplômé, ayant de pratique dans le domaine de l'électronique, connaissant les transistors et semi-conducteurs, et si possible de bonnes connaissances en mécanique. Fabrique d'appareils électro-acoustiques et électro-mécaniques. Canton de Berne.

255 **Technicien-chimiste** diplômé comme adjoint de chef de la section de toxicologie industrielle et d'analyse de l'air pour contrôler le fonctionnement des installations de chauffage, l'analyse des effluents de cheminées et des émanations toxiques. Service d'hygiène d'une ville en Suisse romande.

263 Jüngerer **Heizungstechniker** oder **-zeichner** mit Praxis, für Projekt und Ausführung von Zentralheizungsanlagen, ferner: **Maschinentechniker** zur Einarbeitung in das Gebiet Heizung und Lüftung sowie Apparatekonstruktionen. Zürich.

INDUSTRIE-ABTEILUNG:

46 Dipl. **Tiefbautechniker** und **Tiefbau-** evtl. **Vermessungszeichner,** mit Praxis, für Projekt und Ausführung, haupts. von Strassenbauten. Ing.-Büro Tessin.

114 **Selbständiger Hochbautechniker,** für Planbearbeitung einer grösseren Ueberbauung (2 Hochhäuser), hauptsächlich Bürotätigkeit. Eintritt frühestens Herbst 1964, spätestens Frühjahr 1965. Arch.-Büro linkes Zürichseeufer.

120 **Tiefbau-** und **Eisenbetonzeichner** für zeichn. Arbeiten von Wasserversorgungen, Kanalisationen, Kläranlagen und Eisenbetonbauten. Ing.-Büro Nordwestschweiz, Zweigbüros in Zürich und Kt. Aargau.

142 Jüngerer **dipl. Architekt** oder qual. **Hochbauzeichner** für Vorplanung und Planung interessanter Objekte. Arch.-Büro Kt. Wallis.

178 **Hochbauzeichner** mit Praxis, für Bürotätigkeit, ferner: erfahrener **Hochbauführer,** der neben den Bauleitungen auch noch Werk- und Detailpläne herstellen kann. Arch.-Büro Zürich.

180 Jüngerer **Architekt, Hochbautechniker** oder **Zeichner** mit Praxis, für Bürotätigkeit. Arch.-Büro Berner Jura.

182 **Dessinateurs en béton armé,** ayant quelque pratique et connaissances élémentaires de la langue française. Bureau d'ingénieur à Lausanne.

184 **Hochbautechniker und -zeichner** mit Büro- und Bauplatzpraxis, für Planbearbeitung und Bauleitung. Arch.-Büro Kt. Aargau.

186 **Bauingenieur** und **Tiefbautechniker,** gute Statiker, für statische Berechnungen und Konstruktionen im Eisenbeton-, Tief- und Wasserbau. Ing.-Büro einer Elektrizitätsgesellschaft Nordwestschweiz.

188 **Hochbautechniker** oder **-zeichner** mit Praxis, für Planbearbeitung. Arch.-Büro Stadt am oberen Zürichsee.

190 Erfahrener **Hochbauzeichner,** selbständig in Herstellung von Werk- und Detailplänen für ein grosses Geschäftshaus. Eintritt August/September. Arch.-Büro Zürich.

192 **Hochbautechniker** mit einigen Jahren Büro- und Bauplatzpraxis, geeignet, den Büroinhaber zu vertreten. Arch.-Büro Zürich.

194 **Bauingenieur** und **Tiefbautechniker** mit Praxis im Tiefbau und Wasserbau, für Projektierung und Bauleitung. Ingenieurbüro Zürich.

Seit über 50 Jahren
der bewährte Schutzanstrich
für Beton und Eisen
INERTOL
INERTOL AG WINTERTHUR
Zu beziehen durch Ihren Baustoff-Lieferanten

Gesucht für Bauleitung, Kraftwerkbauten und Strassenbauten im Tessin tüchtiger, erfahrener

Bauingenieur

mit einigen Jahren Praxis.

Komplette Offerte und Lohnansprüche an Ingenieurbüro **Dr. Ing. Lombardi und Ing. Gellera, Locarno,** Via A. Ciseri 3.

Gesucht

Bauzeichner oder Bautechniker

auf Architekturbüro in aufstrebender Ortschaft der Ostschweiz. Interessante, vielseitige Beschäftigung. Guter Leistungslohn, 5-Tage-Woche. Eintritt nach Uebereinkunft.

Offerten unter Chiffre L 66130 G an Publicitas St. Gallen.

Welche Strassen- und Tiefbaufirma

sucht einen jungen, erfahrenen und strebsamen Mitarbeiter? Biete grosse Beteiligung im Einsatz, erwarte Beteiligung am Gewinn!

Offerten unter Chiffre ZB 7438 an Mosse-Annoncen, 8023 Zürich.

Für den Unterhalt sowie für Neubauten unserer Kraftwerke, Staumauern, Strassen und Wohnhäuser
suchen wir

einen gewandten

Bautechniker

Es handelt sich um eine selbständige und interessante Dauerstelle mit guten Sozialleistungen (Werkwohnung, Pensionskasse, 5-Tage-Woche usw.).

Schriftliche Offerten mit den üblichen Unterlagen sind zu richten an die Direktion der

Kraftwerke Hinterrhein AG, Thusis

GIPS UNION

Dipl. Bauingenieur ETH oder EPUL

In unserem Hauptsitz in Zürich ist der Posten des Leiters des Technischen Büros neu zu besetzen.

Zur Uebernahme dieser ausbaufähigen Stelle suchen wir jüngeren, gewandten dipl. Bauingenieur ETH oder EPUL.

Tätigkeitsgebiet: Studium, Projektierung und Ausführung von Industrieanlagen.

Anforderungen: Selbständig und zuverlässig arbeitender Ingenieur mit Baustellen- und Büropraxis. Eignung zur Personalführung. Französische Sprachkenntnisse erwünscht.

Geboten wird: Weitgehend selbständige, interessante und vielseitige Tätigkeit, zeitgemässe Arbeitsbedingungen, Fünftagewoche, Pensionskasse.

Wir bitten, Bewerbungen mit den üblichen Unterlagen zu richten an

GIPS-UNION AG
Postfach, 8021 Zürich 1, Talstr. 83

Importante entreprise de Travaux publics et de Constructions à Genève cherche

Ingénieur civil

On demande:

praticien énergique, avec expérience d'organisateur de chantier, sachant assumer responsabilités. Qualités nécessaires aux relations avec la clientèle.

On offre:

Importants avantages sociaux, activités variées, situation d'avenir pour personne capable, semaine de 5 jours.

Offres **manuscrites** (il ne sera pas tenu compte des offres dactylographiées), indiquer âge, prétentions de traitement. Joindre photo et copies de certificats, curriculum vitae sous chiffre Z 250 635-18 à Publicitas Genève.

Entière discrétion assurée.

Wir suchen

dipl. Bauingenieur
(Schweizer)

für die selbständige Bearbeitung interessanter Projektierungs- und Studienarbeiten. Auf Wunsch ist späterer Einsatz auf Baustellen möglich; sowie

Ingenieur oder Techniker

als Stellvertreter des Leiters einer grösseren Kraftwerkbaustelle.

Jüngere Bewerber erhalten Gelegenheit zur Einarbeitung. Wir bieten entwicklungsfähige Stelle mit zeitgemässen Arbeitsbedingungen.
5-Tage-Woche, Kantine.

Offerten mit Curriculum vitae und Foto sowie mit Angabe der Gehaltsansprüche sind erbeten an
AG Conrad Zschokke, Tiefbauabteilung
Alfred-Escher-Strasse 57, Postfach **Zürich 27**

PAPIERFABRIK
CHAM AG

sucht einen

Bautechniker

oder

Hochbauzeichner

zur Bearbeitung interessanter Industrie- und Wohnbauvorhaben.

Der neue Mitarbeiter unseres Baubüros soll selbständig arbeiten können und ein guter Darsteller sein.

Eintritt: 1. August 1964 oder nach Vereinbarung.

Es handelt sich um eine Dauerstelle mit Pensionskasse und alternierender Fünftagewoche.

Bewerber bitten wir, ihre Offerte mit Lebenslauf, Schriftprobe, Zeugniskopien, Gehaltsansprüchen und Photo zu richten an die

DIREKTION DER PAPIERFABRIK CHAM AG, CHAM ZG

Wind- und wetterfest

Unser kittloses System mit horizontaler Verschraubung gewährleistet spannungsfreie Fassung der Gläser und dauerhafte Dichtheit.

JAKOB SCHERRER SÖHNE

Glasdachbau — unsere Spezialität seit 1907 Allmendstrasse 7 Zürich 2/59 Tel. 051/25 79 80

sucht
für die Bauleitung der Kraftwerke Vorderrhein AG

2 Bauingenieure oder Tiefbautechniker

als Assistenten der Losbauleiter der Staumauer Curnera und der Staumauer Sta. Maria.

Eintritt: Nach Vereinbarung.

Offerten sind erbeten an die

Nordostschweiz. Kraftwerke AG
Bauabteilung
5401 Baden, Tel. (056) 2 41 01

Republic of Iraq
Detailed Five Year Economic Plan
Samarra Hydro-Electric Project

Contract No. 1/5/19

The Ministry of Industry, Republic of Iraq, invites tenders from qualified firms for the supply and erection of the hydro-mechanical and electrical equipment and/or related civil engineering works of the **Samarra Hydro-Electric Project** consisting of

a power-house with three 28 MW generating units downstreams, the existing Samarra Barrage, a 132/33/11 kV substation, housing facilities.

Tender documents may be inspected and are sold from June 15, 1964 till September 15, 1964 at the Ministry of Industry, Baghdad, and the Consulate of the Republic of Iraq at Geneva, 72, rue de Lausanne.

Tenders must be delivered to the Ministry of Industry, Baghdad, on or before October 17, 1964.

The price of the tender documents is Sfr. 650.—.

Further Details may be obtained by application to the above mentioned office.

Dipl. Hochbautechniker HTL

kann auf Herbst 1964 folgende Arbeiten übernehmen:

Ausführungspläne, Ausschreibung Bauführung

für 3—4-Millionen-Objekt in der Zentralschweiz.

Offerten unter Chiffre A 39856-23 an Publicitas Luzern.

Buchhaltungssorgen?

Wir helfen Ihnen! Rufen Sie unser Büro an — und schon wird Ihre Buchhaltung durch unser geschultes Fachpersonal rasch und sauber erledigt. Wir erstellen für Sie auch die AHV-, WUST- und STEUER-Abrechnungen.

Verlangen Sie eine unverbindliche Beratung.

Buha GmbH. Buchhaltungsservice für Handel und Gewerbe
Forchstrasse 33
Zürich 7/32
Telefon 47 07 40

Suiselectra

Schweizerische Elektrizitäts- und Verkehrsgesellschaft

Für unsere Ingenieurabteilung, welche sich mit Studien, Projektierung und Ausführung bedeutender Objekte im In- und Ausland befasst, suchen wir für die Gebiete des Kraftwerkbaues (hydroelektrische Anlagen, thermische Zentralen, Reaktoren) sowie des Strassen-, Tunnel- und Brückenbaues,

Bauingenieure

für die Projektierung und Berechnung,

Bautechniker

für die konstruktive Bearbeitung von Projekten sowie

Eisenbeton- u. Tiefbauzeichner

für die Ausführung aller im Gebiete des Tiefbaus vorkommenden zeichnerischen Arbeiten.

Wir bieten interessante und vielseitige, bei entsprechender Eignung selbständige Tätigkeit in neuzeitlichem Betrieb mit zeitgemässen Anstellungsbedingungen, 5-Tage-Woche, Pensionskasse.

Bewerbungen mit den üblichen Unterlagen sind erbeten an die Schweizerische Elektrizitäts- und Verkehrsgesellschaft (Suiselectra), Malzgasse 32, 4000 Basel 10 (Tel. 061/25 94 30).

In unsere Abteilung für Brücken- und Hochbau suchen wir auf Spätsommer, evtl. Jahresanfang

dipl. Bauingenieur

Anforderungen:

1 bis 3 Jahre Praxis, vorzugsweise im Eisenbetonbau; begabter Statiker, Interesse an Entwurf und Konstruktion; Sinn für Teamwork.

Geboten wird:

Angenehmes Arbeitsklima in kleiner Gruppe; interessante Aufgaben, vorwiegend auf dem Gebiet des Brükkenbaus; 5-Tage-Woche; gute Honorierung.

Offerten an

F. Preisig, dipl. Ing. ETH/SIA
Oerlikonerstrasse 38, **Zürich 11/57,** Tel. (051) 46 88 33

Volkswirtschaftsdepartement des Kantons Thurgau

Beim **kantonalen Meliorationsamt in Frauenfeld** sind folgende Stellen zu besetzen:

1 Kultur- oder Bauingenieur

zur Betreuung von Güterzusammenlegungen und anderen Meliorationsarbeiten

1 Vermessungs- od. Tiefbautechniker

für Projektierungs- und Bauleitungsarbeiten

1 Architekt oder Hochbautechniker

zur Bearbeitung und Leitung der landwirtschaftlichen Hochbauprojekte

1 Zeichner oder Zeichnerin

zur Erstellung und Nachführung von Entwässerungsplänen

Wir bieten:

— Zeitgemässes Salär im Rahmen des neuen Besoldungsregulatives

— 5-Tage-Woche, Pensionskasse

— Weitgehend selbständige, interessante und vielseitige Tätigkeit in angenehmem Arbeitsklima.

Anmeldung:

Bis **15. August 1964** an das Volkswirtschaftsdepartement des Kantons Thurgau unter Beilage von Lebenslauf, Zeugnisabschriften, Photo, Angaben über die bisherige Tätigkeit und Gehaltsansprüche.

Auskunft:

Kantonales Meliorationsamt, Frauenfeld,
Tel. (054) 7 31 61, intern 246

Frauenfeld, 2. Juli 1964

Volkswirtschaftsdepartement
des Kantons Thurgau
Ballmoos

Lugano

Ingenieurbüruo sucht erfahrene

Tiefbautechniker

und

Eisenbetonzeichner

für interessante Aufträge im Hoch-, Tief- und Brückenbau. Alternierende 5-Tage-Woche, angenehme, moderne Arbeitsbedingungen; abwechslungsreiche Tätigkeit.
Für begabte Bewerber entwicklungsreiche Stelle.
Handschriftlche Offerten mit den üblichen Unterlagen an Studio d'Ingegneria Luigi Pini, Ing. Cons. A.S.I.C., Lugano

Centre Européen de Technologie Spatiale a construire aux Pays-Bas

Annonce préalable d'appels d'offres envisagés pour la construction des bâtiments

L'Organisation Européenne de Recherches Spatiales se propose de lancer des appels d'offres portant sur les travaux de construction se diviseront en trois groupes; chaque tions mécaniques et électriques des laboratoires, bureaux, ateliers, halls de montage, etc., du Centre Européen de Technologie Spatiale à construire aux Pays-Bas.

Le Centre se composera de plusieurs bâtiments dont la superficie totale s'élèvera à 30 000 mètres carrés. Les travaux de construction se diviseront en trois groupes; chaque groupe de travaux fera l'objet d'un appel d'offres distinct.

Les travaux de construction débuteront en automne 1964 et les bâtiments devront être prêts à être occupés en automne 1966.

Les appels d'offres ne seront adressés qu'aux entreprises agréées par l'Organisation comme étant qualifiées pour l'exécution du travail. Les firmes intéressées sont donc invitées à fournir les renseignements suivants:

I. Raison sociale et adresse complètes de la firme.

II. Adresse du siège social de la firme si elle diffère de la précédente.

III. Organisation et forme juridique de la firme.

IV. Documents attestant la capacité financière de la firme.

V. Justification de la compétence technique de la firme.

VI. Description sommaire des travaux analogues exécutés par la firme.

VII. Tous autres renseignements pertinents.

Les renseignements et documents indiqués ci-dessus devront être établis en double exemplaire; l'original sera envoyé à l'Organisation à son adresse provisoire de Delft: Mijnbouwplein 11, Delft, Pays-Bas, et l'autre exemplaire à Steensen et Varming, Ingénieurs-conseils, bureaux de l'ESTEC, Tagensvej 85, Copenhague N, Danemark, Conseils de l'Organisation, et devront parvenir le 27 juillet 1964 au plus tard.

Les langues officielles de l'Organisation sont le français et l'anglais.

Les documents relatifs à l'adjudication seront adressés en temps utile aux entreprises considérées comme qualifiées pour entreprendre le travail.

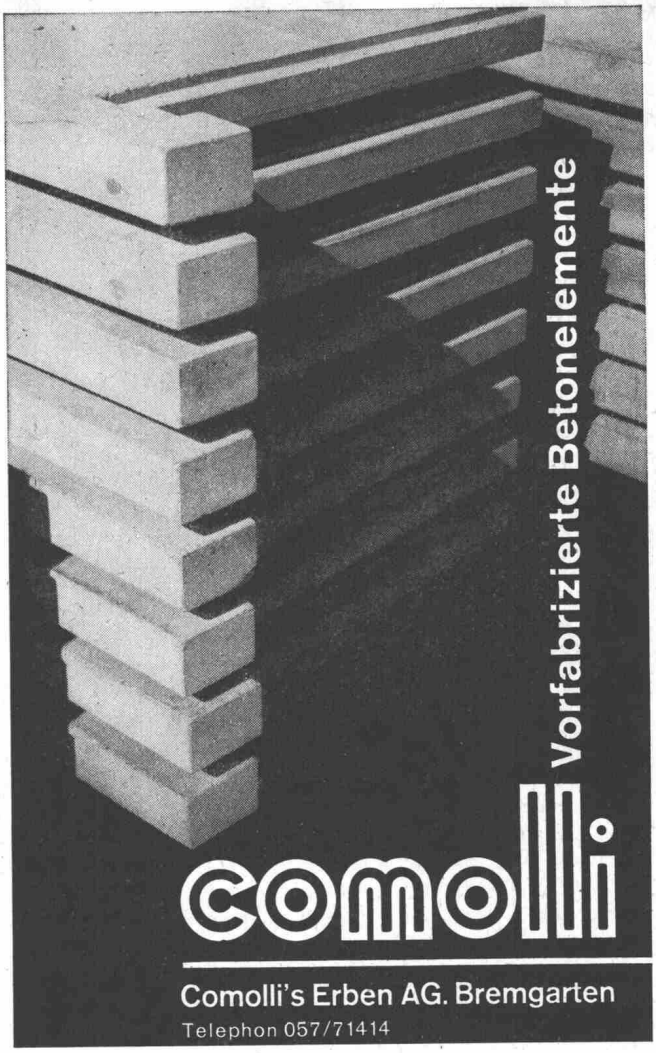

fensterfabrik
neururer-wismer
8048 zürich, tel. 52 63 45

normen
spezial

kurzfristig
gut preiswert

DIREKTION DER ÖFFENTLICHEN BAUTEN DES KANTONS ZÜRICH

Das **Tiefbauamt des Kantons Zürich** sucht nach Horgen für die

Leitung des Feldlaboratoriums der Nationalstrasse N3

jüngeren Ingenieur oder Tiefbautechniker mit Baupraxis

Kenntnisse in der Erdbaumechanik erwünscht.

Aufgabenkreis: Leitung eines eingearbeiteten Laborteams, Beratung der Bauleitung bei erdbaumechanischen Problemen, Abfassen von Berichten.

Die Besoldung ist zeitgemäss und richtet sich nach der Besoldungsverordnung (zurzeit in Revision).

Interessenten, die sich über die erforderliche Ausbildung ausweisen können, richten ihr Angebot unter Beilage der üblichen Unterlagen an das **Tiefbauamt des Kantons Zürich,** Strassenbaulaboratorium, Dammstrasse 1, **Dietikon,** Tel. (051) 88 15 14.

Erstarrte Musik

nannte ein edler Philosoph die Baukunst. Im heutigen Zeitalter ist auch noch sehr viel Technik und Rechnerei dabei. Liegenschaften wollen geschätzt sein, es gilt Berechnungen anzustellen und Studien über die Ausnützungsmöglichkeiten auszuarbeiten. Wenn Sie solche Aufgaben reizen, und Sie über eine mehrjährige, einschlägige Praxis verfügen, dann können Sie als

dipl. Architekt oder Hochbautechniker

ein geschätzter Mitarbeiter unserer Hypothekarabteilung werden. Wir anvertrauen Ihnen dann auch die Kontrolle von Baustellen, die bauliche Betreuung unserer eigenen Liegenschaften, ferner interessante Planungs- und Bauaufgaben im Rahmen des bankeigenen Bauprogramms.

Wir freuen uns, wenn Sie über den gebotenen Posten mehr erfahren wollen. Melden Sie sich bitte bei unserer Personalabteilung. Mit geeigneten Kandidaten sprechen wir uns auf telefonische Anmeldung hin gerne über ihre zukünftigen Aufgaben aus und sind für sorgfältige Einarbeitung bemüht.

BANK LEU

BANK LEU & CO. AG. ZÜRICH
Bahnhofstr. 32 Tel. 051 23 26 60

Stadt Chur

Beim **Bau- und Vermessungsamt der Stadt Chur** ist die neugeschaffene Stelle eines

Zeichners für die Planungsabteilung

zu besetzen.

Aufgabenkreis:
Mithilfe bei der Stadt- und Verkehrsplanung, Ausarbeiten von Baulinien- und Quartierplänen, statistische Erhebungen. Einem gut ausgewiesenen und interessierten Zeichner bietet sich Gelegenheit, sich in dieses Gebiet einzuarbeiten.

Es wird verlangt:
Abgeschlossene Zeichnerlehre oder entsprechende Ausbildung. Sinn und Verständnis für die oben genannten Aufgaben.

Es wird geboten:
Besoldung gemäss städt. Verordnung, je nach Alter und Erfahrung: Gehaltsklasse 8—11, Fr. 11 600.— bis Fr. 16 800.—, inkl. 15 % Teuerungszulage, zuzüglich Fr. 480.— Familienzulage und Fr. 300.— Kinderzulage. Gut ausgebaute Personalversicherung. Volle 5-Tage-Woche.

Anmeldungen sind erbeten an das **Bau- und Vermessungsamt der Stadt Chur,** Masanserstrasse 2 (Tel. 2 21 12), unter Beilage der üblichen Ausweise.

Chur, den 10. Juli 1964 Der Stadtpräsident: Sprecher

Im Hochbauamt der Baudirektion Biel ist die Stelle des

Bauinspektors

(Hochbautechniker oder Architekt)

neu zu besetzen.

Wir erwarten: Klare Urteilsbildung, Gewandtheit in Verhandlungen und schriftlichem Verkehr, Selbständigkeit. Kenntnis der Bautechnik, Verständnis für architektonische und städtebauliche Probleme, Deutsch- und Französischkenntnisse.

Wir bieten: Verantwortungsvolle Tätigkeit, Möglichkeiten zur Entwicklung persönlicher Initiative. Entlöhnung im Rahmen der städtischen Besoldungsordnung. 5-Tage-Woche, ausgebaute Pensions-, Unfall- und Krankenkasse.

Bewerbungen: Das Pflichtenheft kann auf dem Hochbauamt, Sekretariat, eingesehen oder verlangt werden. Die Bewerbungen, mit Handschriftmuster und Photo, sind bis zum **5. August 1964** an die Baudirektion Biel, Zentralplatz 49, zu richten.

Biel, den 7. Juli 1964

Städtische Baudirektion Biel
Der Direktor:
Rauber

Beim **Stadtbauamt Olten** sind folgende Stellen zu besetzen:

Chef der Tiefbauabteilung

(zufolge Pensionierung des bisherigen Stelleninhabers)

Aufgabenkreis: Leitung des städt. Tiefbauwesens und des städt. Werkhofes. Ueberwachung der Bauaufgaben im Gebiete des allgemeinen Tiefbaues wie Strassenbauten, Kanalisationen usw. und deren Unterhalt. Bearbeitung von Strassen- und Verkehrsproblemen.

Anforderungen: Dipl. Bauingenieur oder Tiefbautechniker mit vielseitiger Praxis. Befähigung zur Führung eines Mitarbeiterstabes und zur Organisation eines Betriebes von ca. 35 Arbeitern.

Besoldung: Klasse 3 der städt. Arbeits- und Gehaltsordnung Fr. 19 212.— bis Fr. 24 192.— inkl. Teuerungszulage zurzeit 12,3 %, zuzüglich Familienzulage Fr. 480.— pro Jahr sowie Kinderzulage Fr. 360.— pro Kind und Jahr.

Tiefbautechniker

Aufgabenkreis: Stellvertreter des Chefs der Tiefbauabteilung. Selbständige Projektierung von Strassen und Kanalisationen sowie Bauleitung. Geländeaufnahmen.

Anforderungen: Diplom als Tiefbautechniker.

Besoldung: Klasse 5 der städt. Arbeits- und Gehaltsordnung Fr. 16 452.— bis Fr. 21 069.— inkl. Teuerungszulage zurzeit 12,3 %, zuzüglich Familienzulage Fr. 480.— pro Jahr sowie Kinderzulage Fr. 360.— pro Kind und Jahr.

Tiefbauzeichner

Aufgabenkreis: Weitgehend selbständige Projektierungsarbeiten sowie Bauführungen für Strassen- und Kanalisationsbauten.

Anforderungen: Lehrabschluss als Tiefbau- oder Vermessungszeichner.

Besoldung: Klasse 10 der städt. Arbeits- und Gehaltsordnung Fr. 12 132.— bis Fr. 16 104.—, inkl. Teuerungszulage zurzeit 12,3 %, zuzüglich Familienzulage Fr. 480.— pro Jahr sowie Kinderzulage Fr. 360.— pro Kind und Jahr.

Bei der Festsetzung des Anfangsgehaltes wird für alle Stellen die frühere Tätigkeit berücksichtigt. Beitritt zur städt. Pensionskasse obligatorisch. Jeden zweiten Samstag frei. Bewerber sind gebeten, ihre Anmeldungen bis zum 17. August 1964 an das Stadtbauamt Olten, Amthausquai 23, einzureichen. Sie hat zu enthalten: Personalien, Lebenslauf, Bildung, bisherige Tätigkeit, militärische Einteilung, allfällige Referenzen; beizulegen sind Zeugniskopien und Photo.

Die Offerten werden vertraulich behandelt. Weitere Auskunft erteilt das Stadtbauamt, Tel. (062) 5 47 51.

Stadtbauamt Olten

28jähriger

Bauführer

versiert in allen einschlägigen Arbeiten, sucht neuen Wirkungskreis in Architekturbüro. Zürich oder Umgebung.
Offerten unter Chiffre ZF 7469, Mosse-Annoncen, 8023 Zürich.

Stadt Thun

Wegen Berufung des bisherigen Amtsinhabers durch eine grössere Schweizer Stadt wird die Stelle des

Stadtbaumeisters
von Thun

zur Wiederbesetzung ausgeschrieben.

Aufgabenbereich: Leitung des gesamten Bauwesens der Stadt als oberster Beamter des Stadtbauamtes mit den Abteilungen
— Stadtplanung
— Hochbau und Bauinspektorat
— Tiefbau und Werkhof
Mitarbeit in kulturellen Aufgaben

Anforderungen: Architekt (Inhaber eines Hochschuldiploms werden bevorzugt), Praxis in leitender Stellung, Verständnis und Fähigkeiten für die Orts- und Regionalplanung sowie für die Erhaltung von Baudenkmälern in der Altstadt und den Schutz des Landschaftsbildes, Bereitschaft zur Zusammenarbeit.

Angebot: Interessante, vielseitige und selbständige Tätigkeit
Besoldung im Rahmen der 1. Klasse der städt. Besoldungsordnung

Bewerbungen sind bis 25. Juli 1964 zu richten an die Stadtkanzlei Thun.

Eventuelle **Auskünfte** erteilt der Stadtschreiber.

Namens des Gemeinderates der Stadt Thun:

Der Stadtpräsident: Baumgartner

Der Stadtschreiber: Schärer

Zu verkaufen sehr gut erhaltener

Wohnwagen

mit 4 Schlafgelegenheiten, Gasherd mit Backofen, Eisschrank usw., mit grossem Anbauzelt, Fr. 3000.—.
Tel. (071) 24 35 34

Baumaschinen

Verkauf
Vermietung
Service

Flottmann
Goodman
Diamond
Pettibone-Mulliken
Robbins
Söding & Halbach

kamag

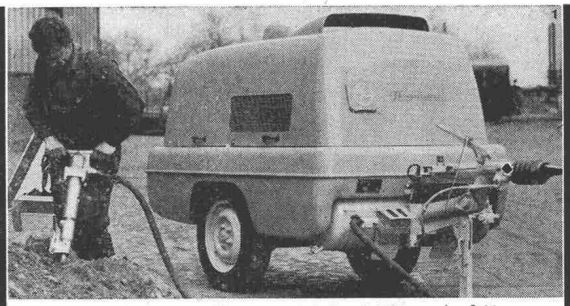

neuer, lärmarmer, vollkommen luftgekühlter 4 m³-Kompressor

Kraft- und Arbeitsmaschinen AG
Schlieren-Zürich Tel. 051/98 92 88

Gemeinde Wettingen

Stellenausschreibung

Auf den 1. Oktober 1964 ist die Stelle des

Chefs des Tiefbauamtes

der Gemeinde Wettingen neu zu besetzen.

Aufgabenkreis: Leitung des Tiefbauamtes und des Werkbetriebes, Aufsicht über den Unterhalt des Strassen- und Kanalisationsnetzes und des Abfuhrwesens, Planung und Projektierung von Strassen, Kanalisationen und öffentlichen Anlagen, Verkehrsplanung und allgemeine Planung.

Anforderungen: Abgeschlossenes Studium als Bau-Ing. oder Tiefbautechniker und entsprechende Praxis, Gewandtheit im mündlichen und schriftlichen Ausdruck, Eignung zur Personalführung.

Wir bieten: gutes Arbeitsteam, fortschrittliche Besoldung, jährliche Treueprämien, 5-Tage-Woche, Pensionskasse.

Anmeldungen sind unter Beilage der Ausweise über das Studium und die bisherige Tätigkeit mit Angaben über die Gehaltsansprüche bis spätestens **30. Juli 1964** dem Gemeindeammannamt Wettingen einzureichen.

Wettingen, 8. Juli 1964

Der Gemeinderat

EWZ

Wir suchen für unser Leitungsbaubüro einen

Vermessungs- oder Tiefbauzeichner

mit abgeschlossener Lehre.

Sie finden bei uns neuzeitliche Anstellungsbedingungen und ein angenehmes Betriebsklima.

Ihre handschriftliche Bewerbung erwarten wir gerne mit Beilage von Lebenslauf, Zeugnisabschriften und Photo.

Elektrizitätswerk der Stadt Zürich
Postfach Zürich 23

Beim Tiefbauamt des Kantons Basel-Landschaft ist der Posten eines dritten

Kreisingenieurs

zu besetzen.

Aufgaben: Bearbeitung von Strassenbauprojekten und Fragen des allgemeinen Tief- und Wasserbaues sowie der Strassenplanung von einem der drei Kreise des Kantons.

Anforderungen: Ingenieur oder Techniker mit entsprechender Erfahrung. Fähigkeit in Ausdruck und Verhandlung, selbständige Tätigkeit.

Fortschrittliches Salär; alternierende 5-Tage-Woche.

Schriftliche Anmeldung mit Lebenslauf, Photo und Zeugnisunterlagen sind bis 1. August 1964 an die unterzeichnete Amtsstelle einzureichen.

Liestal, den 2. Juli 1964.

Baudirektion Baselland

Für die technische und zeichnerische Bearbeitung von grossen Bauvorhaben (Wohnungsbau z. Teil total vorfabriziert, Geschäftshäuser, Siedlungen, öffentliche Bauten) suche ich zwei tüchtige

Bauzeichner

Anforderungen: saubere Berufsauffassung, einwandfreier Charakter; wenn möglich einige Jahre praktische Tätigkeit. Sinn für Teamarbeit.

Geboten wird: interessante Projekte, gründliche Einarbeitung in alle Probleme moderner Baumethoden, im Rahmen eines grossen Büros. Dauerstelle mit sehr guten Arbeits- und Anstellungsverhältnissen.

Interessenten melden sich telefonisch bei **Eduard Helfer, Architekt, Bern, Tel. (031) 44 62 44.**

Bauführer/Bautechniker

gesucht für Büro- und Baustelle mit mehrjähriger Praxis und an selbständiges Arbeiten gewöhnt. 5-Tage-Woche.

Interessenten wenden sich an **Fr. Herrmann,** Architekt SIA, Obere Zäune 10, **Zürich 1.** Tel. 051 / 34 10 51

Dipl.-Bauingenieur

Ausländer, mit 9jähriger Büro- und Baustellenpraxis, sucht neuen Wirkungskreis in Büro oder grösserer Baustelle ab 1. August 1964.
Sprachen: Deutsch und Französisch.
Offerten unter Chiffre P 4133 N an **Publicitas Neuchâtel.**

Stellenausschreibung

Das **Baudepartement des Kantons Basel-Stadt (Hochbauamt)** sucht zur Ergänzung seines Teams für die Mitarbeit an der Planung, Projektierung und Ausführung interessanter öffentlicher Bauaufgaben initiative Fachleute:

1. Hochbautechniker
2. Bauführer

Erfordernisse:

Für Techniker: Abgeschlossene Fachausbildung als Hochbautechniker, Büro- und Bauplatzpraxis erwünscht.

Für Bauführer: Ausbildung als Bauführer, mehrjährige Praxis in Architekturbüros bei grösseren Bauten.
Geboten wird selbständige, abwechslungsreiche Tätigkeit in gutem Arbeitsklima.

Amtsantritt und Besoldung (im Rahmen der gesetzlichen Bestimmungen) nach Uebereinkunft. Die Pensionsverhältnisse sowie die Witwen- und Waisenfürsorge sind vorbildlich geregelt. 5-Tage-Woche.

Anmeldungen von Bewerbern schweizerischer Nationalität mit Angaben über Bildungsgang und bisherige Tätigkeit usw. sind erbeten **bis spätestens 22. August 1964** an das Sekretariat des Baudepartementes, 4001 Basel 1 (Fächer).

Basel, den 11. Juli 1964

Baudepartement Basel-Stadt

Stellenausschreibung

Zur Ergänzung des Personals sucht das **Baudepartement des Kantons Basel-Stadt (Hochbauamt)**

Bauverwalter

für den Unterhalt der Schul- und öffentlichen Gebäude.

Erfordernisse: Der Bauverwalter hat in einem zugeteilten Rayon den Unterhalt und die damit verbundenen Bauarbeiten selbständig anzuordnen und zu überwachen. Dazu gehören auch kleinere Planarbeiten und Kostenvoranschläge. Mehrjährige Praxis als Hochbautechniker oder als Hochbauzeichner mit Bauführererfahrung erforderlich. Erwünscht ist Geschick im schriftlichen Ausdruck und im Verhandeln mit Institutsvorstehern und Behörden.
Interessanter Aufgabenkreis für initiativen Fachmann, der Freude an selbständiger Arbeit hat.

Amtsantritt und Besoldung (im Rahmen der gesetzlichen Bestimmungen) nach Uebereinkunft. Die Pensionsverhältnisse sowie die Witwen- und Waisenfürsorge sind vorbildlich geregelt. 5-Tage-Woche.

Anmeldungen von Bewerbern schweizerischer Nationalität mit Angaben über Bildungsgang und bisherige Tätigkeit usw. sind erbeten **bis spätestens 22. August 1964** an das Sekretariat des Baudepartementes, 4001 Basel 1 (Fächer).

Basel, den 11. Juli 1964 Baudepartement Basel-Stadt

Erfahrener Bauführer übernimmt auf Frühjahr 1965

selbständige Bauführung

von Hochbauten in der Zentralschweiz. Grossbaustelle bevorzugt. Honorierung gemäss SIA.
Offerten unter Chiffre ZA 7518 an Mosse-Annoncen, 8023 Zürich.

MERK für Hebezeuge

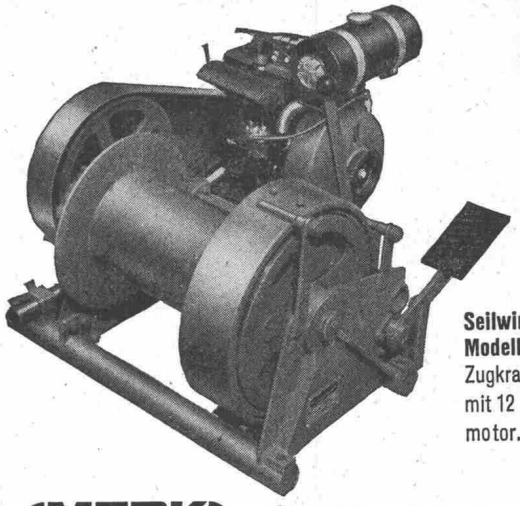

Seilwinde Modell PX 12
Zugkraft 1200 kg mit 12 PS Benzinmotor.

MERK-Seilwinden

in vielen Ausführungen bis 20.000 kg Zugkraft für höchste Ansprüche.

Verlangen Sie Offerte über das zweckmässigste Modell unter Angabe der Betriebsbedingungen.

Hans Merk Maschinenfabrik Dietikon/ZH
Telefon 051/88 91 21

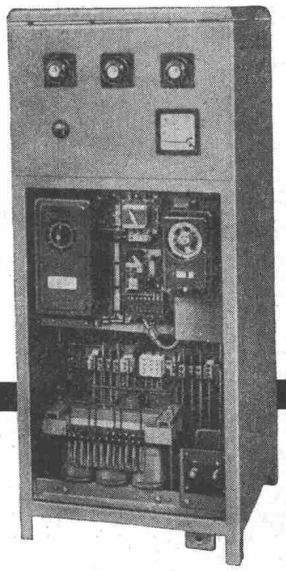

Der Bertschinger-Servicedienst steht auch Ihnen zur Verfügung

Dreiphasen-Ladegleichrichter
aus unserer normalisierten Typenreihe für Fahrzeugbatterien

Walter Bertschinger AG, Luzern
Lindenstrasse 15 Telephon 041 27574

Gesucht auf dem Platz Zürich

Lehrstelle als Hochbauzeichnerin

für Tochter mit 3 Jahren Gymnasium. Kenntnisse in Maschinenschreiben und Stenographie. Auf Herbst 64 oder Frühjahr 65.
H. Bachmann, Seestrasse 988, Meilen, Tel. 73 11 17

Wir suchen für die vielfältigen Arbeiten in unserem Baubüro

BAUTECHNIKER

oder

BAUZEICHNER

für folgende Arbeiten:

KOSTENVORANSCHLÄGE
DEVIS
ABRECHNUNGEN
PLANBEARBEITUNG
BAUFÜHRUNGEN

Im Baubüro der Zentralverwaltung werden alle GLOBUS- und ABM-Projekte bearbeitet. Die Aufgabe ist demnach sehr vielseitig und lehrreich.

Globus

Personalabteilung Zentrale
Eichstrasse 27
8045 Zürich, Tel. 35 44 11, int. 243

Unser leistungsfähiges Architekturbüro sucht per sofort

Bauzeichner (in)

Wir bieten eine vielseitige und sehr gut bezahlte Stelle in unserem flotten Arbeitsteam. 5-Tage-Woche. 3 Wochen bezahlte Ferien. Wir erwarten Sie gerne zu einer Besprechung.

quiba

Quiba AG, Manessestrasse 92, 8045 Zürich

Zu verkaufen

neu revidierter
Bagger

10 RB mit Hoch- und Tieflöffel.
Preis Fr. 35 000.—

Tel. (091) 9 51 75

MWB

Unsere Firma, in landschaftlich reizvoller Gegend des St. Galler Rheintales gelegen, offeriert einem tüchtigen

Statiker

eine führende Stellung. Wir wünschen einen Herrn, wenn möglich dipl. Ingenieur, mit praktischer Erfahrung auf dem Gebiete des allgemeinen Stahlbaues. Wir bieten ihm Gelegenheit, sich auch in die statischen Probleme der Anwendung von glasfaserverstärkten Kunststoffen in Verbindung mit Stahl einzuarbeiten.

Er wird der Geschäftsleitung direkt unterstellt.

Wir arbeiten 5 Tage in der Woche und haben fortschrittliche Sozialversicherungen.

Wir bitten Sie, Ihre Bewerbung handschriftlich mit Foto und Lebenslauf an untenstehende Direktion zu richten.

Wir sichern absolute Diskretion zu.

Direktion der **Metallwerk AG Buchs/SG**

Zu verkaufen für Raumgestaltung

Basler Vereinigungsfeier 1892		16,5 cm × 4,50 m
farbige Lithographie		
Basler Bundesfeier 1901	4 Stk.	22 cm × 5,85 m
Rundblick vom Säntis, Lithographie		24 cm × 4,36 m
Rundblick v. gr. Mythen	3 Stk.	24 cm × 3 m
Landi 1939		30 cm × 2,65 m

Für Hausaltar alte Wand-Bronzen.

Zu besichtigen: O. Brunner-Buser, Vogesenstrasse 31, Basel
Tel. 43 93 65

Zu verkaufen

1 Tieflade-Anhänger

Nutzlast 24 t, Plattformgrösse 5000 × 2500 mm

1 Sattel-Dreiseiten-Kippanhänger

Nutzlast ca. 11 t
Brückenmasse 5500 × 2300 mm, Inhalt ca. 6 m³
Beide Fahrzeuge sind neuwertig und können zu einem interessanten Preis sofort abgegeben werden.

E. Flückiger AG, Fahrzeugbau **Huttwil BE,** Tel. (063) 4 10 56

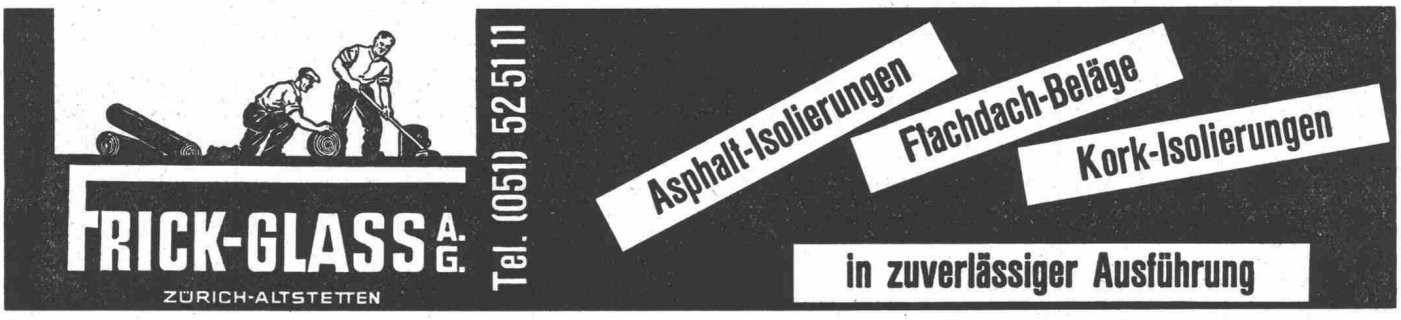

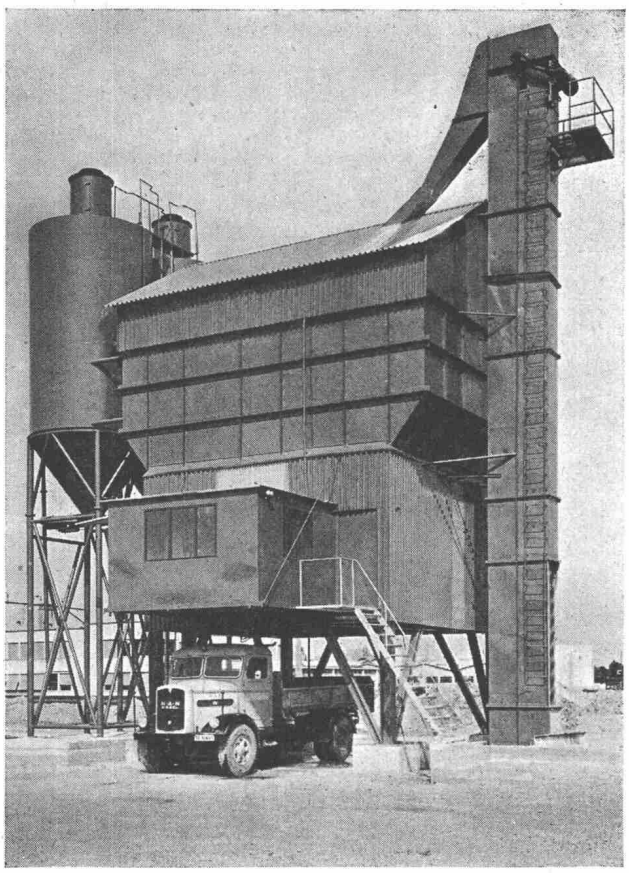

FEJMERT-Betonfabriken

mit FEJMERT-Zwangsmischer von S-1500 bis S-6500 Liter Fassungsvermögen; auch für Grossbaustellen geeignet.

Steuerungsmöglichkeiten:
vollelektronisch, halbautomatisch oder manuell.

Lieferung betriebsbereit.

Ersatzteillager und Kundendienst.

Referenzen.

Besichtigung der abgebildeten FEJMERT-Betonfabrik jederzeit nach Anmeldung möglich.

Die Erfahrung hat gezeigt, dass für wirtschaftlichen Betrieb von Betonfabriken mit Vorteil der FEJMERT-Zwangsmischer S-4250 Liter Füllvermögen = 3 m³ Frischbeton eingesetzt wird.

Sie benötigen somit keine Frischbeton-Vorsilo; keine Wartezeit der Lastwagen. Sie mischen gesamthaft in einem Spiel!

Ralf Griepenkerl

Hofbergstrasse 30, **Wil SG, Tel. (073) 6 37 50**

Architekt ETH/SIA

(29jährig), soeben aus dem Ausland zurückgekehrt, sucht per sofort interessanten Wirkungskreis auf dem Platze Bern.

Offerten mit Lohnangaben unter Chiffre OFA 4326 B an **Orell Füssli-Annoncen AG, Bern.**

Junger, an selbständiges Arbeiten gewöhnter

Hochbauzeichner

(Schweizer), **mit 3½jähriger Auslandspraxis,** bewandert in allen Gebieten, die auf einem Architekturbüro vorkommen, möchte zum Herbst wieder nach Zürich zurückkehren. Angebote unter Chiffre ZG 7492 an Mosse-Annoncen, 8023 Zürich.

Gesucht Tiefbautechniker (Schweizer) als

Bürochef

in kleineres Ingenieurbüro am unteren Zürichsee. Einige Jahre Praxis erwünscht. Projektierung und Bauleitung von Strassen-, Kanalisation- und Abwasseranlagen, Quartierplänen. Fürsorgekasse, 5-Tage-Woche, Erfolgsbeteiligung. Eine gute Stelle für einen guten Mann.

Offerten unter Chiffre ZT 7467 an Mosse-Annoncen, 8023 Zürich.

Aelterer Architekt mit vielseitiger Praxis im In- und Ausland, seit 17 Jahren auf dem Platze Zürich in Architekturbüros tätig, mit den städtischen Bauordnungen vertraut, übernimmt nunmehr noch Heimarbeiten von Privat oder Berufsstellen. — Offerten unter Chiffre ZR 1288 an Mosse-Annoncen, 8023 Zürich.

STEINER

KARL STEINER, Hagenholzstrasse 60, **8050 Zürich**

Tel. (051) 46 43 44

Ich suche für verschiedene Grossaufträge meiner Bau-Abteilung initiative, arbeitsfreudige, tüchtige

Hochbau-Techniker
Hochbau-Zeichner
Bauführer und Hilfsbauführer

Bitte senden Sie mir ein kurzes, handschriftliches Anmeldungsschreiben mit Lebenslauf, Foto und Zeugniskopien oder Referenzen.

Zum voraus besten Dank!

Stuag

sucht als Bauführer auf Grossbaustelle des Nationalstrassenbaus im Mittelland

Bauingenieure

und

Bautechniker

(Schweizer), vorzugsweise mit Hochschul- und Technikums-Bildung.

Es handelt sich um ausbaufähige Dauerstellen mit entsprechendem Gehalt und günstigen Personalversicherungen.

Ihre ausführliche Bewerbung senden Sie an den Personalchef der **Stuag, Effingerstrasse 14, Bern.**

Verwaltungsangestellter, Baufach/Bauzeichner, Schweizer, sucht neuen Wirkungskreis als

Technischer Beamter **Bauzeichner / Bauführer**

in Verwaltung oder Amt. Eintritt nach Vereinbarung. — Offerten unter Chiffre ZV 7523, Mosse-Annoncen, 8023 Zürich.

Stellenausschreibung

Das **Stadtplanbüro des Baudepartementes des Kantons Basel-Stadt** sucht

1 dipl. Tiefbautechniker

als Mitarbeiter des Verkehrsingenieurs bei der Planung von Verkehrsanlagen, wie Express-Strassen, Parkgaragen, Strassenkreuzungen usw.

Verlangt werden entsprechende Ausbildung, einwandfreier Leumund und gesundheitliche Tauglichkeit. Bewerber mit Erfahrung im Verkehrswesen erhalten den Vorzug.

Besoldung nach Uebereinkunft im Rahmen der gesetzlichen Vorschriften.

Handschriftliche Anmeldungen sind unter Angabe der Personalien, des Bildungsganges, der bisherigen Tätigkeit, der Gehaltsansprüche und des allfälligen Termins des Stellenantritts **bis spätestens 22. August 1964** an das Sekretariat des Baudepartementes, 4001 Basel 1 (Fächer), einzureichen.

Basel, den 11. Juli 1964

Baudepartement Basel-Stadt

Initiativer Bauzeichner, Schweizer, **sucht neue Stellung** als

Bauzeichner/Bauführer

in interessanten, verantwortungsvollen, selbständigen Arbeitsraum, in Aussen- wie Innendienst (In- oder Ausland). Eintritt nach Uebereinkunft.

Offerten unter Chiffre ZW 7517, Mosse-Annoncen, 8023 Zürich.

Konstrukteur

Praktiker, 39 Jahre, verh., wohnhaft Nähe Winterthur, aber ortsungebunden, bisher im Schiffs- und Stahlhochbau tätig, sucht neuen interessanten Wirkungskreis, auch in der allgemeinen Baubranche, wo er eine vielseitige 15jährige Konstruktionserfahrung verwerten kann. Auch Ausland.

Offerten unter Chiffre ZC 7440 an Mosse-Annoncen, 8023 Zürich.

Verwaltungsangestellter, versiert in Polizei- wie Zollwesen, mit mehrjähriger Praxis, möchte sich verändern und sucht Stellung als

Technischer Beamter

in Verwaltung oder Amt.
Offerten unter Chiffre ZS 7534, Mosse-Annoncen, 8023 Zürich.

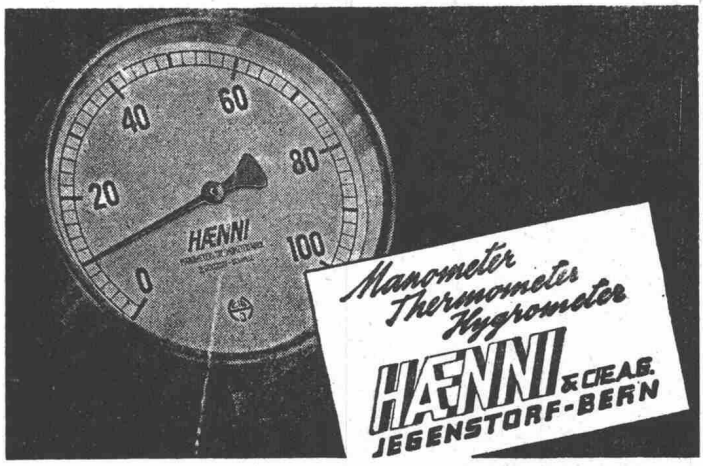

Wirtschaftlicher armieren mit fi-Rista Elementen armieren

Drahtwerke Fischer & Co.
Reinach AG Tel. (064) 61 55 55

Architekturmodelle in Gips, Holz, Plexiglas termingerecht und in tadelloser Ausführung

Architekturmodelle

Zaborowsky & Schalk
Neumarkt 10, Zürich 1
Tel. 24 42 46

EWZ

Für unseren in den Ruhestand tretenden

Chef der Abteilung Energieverteilung

suchen wir einen geeigneten Nachfolger.

Das Arbeitsgebiet der Abteilung umfasst den Bau und Betrieb aller städtischen Hoch- und Niederspannungs-Verteilnetze, mehrerer Unterwerke sowie der öffentlichen Beleuchtung in Zürich. Ferner sind ihr die Abteilung Hausinstallationen, die Zählerabteilung und das Tarifbüro angegliedert.

Für die erfolgreiche Tätigkeit unseres neuen Mitarbeiters sind ein abgeschlossenes Studium als Elektroingenieur an einer schweizerischen Hochschule sowie gute, in mehrjähriger Praxis erworbene Erfahrungen auf dem genannten Gebiet erwünscht. Die Festsetzung des Gehaltes erfolgt nach Vereinbarung entsprechend der Bedeutung der Aufgabe.

Wenn Sie für dieses Tätigkeitsgebiet Interesse haben und über die nötigen Voraussetzungen verfügen, erwarten wir gerne Ihr Dienstangebot mit den üblichen Unterlagen sowie mit Angabe des Gehaltsanspruches und frühestem Eintrittstermin an die Direktion des

Elektrizitätswerkes der Stadt Zürich
Postfach Zürich 23

Jüngerer Hochbauzeichner

mit Praxis, in ungekündigter Stellung, sucht neuen Wirkungskreis in Bauabteilung grösserer Firma oder Immobiliengeschäft. Platz Basel oder Zürich.

Offerten unter Chiffre ZP 1282 an Mosse-Annoncen, 8023 Zürich.

Gesucht

Bauführer oder Bautechniker

mit einigen Jahren ausgewiesener Praxis.

Aufgabe: Mithilfe in der Projektierung von Wohn-, Büro- und Fabrikationsgebäuden der Zementwarenindustrie im St. Galler Rheintal sowie anschliessende selbständige Bauleitung, eventuell spätere Mitarbeit im Betrieb möglich.

Eintritt: möglichst bald.

Anmeldungen unter Chiffre J 66464 G an Publicitas St. Gallen.

EMPA

Für die Besetzung der Stelle eines

Abteilungsvorstehers

an der Hauptabteilung B der Eidgenössischen Materialprüfungs- und Versuchsanstalt (EMPA) suchen wir

1 Hochschulchemiker
1 dipl. Bauingenieur

(ETH oder EPUL) und

1 dipl. Technikumschemiker

Interessenten sind gebeten, ihre Offerte an die **Eidgenössische Materialprüfungs- und Versuchsanstalt, Dübendorf,**

zu richten, wo auch über die besondere Natur der Tätigkeit der betreffenden Abteilungsvorsteher jede Auskunft erteilt wird.

Ingenieurbüro in Zürich sucht

Rechner oder Rechnerin

mit guten mathematischen Kenntnissen (Maturität) für die Lösung vielseitiger Aufgaben mittels elektronischer Computer.

Bei guten Anstellungsbedingungen (5-Tage-Woche) bieten wir Gelegenheit zu gründlicher Einführung in das zukunftsreiche Gebiet der elektronischen Datenverarbeitung.

Bewerbungen von jüngeren Schweizer Bürgern sind mit den üblichen Unterlagen zu richten unter Chiffre ZF 7520 an Mosse-Annoncen, 8023 Zürich.

Konstrukteur-Zeichnerin

mit Mittelschul- und Zeichnerausbildung (Praxis in Maschinenkonstruktion, Ventilationseinrichtungen und 7 Jahren Tiefbau und Baugeologie), verheiratet, sucht interessante Tages- oder Halbtagsstelle in Ingenieur- oder Architekturbüro in Zürich. Offerten mit Gehaltsangaben bitte unter Chiffre ZJ 1285, Mosse-Annoncen, 8023 Zürich.

Hochbauzeichner

sucht neue Arbeitsstelle in Luzern oder Umgebung. Ich bin Deutsch-Schweizer, zur Zeit in der West-Schweiz tätig. Vor allem möchte ich mich auf dem Sektor Bauführung und Kostenberechnung betätigen, evtl. als Stütze des Bauführers. Offerten unter Chiffre ZK 7483 an Mosse-Annoncen, 8023 Zürich.

Technische Bureaux in Lausanne

möbliert zu vermieten. Fläche ca. 120 m², Parkplatz.

Auskunft erteilt Tel. (021) 28 58 55

BÖHLER

PRESSLUFT-WERKZEUGE

Für Strassenbau, Steinbrüche, Bergbau, sowie für das gesamte Baugewerbe

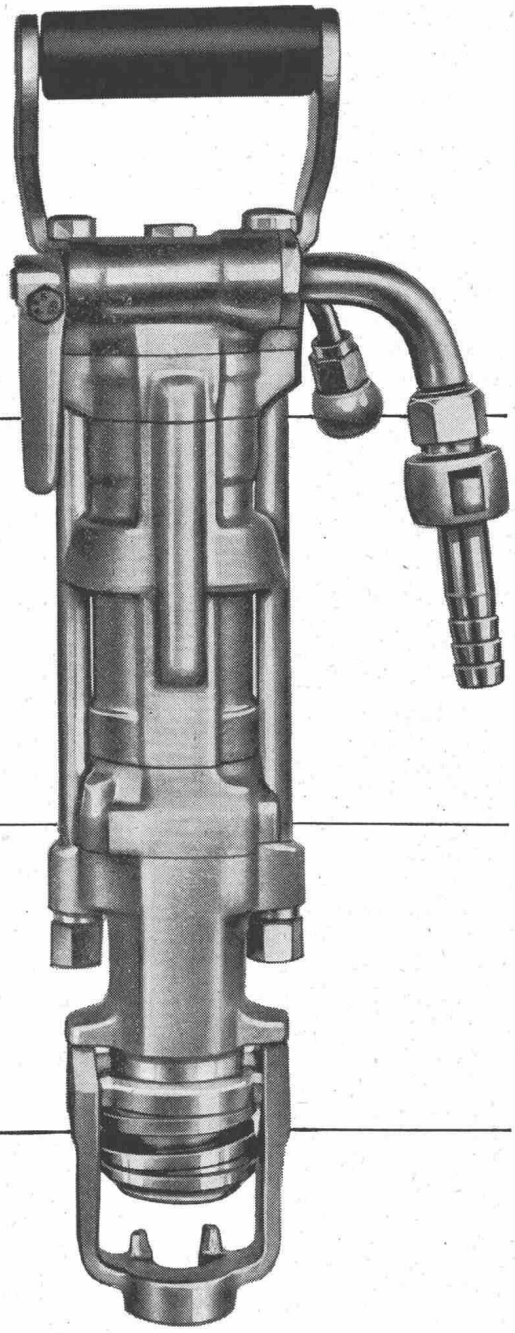

- Abbruchhämmer
- Abbauhämmer
- Bohrhämmer
- Bohrstützen
- Betonrüttler
- Böhleritbohrer
- Bohrkronen mit Einfachmeissel und Kreuzschneide
- Bohrwagen

- Stockhämmer
- Bildhauerhämmer
- Steinschleifmaschinen
- Keillochhämmer
- Poliermaschinen

Unsere technischen Mitarbeiter beraten Sie gerne!
Verlangen Sie Vorführung und Prospekte durch

GEBR. BÖHLER & CO. AG, WALLISELLEN
Edelstahlwerke – Telephon (051) 93 37 33

Charles **Keller** Wallisellen ZH

Baumaschinen von Weltruf!

Loadall Hydraulikbagger JCB 3c

Der neue JCB 3c ist eine Weiterentwicklung des bewährten JCB 3. Nebst seinen bekannten Vorzügen wie einzelne hydr. Abstützungen, seitwärts verschiebbarem Ausleger usw. wurde beim neuen Typ die Hydraulik verstärkt, der Arbeitsbereich vergrössert (max. Grabtiefe 4,1 m), die Kabine ganz geschlossen sowie die Frontschaufel vergrössert. Strassenfertig ausgerüstet.

Charles Keller Baumaschinen, Tel. 051/93 39 33

b+f corso 45/63A

Druck: Offset + Buchdruck AG, Zürich