**Zeitschrift:** Rivista militare della Svizzera italiana
**Herausgeber:** Lugano : Amministrazione RMSI
**Band:** 58 (1986)
**Heft:** 4

**Werbung**

**Nutzungsbedingungen**
Die ETH-Bibliothek ist die Anbieterin der digitalisierten Zeitschriften auf E-Periodica. Sie besitzt keine Urheberrechte an den Zeitschriften und ist nicht verantwortlich für deren Inhalte. Die Rechte liegen in der Regel bei den Herausgebern beziehungsweise den externen Rechteinhabern. Das Veröffentlichen von Bildern in Print- und Online-Publikationen sowie auf Social Media-Kanälen oder Webseiten ist nur mit vorheriger Genehmigung der Rechteinhaber erlaubt. Mehr erfahren

**Conditions d'utilisation**
L'ETH Library est le fournisseur des revues numérisées. Elle ne détient aucun droit d'auteur sur les revues et n'est pas responsable de leur contenu. En règle générale, les droits sont détenus par les éditeurs ou les détenteurs de droits externes. La reproduction d'images dans des publications imprimées ou en ligne ainsi que sur des canaux de médias sociaux ou des sites web n'est autorisée qu'avec l'accord préalable des détenteurs des droits. En savoir plus

**Terms of use**
The ETH Library is the provider of the digitised journals. It does not own any copyrights to the journals and is not responsible for their content. The rights usually lie with the publishers or the external rights holders. Publishing images in print and online publications, as well as on social media channels or websites, is only permitted with the prior consent of the rights holders. Find out more

**Download PDF:** 02.11.2025

**ETH-Bibliothek Zürich, E-Periodica, https://www.e-periodica.ch**

# SARISA SA

Apparecchi sanitari,
arredamenti per cucine

**6904 Lugano**
Corso Elvezia 37
Tel. 091/22 72 62

**6594 Contone**
Via Cantonale
Tel. 092/62 21 51

6900 Lugano
Riva V. Vela 4

HOTEL
EXCELSIOR
LUGANO

Tel. 091 22 86 61 - Telex 59151
Sale per riunioni, banchetti, ricevimenti

# NOVASTRADA

**NOVASTRADA SA - LUGANO**
**PAVIMENTAZIONI STRADALI E INDUSTRIALI**
**DURATEX** pavimento industriale corazzato
**RUB TAN** pavimentazione sportiva elastica
**PAVIMENTI IN RESINE SINTETICHE**
**BETONCINI DI SOTTOFONDO**

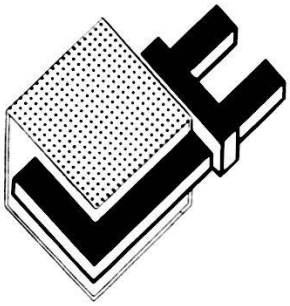

**casarico sa**

Costruzioni metalliche.
Ufficio tecnico di progettazione e consulenza - Serramenti e facciate continue in alluminio e acciaio. Facciate ASTRAWALL - Pareti mobili - Carpenteria metallica - Mobiletti copriconvettori.

**6826 RIVA SAN VITALE** Tel. 091 46 29 43 - Telex 73484

# BIRRA FELDSCHLÖSSCHEN
# BIRRA FELDSCHLÖSSCHEN
# BIRRA FELDSCHLÖSSCHEN

**Copa + Co SA**

Lattonieri - Impianti sanitari - Riscaldamenti
Copertura tetti piani

Ufficio: via alla Roggia 16, **6962 Viganello**
Telefono 514582

**Carlo Garzoni**

Impresa costruzioni

**6900 Lugano**, Via Besso 23a
Tel. 564721

**metallizzazione sa**

**CH 6814 - LAMONE Tel. (091) 59 22 57/58 - 59 28 12 Telex 73 175 metl - ch**

**DACROMET® 320**

**ZINCATURA ECOLOGICA**

**ASSENZA DI FRAGILIZZAZIONE ALL'IDROGENO**
**NORMALIZZATO DALL'INDUSTRIA AUTOMOBILISTICA**
**PER**
**VITI, RANELLE, BULLONI, DADI E ALTRA MINUTERIA**

ZINCATURA - SABBIATURA - POLVERI ELETTROSTATICHE

# DANZAS

## organizza le vostre spedizioni da e per l'Italia

Danzas risolve con la propria organizzazione mondiale e con le proprie filiali in 37 paesi tutti i problemi di trasporto.
Una delle nostre filiali si trova senz'altro nella vostra zona.

| | |
|---|---|
| **Sede Ticino/Italia** | CH-6830 Chiasso, cas. post<br>Tel. 0041/91/42 11 11<br>Telex 842 039 |
| **Sede principale** | CH-Basilea |

# Continentale

*Compagnia Generale di Assicurazioni SA*

*Direzione regionale Lugano*
*6901 Lugano, Via dei Gorini 2*
*Telefono 091 22 06 64-67*

**Agenzie Generali**

| | |
|---|---|
| **LUGANO**, A. Della Giovanna, Via dei Gorini 2 | Tel. 091 23 31 12 |
| **CHIASSO**, G. Mogliazzi, Via Bossi 4 | Tel. 091 44 51 55 |
| **BELLINZONA**, A. Piccinali, Piazza Teatro 1 | Tel. 092 25 34 09 |
| **LOCARNO**, F. Ghirlanda, Via Luini 18 | Tel. 093 31 64 05 |

# Baumgartner

Tutto per l'ufficio
Via Volta 1 — Tel. 44 65 36
6830 Chiasso

**Elettricità**
Impianti elettrici
Telefoni federali (conc. A)
Consulenza, manutenzione, riparazione

**Quadri elettrici**
di distribuzione
e di comando
Automatismi di comando programmabili

**Elettronica industriale**
Sistemi di sicurezza
Controlli d'accesso
e gestione tempi
Elettroacustica
Video sorveglianza

**Radio TV-HI-FI**
**Home computers**
**Elettrodomestici**
Servizio riparazioni
Impianti d'antenna
e via cavo

# SARR

più di 120 persone
al vostro servizio

**SARR SA**
**LUGANO**
Tel. (091) 22 82 33
**MENDRISIO**
Tel. (091) 46 14 12
**CHIASSO**
Tel. (091) 43 65 54

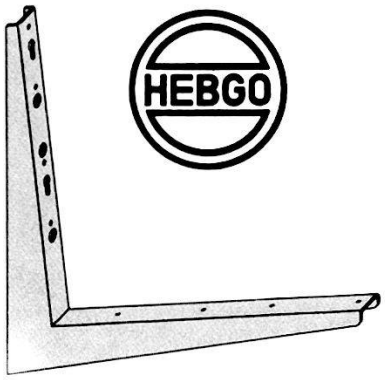


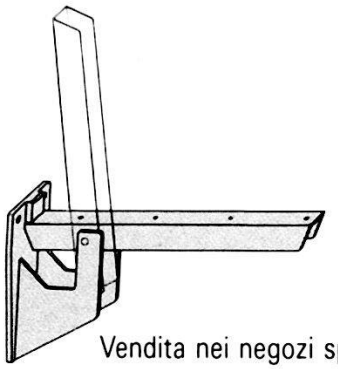

**Supporto per panca HEBGO**

— costruzione estremamente solida

— portata 250 kg per supporto

— zincato

Vendita nei negozi specializzati

---

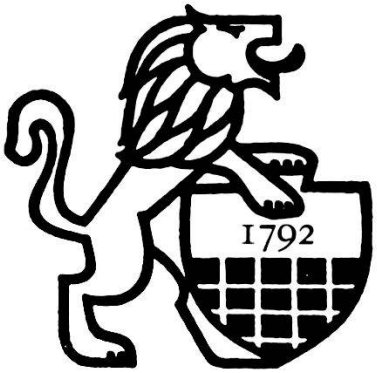


FRATELLI

CORTI SA

CH 6828 BALERNA

---

SUPERMERCATI

PICCADILLY

- Viganello, Via al Lido
- Mendrisio, Via S. Franscini
- Chiasso, Via Valdani
- Bissone, Via Campione
- Centro Shopping Serfontana
- Bellinzona, Via C. Ghiringhelli

- **Frutta - Verdura**
- **Macelleria - Salumeria**
- **Formaggi - Latticini**
- **Surgelati**
- ed inoltre un vasto assortimento **«Food» e «non Food» a prezzi superdiscount**

- **Posteggi ai distributori Mobil** che vi offrono le seguenti possibilità:
- **Servizio carburanti** Self-Service e automatico a banconote da fr. 10.— e fr. 20.— a Mendrisio, Bissone, Balerna-Bisio, Lugano (via Trevano) e Lugano-Viganello
- **Servizio carta di credito PICCADILLY Servomat** a Mendrisio, Balerna-Bisio, Lugano (via Trevano) e Lugano-Viganello
- **Lavauto** automatico rapido a Mendrisio, Bissone, Balerna-Bisio, Lugano (via Trevano) e Lugano-Viganello

# Vicino e lontano.

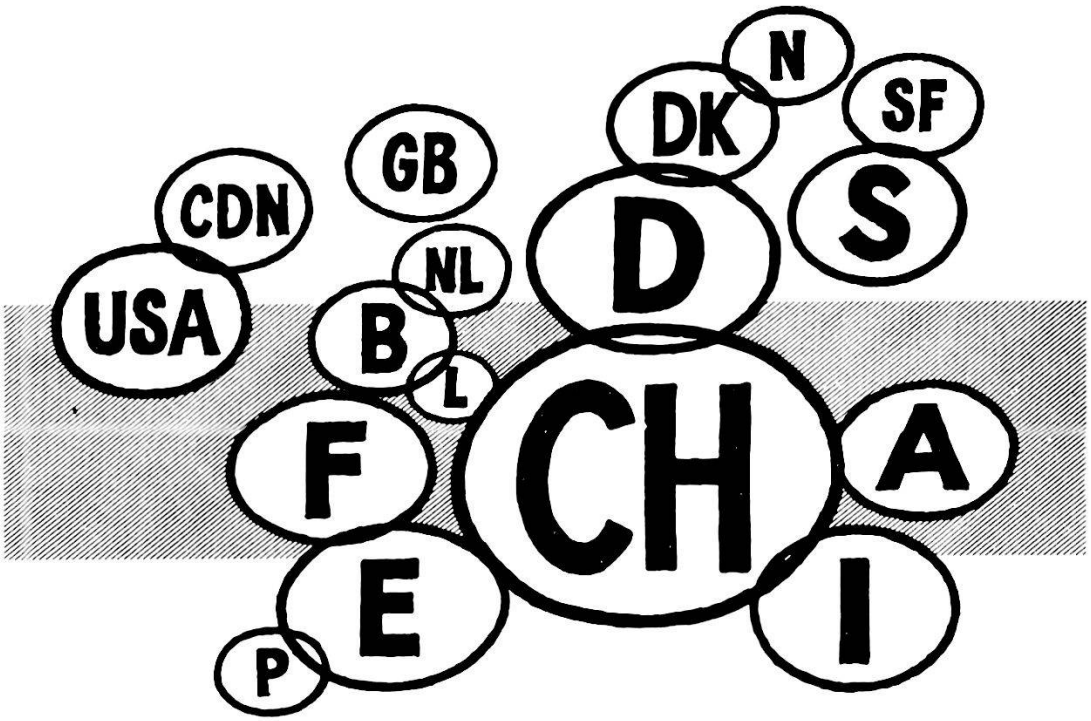


# Firmata «Winterthur»: la certezza di sentirsi aiutato.

I danni devono essere immediatamente constatati e riparati ovunque essi si verificano: nell'azienda o nella propria abitazione, in Svizzera o all'estero. La «Winterthur» dispone in tutte le regioni del Paese di liquidatori specializzati e sperimentati. E intrattiene una rete di prestazioni di servizio che copre tutto il mondo.

Parliamone insieme.

**winterthur**
assicurazioni

*Sempre nelle vostre vicinanze.*
*Anche all'estero.*

**Direzione regionale:** Via Maggio 2, 6906 Lugano-Cassarate
Agenzie in tutte le principali località del Cantone.

Tecnologia di difesa

Tecnologia industriale

Tecnologia spaziale

Il team innovativo

contraves

1936–1986

Contraves AG
Schaffhauserstr. 580
8052 Zürich

10-1661

# INNOVAZIONE

IL GRANDE MAGAZZINO TICINESE
che risponde alle esigenze
di tutti i consumatori

SCELTA
QUALITÀ
CONVENIENZA

una casa piena di moda
la pellicceria che non teme confronti
ALL'INSEGNA DELL'ATTUALITÀ
DELL'ELEGANZA
DEL FASCINO

Innovazione

ASCONA LUGANO

**PELTRO DI PRESTIGIO**

GUGGISBERG - EDELZINN®

**REGALI DI PRESTIGIO**

100% prodotto svizzero

GUGGISBERG

**GUGGISBERG dal 1939**
**Marchio d'origine**

**GUGGISBERG**

6932 BREGANZONA
Via Cresperone 2
Tel. (091) 56 36 05

® Marchio e punzoni registrati

Gaggini-Bizzozero SA
Tipografia - Legatoria - Offset
Corso Elvezia 33
6900 Lugano
Telefono 091 23 99 01

Non siamo ancora riusciti
a confezionare una divisa
da Generale!
Non ce ne facciamo
comunque un complesso
perché, da noi, i Generali
sono molto rari!
Le UNIFORMI fanno
comunque parte di un
nostro speciale settore
dell'abbigliamento

Peppo Peduzzi
Via Povrò 10
Massagno
Tel. 091 56 32 21
svincolo autostradale
Lugano nord
sabato chiuso

**facoma**

- Per la vostra nuova uniforme, personalizzata
- Per sostituire anche solo parzialmente
  capi di uniformi usate
- Per cambio di incorporazione o promozione
  di grado

Rivolgetevi alla FACOMA
La ditta specializzata per uniforme

Autorizzazione del «Gruppo per l'armamento»
Divisione commerciale Berna:
no. 424 del 19 febbraio 1958

# Il tabacco di rinomata origine. In vendita presso il vostro tabaccaio di fiducia.

# BLAUBAND BRISSAGO

GG&I