Zeitschrift: Revue économique Suisse en France
Herausgeber: Chambre de commerce suisse en France
Band: 80 (2000)
Heft: 541: La place bancaire du XXIe siècle

Werbung

Nutzungsbedingungen
Die ETH-Bibliothek ist die Anbieterin der digitalisierten Zeitschriften auf E-Periodica. Sie besitzt keine Urheberrechte an den Zeitschriften und ist nicht verantwortlich für deren Inhalte. Die Rechte liegen in der Regel bei den Herausgebern beziehungsweise den externen Rechteinhabern. Das Veröffentlichen von Bildern in Print- und Online-Publikationen sowie auf Social Media-Kanälen oder Webseiten ist nur mit vorheriger Genehmigung der Rechteinhaber erlaubt. Mehr erfahren

Conditions d'utilisation
L'ETH Library est le fournisseur des revues numérisées. Elle ne détient aucun droit d'auteur sur les revues et n'est pas responsable de leur contenu. En règle générale, les droits sont détenus par les éditeurs ou les détenteurs de droits externes. La reproduction d'images dans des publications imprimées ou en ligne ainsi que sur des canaux de médias sociaux ou des sites web n'est autorisée qu'avec l'accord préalable des détenteurs des droits. En savoir plus

Terms of use
The ETH Library is the provider of the digitised journals. It does not own any copyrights to the journals and is not responsible for their content. The rights usually lie with the publishers or the external rights holders. Publishing images in print and online publications, as well as on social media channels or websites, is only permitted with the prior consent of the rights holders. Find out more

Download PDF: 09.12.2025

ETH-Bibliothek Zürich, E-Periodica, https://www.e-periodica.ch

L'ingénierie créative.
Exclusivité Mikron pour clients exclusifs.

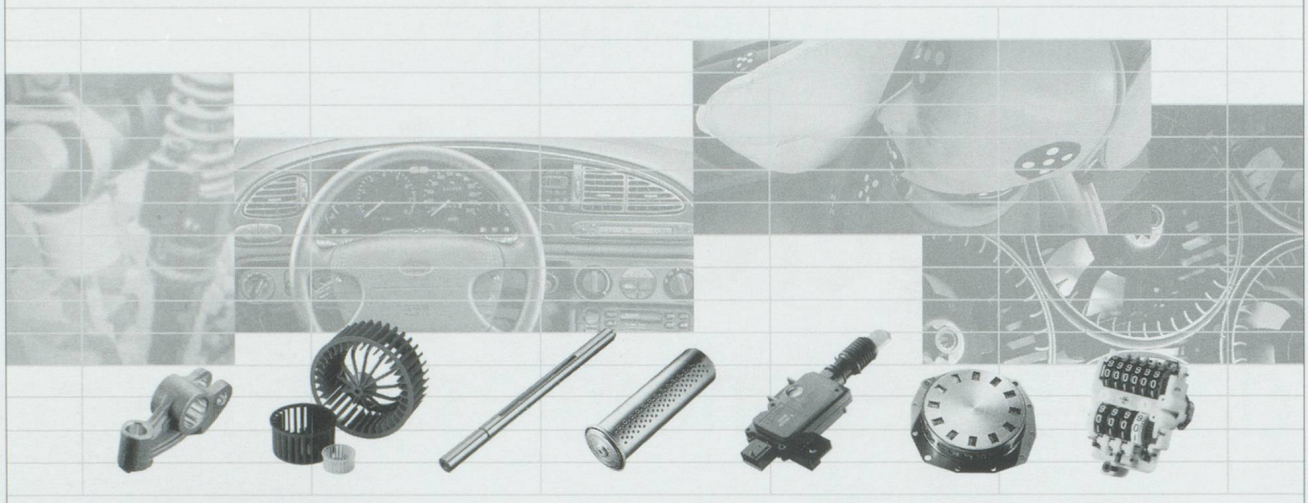

Systèmes d'assemblage:
Mikron SA Boudry
CH-2017 Boudry
Route du Vignoble 17
Tel. +41 32 843 11 11
Fax +41 32 843 11 12
mbo.at@ch.mikron-tg.com

Machines spéciales:
Mikron SA Agno
CH-6903 Lugano 3
Casella Postale 115
Tel. +41 91 610 61 11
Fax +41 91 610 66 80
mag.mt@ch.mikron-tg.com

Machines standard:
Mikron AG Nidau
CH-2560 Nidau
Ipsachstrasse 16
Tel. +41 32 332 75 75
Fax +41 32 332 75 76
mni.mt@ch.mikron-tg.com

Composants en plastique:
Mikron AG Biel
CH-2560 Nidau
Ipsachstrasse 14
Tel. +41 32 332 76 76
Fax +41 32 332 76 77
mbi.pt@ch.mikron-tg.com

MIKRON
Technology Group

Mikron. Engineering Intelligence for the automotive industry.

WENGER
of Switzerland

UN CADEAU...

...À VOTRE IMAGE.

Symbole de qualité et d'ingéniosité depuis plus d'un siècle, un véritable couteau suisse de notre marque mettra idéalement la vôtre en valeur.

WENGER-FRANCE-VALPARC
Rue de l'Industrie - Bât. L BP 26 68440 Habsheim
Téléphone: 03 89 44 40 45 Télécopie: 03 89 54 06 29

8673 Adequa Communication