Zeitschrift: Plan : Zeitschrift für Planen, Energie, Kommunalwesen und Umwelttechnik = revue suisse d'urbanisme

Herausgeber: Schweizerische Vereinigung für Landesplanung

Band: 39 (1982)

Heft: 5-6

Werbung

Nutzungsbedingungen

Die ETH-Bibliothek ist die Anbieterin der digitalisierten Zeitschriften auf E-Periodica. Sie besitzt keine Urheberrechte an den Zeitschriften und ist nicht verantwortlich für deren Inhalte. Die Rechte liegen in der Regel bei den Herausgebern beziehungsweise den externen Rechteinhabern. Das Veröffentlichen von Bildern in Print- und Online-Publikationen sowie auf Social Media-Kanälen oder Webseiten ist nur mit vorheriger Genehmigung der Rechteinhaber erlaubt. Mehr erfahren

Conditions d'utilisation

L'ETH Library est le fournisseur des revues numérisées. Elle ne détient aucun droit d'auteur sur les revues et n'est pas responsable de leur contenu. En règle générale, les droits sont détenus par les éditeurs ou les détenteurs de droits externes. La reproduction d'images dans des publications imprimées ou en ligne ainsi que sur des canaux de médias sociaux ou des sites web n'est autorisée qu'avec l'accord préalable des détenteurs des droits. En savoir plus

Terms of use

The ETH Library is the provider of the digitised journals. It does not own any copyrights to the journals and is not responsible for their content. The rights usually lie with the publishers or the external rights holders. Publishing images in print and online publications, as well as on social media channels or websites, is only permitted with the prior consent of the rights holders. Find out more

Download PDF: 13.12.2025

ETH-Bibliothek Zürich, E-Periodica, https://www.e-periodica.ch

Argument Nr. 3:

Mit wenigen Komponenten das vollständige Programm — jederzeit einsatzbereit.

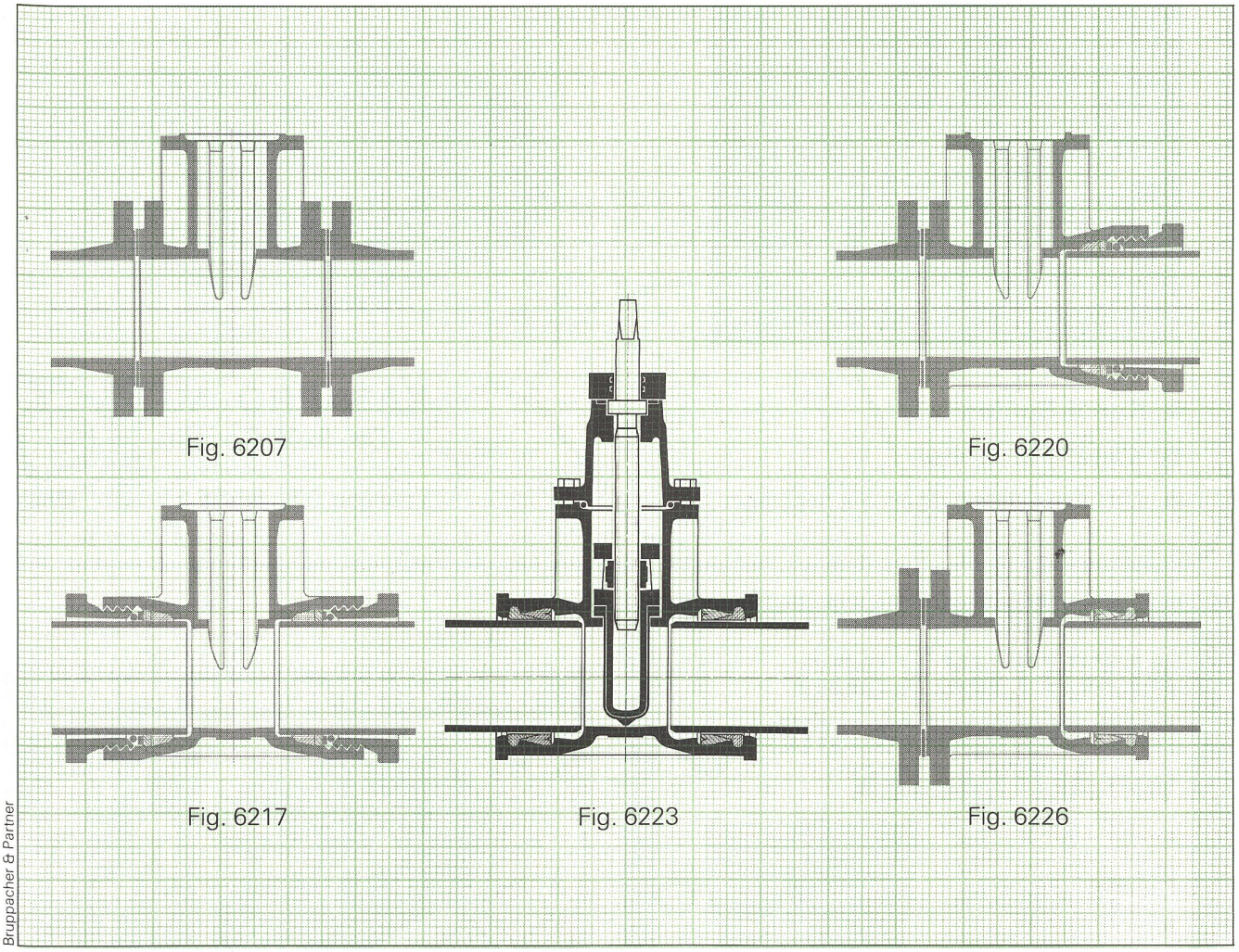

Bruppacher & Partner

Bereich Trinkwasserversorgung: Von Roll Schieber mit Weichdichtung. Universell einsetzbare Armatur mit grosser Flexibilität in bezug auf die Anschlussmöglichkeiten. Das Von Roll Armaturen-System bietet mit wenigen Schieber-Varianten ein einfaches und komplettes Angebot.

Keine komplizierten oder schwer zu beschaffenden Teile. Das bedeutet Flexibilität in Planung und Montage. Das bedeutet auch preisgünstige Armaturen dank rationeller Fertigung, ab Lager lieferbar.

Werkstoff: Duktilguss* mit EPOXY-Kunststoff-Auskleidung im Innern (Bruchsicherheit, geringes Gewicht, keine Ablagerungen, Korrosionsresistenz). Die Von Roll Weichdichtung garantiert absolut dichten Abschluss.

Information und Dokumentation: **vonRoll**

*DN 32 bis 80 in GC 25

Von Roll AG, Sektor Armaturen, CH-4702 Oensingen
Telefon 062 781 11 11, Telex 68 171

Universal I
Fig. 6352

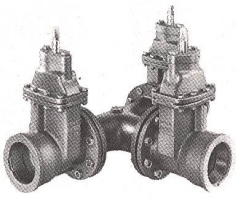

Universal III
Fig. 6368

Universal IV
Fig. 6260

Krähenmann AG

CH-9202 Gossau
Tel. 071 85 35 11

- Kanal-Ausbohren
- Kanal-Auskleidung, KASAPRO
- «Insituform»-Relining
- Fugen-Abdichten «PENETRYN»
- Gasrohrsanierung

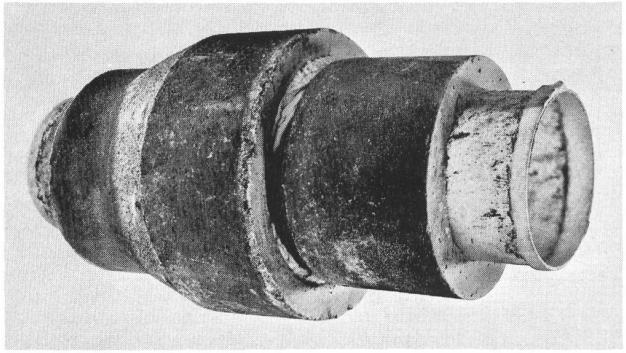

- Kanal-Spülen
- Kanal-Fernsehen
- Brunnen-/Bohrloch-Fernsehen

KASAPRO AG
CH-9202 Gossau

Telefon 071 85 35 11

ALTOFLUX K300
MID-Kompaktausführung von ALTOMETER

- Automatische Nullpunkt-Korrektur
- Messung in beiden Durchflussrichtungen
- kurze Bauform
- einfache Verkabelung

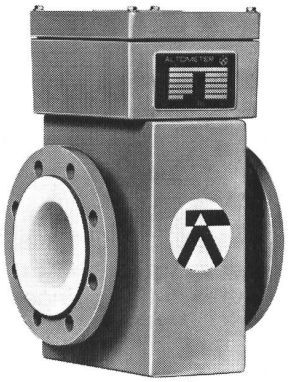

Fragen Sie uns, wir können Ihnen mehr darüber sagen

ALTOMETER
KROHNE
VISOMAT

Schützenmattstrasse 43
Postfach 4003 Basel
Telefon 061 - 22 99 11

RHEOMETRON AG
MESSEN STEUERN REGELN

WAP® wirkt reinste Wunder

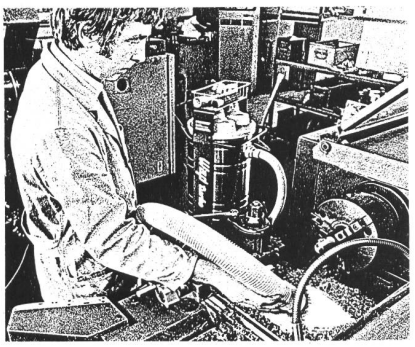

WAP bietet ein komplettes Programm an **Hochdruck-Reinigungsmaschinen** mit Leistungen von 300 bis 1800 l/h, Druck von 5-200 bar, Temperaturen bis 150° C. Druck, Temperatur und Wassermenge sind stufenlos einstellbar. Spezielle **Hochdruck-Reinigungschemikalien.** Ausserdem **WAP Hochleistungs-Staub- und Schmutzsauger,** sowie die **tw-Geräte für die Teppich- und Polsterreinigung.**

Wap®

Hochdruckpumpe Schweizer Qualität

Wap® AG
Reinigungstechnik
9606 Bütschwil SG
Tel. 073/33 24 44

Verkaufs- und Servicestellen:

1012 Lausanne VD, Tel. 021 28 35 47
3147 Mittelhäusern BE, Tel. 031 84 10 26
5512 Wohlenschwil AG, Tel. 056 91 28 29
8152 Glattbrugg ZH, Tel. 01 810 03 00
9000 St.Gallen SG, Tel. 071 23 38 64