Zeitschrift: Plan : Zeitschrift für Planen, Energie, Kommunalwesen und Umwelttechnik = revue suisse d'urbanisme

Herausgeber: Schweizerische Vereinigung für Landesplanung

Band: 36 (1979)

Heft: 11-12

Titelseiten

Nutzungsbedingungen

Die ETH-Bibliothek ist die Anbieterin der digitalisierten Zeitschriften auf E-Periodica. Sie besitzt keine Urheberrechte an den Zeitschriften und ist nicht verantwortlich für deren Inhalte. Die Rechte liegen in der Regel bei den Herausgebern beziehungsweise den externen Rechteinhabern. Das Veröffentlichen von Bildern in Print- und Online-Publikationen sowie auf Social Media-Kanälen oder Webseiten ist nur mit vorheriger Genehmigung der Rechteinhaber erlaubt. Mehr erfahren

Conditions d'utilisation

L'ETH Library est le fournisseur des revues numérisées. Elle ne détient aucun droit d'auteur sur les revues et n'est pas responsable de leur contenu. En règle générale, les droits sont détenus par les éditeurs ou les détenteurs de droits externes. La reproduction d'images dans des publications imprimées ou en ligne ainsi que sur des canaux de médias sociaux ou des sites web n'est autorisée qu'avec l'accord préalable des détenteurs des droits. En savoir plus

Terms of use

The ETH Library is the provider of the digitised journals. It does not own any copyrights to the journals and is not responsible for their content. The rights usually lie with the publishers or the external rights holders. Publishing images in print and online publications, as well as on social media channels or websites, is only permitted with the prior consent of the rights holders. Find out more

Download PDF: 01.10.2025

ETH-Bibliothek Zürich, E-Periodica, https://www.e-periodica.ch

Zeitschrift für Umweltschutz, Planen und Bauen

11-12/79

Per A 8015

plan

ETH-ZÜRICH
12. Dez. 1979
BIBLIOTHEK

Sonderbeilage:
- VLP-Tagung: die Abwanderung aus den Städten
- Erwin Schneider neuer VLP-Präsident
- Energiesparen auf dem Heizungssektor
- Energiespartips

Schneeräumung?

AEBI

AEBI SF 2 – die Profifrässchleuder!
20 PS, 6 Gänge von 250 bis 7750 m/h, Räumbreite und -höhe 1 m, Räumleistung bis 110 t/h.
Unsere Referenzliste spricht für sich, fordern Sie sie an!

Gutschein für Prospekte und Preislisten von ■ SF 2, ■ Kleinfrässchleuder SF 1, ■ Mehrzweckmaschinen

Adresse:

408

Einsenden an Aebi & Co AG, Maschinenfabrik, 3400 Burgdorf, Tel. 034 - 21 64 21

NOx-Analysegeräte

für die kontinuierliche gleichzeitige Überwachung von NO, NO2 und NOx in der Luft oder in chemischen Prozessen.

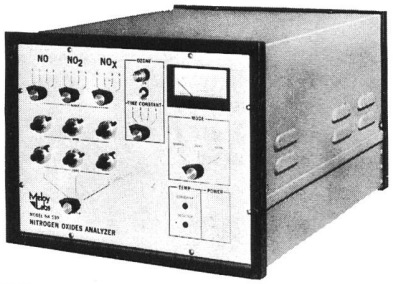

Typ NA510
Bereich: 0–5 ppm

Typ NA520
Bereich: 0–2000 ppm

- Pumpe eingebaut
- alle Kanäle mit Schreiberausgang
- Anzeigeinstrument eingebaut

Verlangen Sie noch heute die ausführlichen Unterlagen.

Mesuco

Mess- und Regeltechnik · Tel. 055/38 26 51
CH-8633 Wolfhausen · Telex 75451

Niveauschalter BW 17 von KROHNE

- Stopfbuchsenlose Konstruktion
- Mehrere Werkstoffarten möglich
- Pneumatischer Signalausgang
- Sonderausführungen

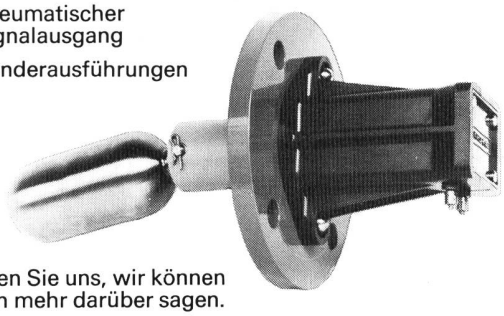

Fragen Sie uns, wir können Ihnen mehr darüber sagen.

ALTOMETER
KROHNE
VISOMAT

Schützenmattstrasse 43
Postfach 4003 Basel
Telefon 061 - 22 99 11

RHEOMETRON AG
MESSEN STEUERN REGELN

Trummer

Für Förderflüssigkeiten aller Art.
Geschlossenes Förderrohr.
Verlustlose Förderleistung.
Kein Verklemmen durch Festkörper.
Verschleissarm.
Verlangen Sie Prospekte!

Schneckenrohr Pumpe

Maschinenfabrik Trummer + Co.
CH-3714 Frutigen
033/71 24 24