**Zeitschrift:** Plan : Zeitschrift für Planen, Energie, Kommunalwesen und Umwelttechnik = revue suisse d'urbanisme

**Herausgeber:** Schweizerische Vereinigung für Landesplanung

**Band:** 34 (1977)

**Heft:** 6

## Inhaltsverzeichnis

**Nutzungsbedingungen**

Die ETH-Bibliothek ist die Anbieterin der digitalisierten Zeitschriften auf E-Periodica. Sie besitzt keine Urheberrechte an den Zeitschriften und ist nicht verantwortlich für deren Inhalte. Die Rechte liegen in der Regel bei den Herausgebern beziehungsweise den externen Rechteinhabern. Das Veröffentlichen von Bildern in Print- und Online-Publikationen sowie auf Social Media-Kanälen oder Webseiten ist nur mit vorheriger Genehmigung der Rechteinhaber erlaubt. Mehr erfahren

**Conditions d'utilisation**

L'ETH Library est le fournisseur des revues numérisées. Elle ne détient aucun droit d'auteur sur les revues et n'est pas responsable de leur contenu. En règle générale, les droits sont détenus par les éditeurs ou les détenteurs de droits externes. La reproduction d'images dans des publications imprimées ou en ligne ainsi que sur des canaux de médias sociaux ou des sites web n'est autorisée qu'avec l'accord préalable des détenteurs des droits. En savoir plus

**Terms of use**

The ETH Library is the provider of the digitised journals. It does not own any copyrights to the journals and is not responsible for their content. The rights usually lie with the publishers or the external rights holders. Publishing images in print and online publications, as well as on social media channels or websites, is only permitted with the prior consent of the rights holders. Find out more

**Download PDF:** 13.12.2025

**ETH-Bibliothek Zürich, E-Periodica, https://www.e-periodica.ch**

6 1977, 34. Jahrgang
Erscheint 10mal jährlich

# plan

Offizielles Organ der Schweizerischen Vereinigung für Landesplanung (VLP). Direktor: Dr. Rud. Stüdeli, Schänzlihalde 21, 3013 Bern, Telefon 031 42 64 44
Offizielles Organ des Verbandes Schweizerischer Unternehmungen für Tankreinigungen und Revisionen (VTR), Sekretariat: Postfach, 4912 Aarwangen, Telefon 063 22 23 64

**Verlag, Druck, Abonnemente**
Vogt-Schild AG, Druck und Verlag, Dornacherstrasse 35–39, CH-4500 Solothurn 2, Telefon 065 21 41 31, Telex 34 646
Postcheckkonto 45-4

**Redaktionsadresse**
Redaktion «plan»
Postfach, 4500 Solothurn 2,
Telefon 065 21 41 31, Telex 34 646

Redaktion VLP: Prof. Dr. E. Winkler, Institut für Orts-, Regional- und Landesplanung an der ETH, ETH Hönggerberg, 8093 Zürich
Telefon 01 57 57 70 / 57 59 80

Redaktionskommission: Dr. R. Stüdeli, Bern (Vorsitz); Dr. M. Hottinger, Zürich; Dr. U. Luder, Solothurn; C. Wasserfallen, Arch. EPF/SIA, Lausanne; Dr. M. Werder, Aarau; Prof. Dr. E. Winkler, Zürich

**Inseratenverwaltung**
Vogt-Schild AG, VS-Annoncen, Kanzleistrasse 80, 8026 Zürich, Telefon 01 242 68 68, Telex 55 426

Abonnementspreise: Schweiz Fr. 45.– (Ausland plus Porto Fr. 12.–); Einzelnummer Fr. 5.50 plus Porto, Abonnemente können im Ausland bei jedem Postamt bestellt werden.

**Copyright**
Vogt-Schild AG, CH-4500 Solothurn 2

## *Zeitschrift für Umweltschutz, Planen und Bauen*

**Zur Sache**
Umweltschutz 5

**Pro Aqua – Pro Vita**
7. Internationale Fachmesse für Umweltschutz, 14.–18. Juni 1977, Basel 7
Luftverunreinigung durch den Motorfahrzeugverkehr 8
Zerkleinerung von Feststoffen im Klärschlamm 12
Elektrische Energie aus Kehricht 18
Mehrschichtenfilter in der Wasseraufbereitung 20

**Planen**
Architekt als Umweltplaner 28

**VLP-Mitteilungen**
Wichtigstes Tätigkeitsfeld: Materielle Enteignung 33

**Aktuelle Informationen** 34

**Ausstellerinformationen** 38

*Bieri-Unterwasser-Abwasserpumpen zur Beseitigung des Meteorwassers aus der Strassenunterführung Umfahrungsstrasse Kehrsatz/Bern.*
*Mit automatischer Bieri-Niveausteuerung.*
*Daten: 6 mWS, 70 l/sec. Motoren: 15 PS, 1450 U/min*

*Bieri Pumpenbau AG, Biral International, CH-3110 Münsingen, Telefon 031 92 21 21*

# SPÄLTI-VACUJET®
## das wassersparende und wirtschaftliche Sanitärsystem

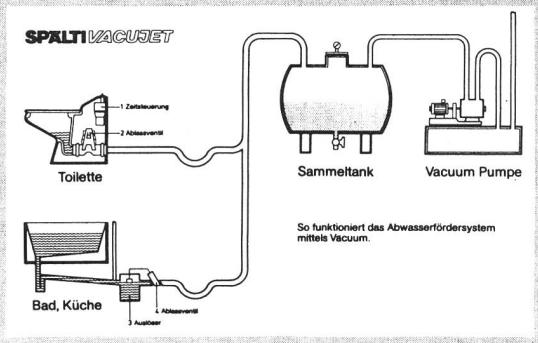


Spälti-Vacujet®, System Electrolux, saugt alle Abwasser mit Vakuum ab.

- bringt die spezielle Toilette mit nur 1 ltr. Spülwasserverbrauch, welche auch bei Höchstbelastung hygienisch einwandfrei funktioniert.
- bringt gefällsunabhängige Abwasserleitungen und dadurch neuartige und wirtschaftliche Lösungen.
- bringt neuartige Lösungen in WC-Wagen und Zivilschutzanlagen, für Bootsabsaugung, Campingplätze, Um- und Neubauten, Hotels, Spitäler, Heime.

# SPÄLTI-VACUFLOW
## die kostensparende Abwassersanierung

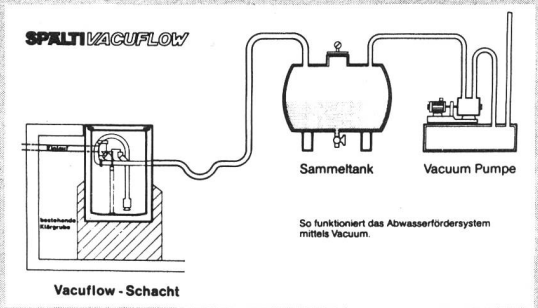


Spälti-Vacuflow fördert das Abwasser mittels Vakuum ohne Änderung der bestehenden Sanitärinstallationen!

- bringt gefällsunabhängige Abwasserleitungen, welche Grabarbeiten nur bis Frosttiefe erfordern.
- spart bis zu 45% der Sanierungskosten.
- bringt neuartige Lösungen für einzelne Liegenschaften und ganze Ortsteile.

Unterbreiten Sie uns Ihre Probleme! Unsere Abteilung Umweltschutz findet auch für Sie eine einfache und wirtschaftliche Lösung.

**SPÄLTI**

Spälti Elektro-Apparate AG
CH-8912 Obfelden
Tel. 01/99 58 21
Telex CH 56580 SEAO

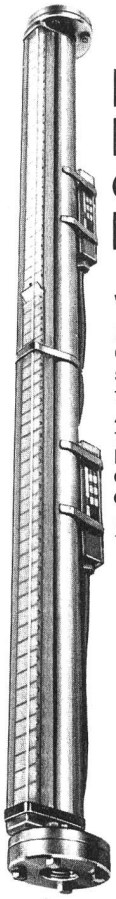

# Für alle Niveauprobleme das komplette Programm

**WEKA Niveauanzeiger**

Mit Schauglaskomfort ohne Glas! Schlagsichere Anzeigeschiene. Gut ablesbare Anzeigeflügel mit Permanentmagneten. Auch Fernanzeige und automatische Niveausteuerung möglich. In zwei Ausführungen:

- WEKA Hochleistungsanzeiger
- WEKA-Mini im Baukasten-Programm mit Modulen von 400 bis 1000 mm

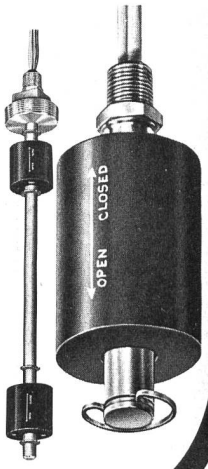


**GEMS-Niveauschalter**

Für kleinste Tankabmessungen und Budgets! In verschiedenen Grössen und Materialien für verschiedenste Anwendungen, Einbauarten und Medien.
In jedem Fall robust und sicher!

Wie auch immer Ihr Niveauproblem liegt, als Unternehmen der BACHOFEN-Gruppe können wir es sicher, günstig und vollständig lösen!

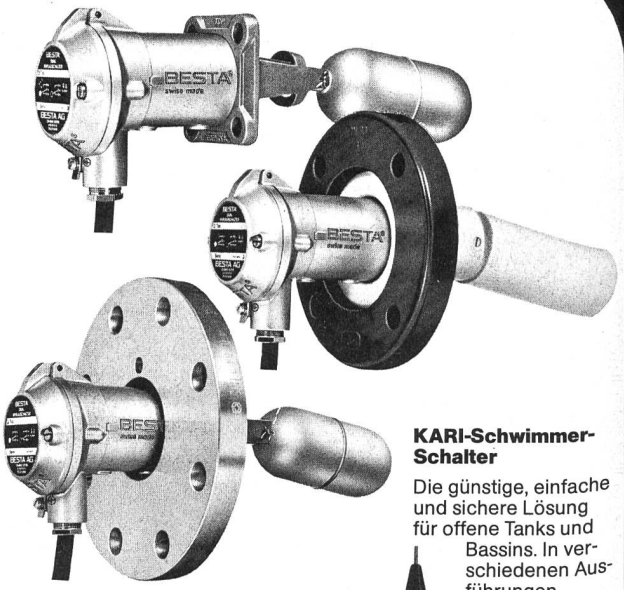


**KARI-Schwimmer-Schalter**

Die günstige, einfache und sichere Lösung für offene Tanks und Bassins. In verschiedenen Ausführungen.

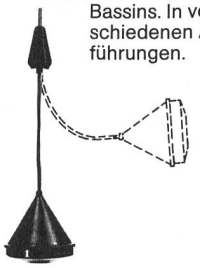

**BESTA-Niveauschalter in drei Baureihen**

Druck, Temperatur, Medium, Steuerart, Einbauwünsche:
für jeden Fall dank Modularsystem die anwendungsgerechte Einheit aus der BESTA-Standard-, Kunststoff- oder Industrie-Reihe.

Tausendfach bewährt und preiswert!

Unterbreiten Sie uns Ihre Niveauprobleme. Wir werden Sie gerne beraten. In unserem vielfältigen, erprobten Programm haben wir auch für Ihr Problem die beste, also anwendungsgerechte und günstigste Lösung.

# BESTA AG

Niveausteuerungen
CH-8610 Uster, Ackerstrasse 42, Tel. 01 87 67 51
Ein Unternehmen der BACHOFEN-Gruppe