Zeitschrift: Plan : Zeitschrift für Planen, Energie, Kommunalwesen und Umwelttechnik = revue suisse d'urbanisme

Herausgeber: Schweizerische Vereinigung für Landesplanung

Band: 34 (1977)

Heft: 3

Inhaltsverzeichnis

Nutzungsbedingungen

Die ETH-Bibliothek ist die Anbieterin der digitalisierten Zeitschriften auf E-Periodica. Sie besitzt keine Urheberrechte an den Zeitschriften und ist nicht verantwortlich für deren Inhalte. Die Rechte liegen in der Regel bei den Herausgebern beziehungsweise den externen Rechteinhabern. Das Veröffentlichen von Bildern in Print- und Online-Publikationen sowie auf Social Media-Kanälen oder Webseiten ist nur mit vorheriger Genehmigung der Rechteinhaber erlaubt. Mehr erfahren

Conditions d'utilisation

L'ETH Library est le fournisseur des revues numérisées. Elle ne détient aucun droit d'auteur sur les revues et n'est pas responsable de leur contenu. En règle générale, les droits sont détenus par les éditeurs ou les détenteurs de droits externes. La reproduction d'images dans des publications imprimées ou en ligne ainsi que sur des canaux de médias sociaux ou des sites web n'est autorisée qu'avec l'accord préalable des détenteurs des droits. En savoir plus

Terms of use

The ETH Library is the provider of the digitised journals. It does not own any copyrights to the journals and is not responsible for their content. The rights usually lie with the publishers or the external rights holders. Publishing images in print and online publications, as well as on social media channels or websites, is only permitted with the prior consent of the rights holders. Find out more

Download PDF: 13.12.2025

ETH-Bibliothek Zürich, E-Periodica, https://www.e-periodica.ch

3 1977, 34. Jahrgang
Erscheint 10mal jährlich

plan

Zeitschrift für Umweltschutz, Planen und Bauen

Offizielles Organ der Schweizerischen Vereinigung für Landesplanung (VLP). Direktor: Dr. Rud. Stüdeli, Schänzlihalde 21, 3013 Bern, Telefon 031 42 64 44
Offizielles Organ des Verbandes Schweizerischer Unternehmungen für Tankreinigungen und Revisionen (VTR), Sekretariat: Postfach 7, 4658 Däniken, Telefon 062 65 16 61

Verlag, Druck, Abonnemente
Vogt-Schild AG, Druck und Verlag, Dornacherstrasse 35–39, CH-4500 Solothurn 2, Telefon 065 21 41 31, Telex 34 646
Postcheckkonto 45-4

Redaktionsadresse
Redaktion «plan»
Postfach, 4500 Solothurn 2,
Telefon 065 21 41 31, Telex 34 646
Redaktion VLP: Prof. Dr. E. Winkler, Institut für Orts-, Regional- und Landesplanung an der ETH, ETH Hönggerberg, 8093 Zürich
Telefon 01 57 57 70 / 57 59 80
Redaktion VTR: Hans Leuenberger, c/o H. Leuenberger & Söhne, 4658 Däniken, Telefon 062 65 16 61
Redaktionskommission: Dr. R. Stüdeli, Bern (Vorsitz); Dr. M. Hottinger, Zürich; H. Leuenberger, Däniken; Ständerat Dr. U. Luder, Solothurn; C. Wasserfallen, Arch. EPF/SIA, Lausanne; Dr. M. Werder, Aarau; Prof. Dr. E. Winkler, Zürich

Inseratenverwaltung
Vogt-Schild AG, VS-Annoncen, Kanzleistrasse 80, 8026 Zürich, Telefon 01 39 68 68, Telex 55 426

Abonnementspreise: Schweiz Fr. 45.–, Ausland Fr. 57.–; Einzelnummer Fr. 5.50 plus Porto, Abonnemente können im Ausland bei jedem Postamt bestellt werden.

Copyright
Vogt-Schild AG, CH-4500 Solothurn 2

Zur Sache
Ein Promille 5

Planen
Raumplanungsgesetz wieder in Diskussion 6

Umwelt
Pumpen für Entwässerung und Abwasserbeseitigung 10
Das Relining-Verfahren 12
Neue Prüfgeräte für Rohrkanäle 13
Aufblasbare Schalungen im Kanalbau 13

plan-Mosaik 14

VTR-Mitteilungen 17

Aktuelle Informationen 18

Das Spezialunternehmen für Sanierungsarbeiten mittels Injektionsabdichtung mit dem Flüssig-Kunststoff KT-72 für sämtliche undichten Bauwerke wie: Kanalisationen, Kläranlagen, Staudämme, Kraftwerke, Tiefgaragen, Tankräume, LS-Räume, Kellerräume, Grundwasserbauten, Tunnels, Industriebauten, Altbauten usw.

Kunststoff-Technik Aktiengesellschaft Himmler
Spitalstrasse 74, CH-8952 Schlieren, Telefon 01 730 20 20/21

FALU-Rohrschellen jetzt mit den schutzgasgeschweissten, hochbelastbaren Schweissstellen.

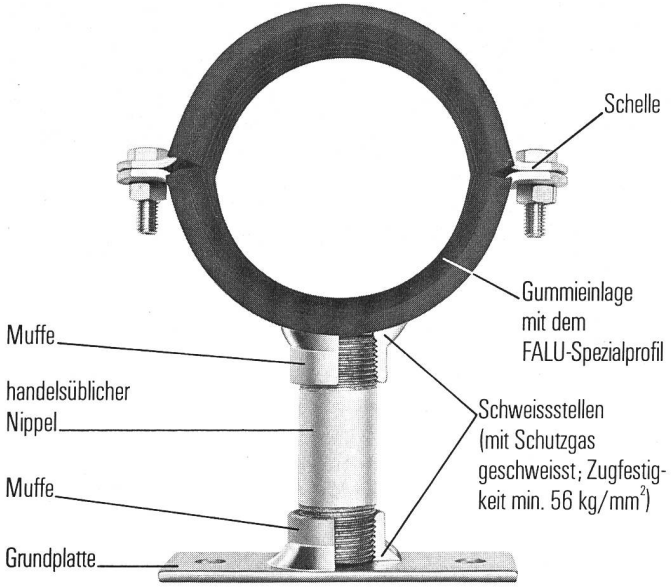

Dank dem Schutzgas-Schweissverfahren, bei dem wir Schweissmaterial von hoher Qualität und mindestens 56 kg/mm² Festigkeit an den Schweissstellen zuführen, können FALU-Rohrschellen einer hohen Belastbarkeit ausgesetzt werden.

SVGW SSIGE Jetzt geprüft von der Technischen Prüfstelle Wasser TPW des SVGW.

FALU-Produkte erhalten Sie beim Fachhandel in der ganzen Schweiz. Verlangen Sie Unterlagen mit dem Wiederverkäuferverzeichnis.

FALU ®

K. Fassbind-Ludwig + Co.
Rickenstrasse
8646 Wagen b. Jona SG
Tel. 055/27 50 16/27 51 91

KLÖTI WILD

UNIDA

Darum sind Bieri Pumpen führend: Technisch voraus - Anspruchslos - Zuverlässig

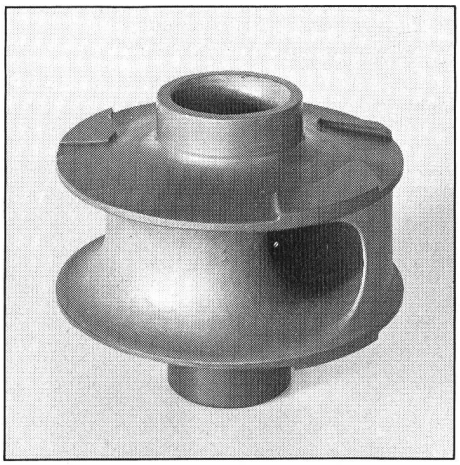

Bieri Abwasser- und Fäkalien-Pumpen

Bieri Abwasser- und Fäkalienpumpen eignen sich zur Förderung von Flüssigkeiten mit beträchtlichen Mengen von Schwebestoffen wie Lappen, Stroh, Laub, Schlamm usw. Sie werden in Gemeinden, Siedlungen, Grossüberbauungen, in der Industrie oder für die Abwässer und Fäkalien einzelner Häuser eingesetzt. Bieri Abwasser- und Fäkalienpumpen sind je nach Einsatzgebiet mit verstopfungsfreien Einkanalrädern oder Wirbelrädern ausgerüstet.

Bieri

Bitte rufen Sie uns an, Sie erhalten kostenlos die detaillierten Unterlagen.
Bieri Pumpenbau AG
CH-3110 Münsingen
Tel. 031 - 92 21 21