Zeitschrift: Plan : Zeitschrift für Planen, Energie, Kommunalwesen und Umwelttechnik = revue suisse d'urbanisme

Herausgeber: Schweizerische Vereinigung für Landesplanung

Band: 33 (1976)

Heft: 1-2

Werbung

Nutzungsbedingungen

Die ETH-Bibliothek ist die Anbieterin der digitalisierten Zeitschriften auf E-Periodica. Sie besitzt keine Urheberrechte an den Zeitschriften und ist nicht verantwortlich für deren Inhalte. Die Rechte liegen in der Regel bei den Herausgebern beziehungsweise den externen Rechteinhabern. Das Veröffentlichen von Bildern in Print- und Online-Publikationen sowie auf Social Media-Kanälen oder Webseiten ist nur mit vorheriger Genehmigung der Rechteinhaber erlaubt. Mehr erfahren

Conditions d'utilisation

L'ETH Library est le fournisseur des revues numérisées. Elle ne détient aucun droit d'auteur sur les revues et n'est pas responsable de leur contenu. En règle générale, les droits sont détenus par les éditeurs ou les détenteurs de droits externes. La reproduction d'images dans des publications imprimées ou en ligne ainsi que sur des canaux de médias sociaux ou des sites web n'est autorisée qu'avec l'accord préalable des détenteurs des droits. En savoir plus

Terms of use

The ETH Library is the provider of the digitised journals. It does not own any copyrights to the journals and is not responsible for their content. The rights usually lie with the publishers or the external rights holders. Publishing images in print and online publications, as well as on social media channels or websites, is only permitted with the prior consent of the rights holders. Find out more

Download PDF: 09.12.2025

ETH-Bibliothek Zürich, E-Periodica, https://www.e-periodica.ch

FALU-Rohrschellen jetzt mit den schutzgasgeschweissten, hochbelastbaren Schweissstellen.

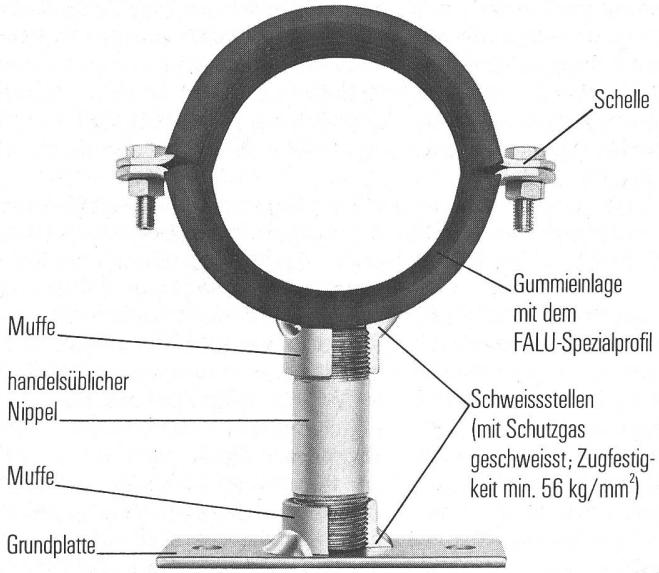

Dank dem Schutzgas-Schweissverfahren, bei dem wir Schweissmaterial von hoher Qualität und mindestens 56 kg/mm² Festigkeit an den Schweissstellen zuführen, können FALU-Rohrschellen einer hohen Belastbarkeit ausgesetzt werden.

FALU-Produkte erhalten Sie beim Fachhandel in der ganzen Schweiz. Verlangen Sie Unterlagen mit dem Wiederverkäuferverzeichnis.

FALU

K. Fassbind-Ludwig + Co.
Rickenstrasse
8646 Wagen b. Jona SG
Tel. 055/27 50 16

KLÖTI WILD

ABS **Tauchpumpen**

für
Kellerentwässerung
und
transportablen Einsatz
Förderleistung ab 300 l/min
SEV-geprüft

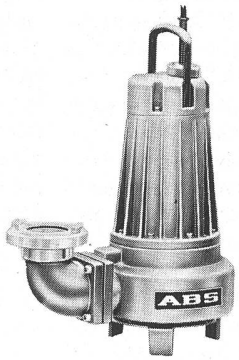

F. Schäppi
Pumpenservice
Gertrudstrasse 24
8003 Zürich
Telefon 01 23 48 23

Zu verkaufen

1 Kehrichtwagen, Vorführfahrzeug, praktisch neuwertig!

Chassis VOLVO F 86, Rechtslenker, Allison-Getriebeautomat, verstärkte Hinterachse und Spezialisolierung der Kabine.

Aufbau LOAD-Pack-3, Kapazität 15 m³, Gesamtbreite 2300 mm, mit Container-Kippvorrichtung.

Einmaliger Spezialpreis!

Ackermann Fahrzeugbau AG,
CH-6130 Willisau, Telefon 045 81 19 88

Sauberes Wasser durch ISO-Anlagen

Aufbereitung und Desinfektion von Trink-, Bade- und Brauchwasser

Entgiftung und Neutralisation von Abwasser

Reinigung und Desinfektion von Spitalabwasser

ISO

WASSERAUFBEREITUNG AG
Basel Schertlingasse 10 Telefon 061 22 05 10