Zeitschrift: Plan : Zeitschrift für Planen, Energie, Kommunalwesen und Umwelttechnik = revue suisse d'urbanisme

Herausgeber: Schweizerische Vereinigung für Landesplanung

Band: 27 (1970)

Heft: 6

Werbung

Nutzungsbedingungen

Die ETH-Bibliothek ist die Anbieterin der digitalisierten Zeitschriften auf E-Periodica. Sie besitzt keine Urheberrechte an den Zeitschriften und ist nicht verantwortlich für deren Inhalte. Die Rechte liegen in der Regel bei den Herausgebern beziehungsweise den externen Rechteinhabern. Das Veröffentlichen von Bildern in Print- und Online-Publikationen sowie auf Social Media-Kanälen oder Webseiten ist nur mit vorheriger Genehmigung der Rechteinhaber erlaubt. Mehr erfahren

Conditions d'utilisation

L'ETH Library est le fournisseur des revues numérisées. Elle ne détient aucun droit d'auteur sur les revues et n'est pas responsable de leur contenu. En règle générale, les droits sont détenus par les éditeurs ou les détenteurs de droits externes. La reproduction d'images dans des publications imprimées ou en ligne ainsi que sur des canaux de médias sociaux ou des sites web n'est autorisée qu'avec l'accord préalable des détenteurs des droits. En savoir plus

Terms of use

The ETH Library is the provider of the digitised journals. It does not own any copyrights to the journals and is not responsible for their content. The rights usually lie with the publishers or the external rights holders. Publishing images in print and online publications, as well as on social media channels or websites, is only permitted with the prior consent of the rights holders. Find out more

Download PDF: 11.08.2025

ETH-Bibliothek Zürich, E-Periodica, https://www.e-periodica.ch

Talstrasse Luzern–Bern, Umfahrung Malters LU, Betonbelag

Was für Betonstrassen spricht: Güte, Lebensdauer, Sicht!

Kanalisationsrohre aus Kunststoff

säurebeständiger
wirtschaftlicher
absolut dicht

⌀ 110 mm
125 mm
160 mm
200 mm
250 mm
315 mm
400 mm

weitere Dimensionen auf Anfrage

KALIDUR-Kanalisationsrohre, verlegt im Bahneinschnitt

KALIDUR - Rohre aus Hart-PVC

weisen folgende Eigenschaften auf: leichtes Gewicht, spiegelglatte Innen- und Aussenflächen, korrosionsbeständig, wirtschaftliche Verarbeitung, alterungsbeständig, niedrige Transportkosten, unempfindlich gegen Streuströme, keine Verschlammung, physiologisch einwandfrei, ausgezeichnete Strömungseigenschaften.

Fabrikant:

Emil Keller AG 9220 Bischofszell
Platten- und Kunststoffwerk Telefon 071 81 16 91

Auch solche Fahrten werden nach dem TAG-Tarif berechnet!

Der TAG-Nahverkehrstarif für 1971 ist da!
Der Treuhandverband des Automobilgewerbes TAG Bern – Dachorganisation des schweizerischen Autotransportgewerbes – hat soeben den Tarif für Transportleistungen im Nahverkehr für das Jahr 1971 festgelegt. In dem handlichen Werk mit einem unverwüstlichen Kunststoffeinband (Format 11,5 × 15,5 cm) finden Sie die Tarifansätze für:

- Kipplastwagen, Kippanhänger und Sattelschlepper
- Brücken- und Kleinfahrzeuge sowie Traktoren
- Schneeräumungsarbeiten
- Neben- und Sonderleistungen
- Spezialfahrzeuge (Kehricht-Transporte usw.)

Das Verzeichnis der Melde- und Bestellzentralen, die Vorschriften über Masse und Gewichte und das Sonntags- und Nachtfahrverbot sowie weitere nützliche Angaben ergänzen den Tarif. Ein praktisches Kalendarium erleichtert Ihnen das Disponieren. Mit dem TAG-Nahverkehrstarif verfügen Sie über die richtigen Grundlagen für das Erstellen von Budgets und Errechnen der Offerten. Beim Kontrollieren von Rechnungen haben Sie mit dem TAG-Tarif eine reale Vergleichsmöglichkeit, denn Nahverkehrstransporte werden nach dem TAG-Tarif berechnet!
Am besten bestellen Sie gleich
für jeden Ihrer Sachbearbeiter ein Exemplar.

Bestellschein

senden Sie uns _____ Exemplare **TAG-Nahverkehrstarif 1971** zum Preise von Fr. 10.– pro Exemplar plus Porto. Einsenden an Vogt-Schild AG, TAG-Nahverkehrstarif, 4500 Solothurn 2

Adresse:
_____
_____
_____

Kehrichtabfuhr mit Colectomatic

- Ein Originalprodukt der Heil & Co., Milwaukee USA
- Lieferbar mit 12-, 15-, 19-m³-Aufbau
- Günstiger Ankaufspreis
- Für Kehrichteimer, Normcontainer, Sperrgut

CONTENA

CONTENA LTD
Industriestrasse
8108 Dällikon-Zürich / Telefon 051 71 53 53

STÖCKLI

Exzenter

Schneckenpumpen Typ HSP

für Abwasser-Anlagen, Schlamm, Fäkalien usw.

Die Stöckli-Schneckenpumpe fördert alle Arten von Fördergut, selbst wenn dies mit Dickteilen, kleineren Steinen usw. durchsetzt ist. Sie ist selbstansaugend.

4 verschiedene Grössentypen, von 40–100 m³/h Leistung, erstklassige Qualität, für Dauerleistungen gebaut. Schweizer Fabrikat.

Verlangen Sie Prospekte und Unterlagen.

Stöckli AG, Maschinenfabrik, 6018 Buttisholz LU
Die älteste Pumpenfabrik — Telefon 045 3 42 47

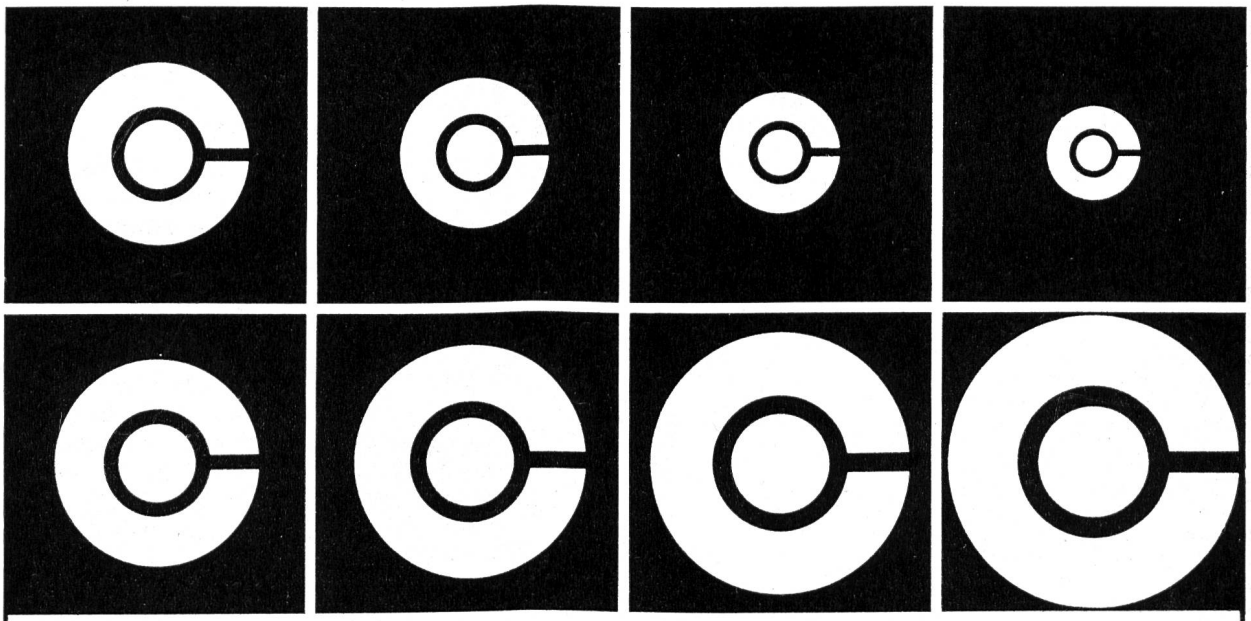

Die führende Spezialfirma für Planreproduktionen seit 1928.

Grossformat-Vergrösserungen, Verkleinerungen, Planzusammensetzungen. Druck ein- und mehrfarbig von Plänen in Kleinauflage bis Format 93×132 cm.

Spezialität: Leitungskataster-Plangrundlage auf jedes Material. Entzerren und Umkopieren alter Pläne auf masshaltige Mattfilme.

E. COLLIOUD+CO
Repro-Anstalt
Techn. Papiere + Zeichenfilme

3000 BERN
Weissensteinstrasse 87
Telefon 031/45 32 60

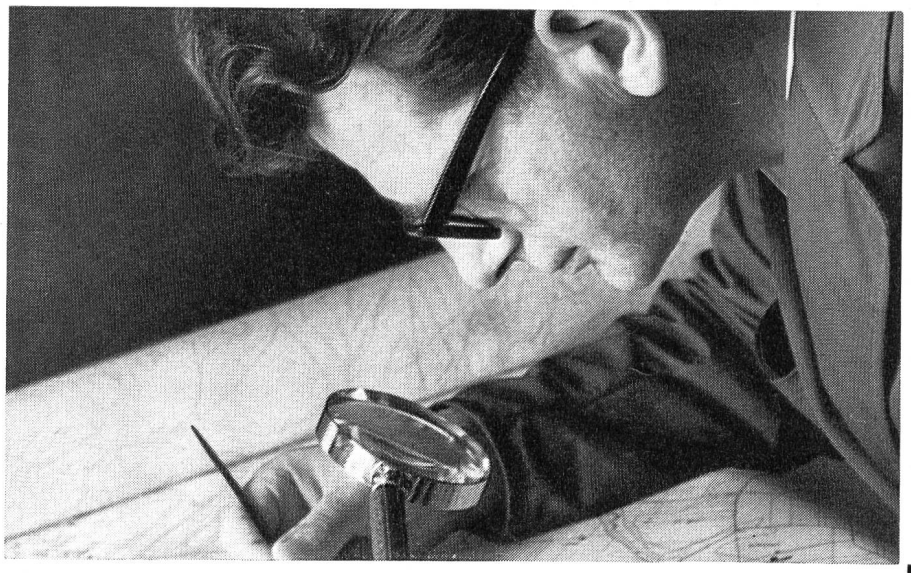

Photographische, massstäbliche Vergrösserungen und Verkleinerungen auf jedes Material und in jeder Grösse

Die leistungsfähige Spezialfirma für alle Repro-Arbeiten

ED. AERNI-LEUCH **3000 BERN 14**

Reproduktionsanstalt
Fabrik technischer Papiere

Zieglerstrasse 34
Telefon 031 25 92 22

EAL

Flottweg SCHNELLDEKANTER

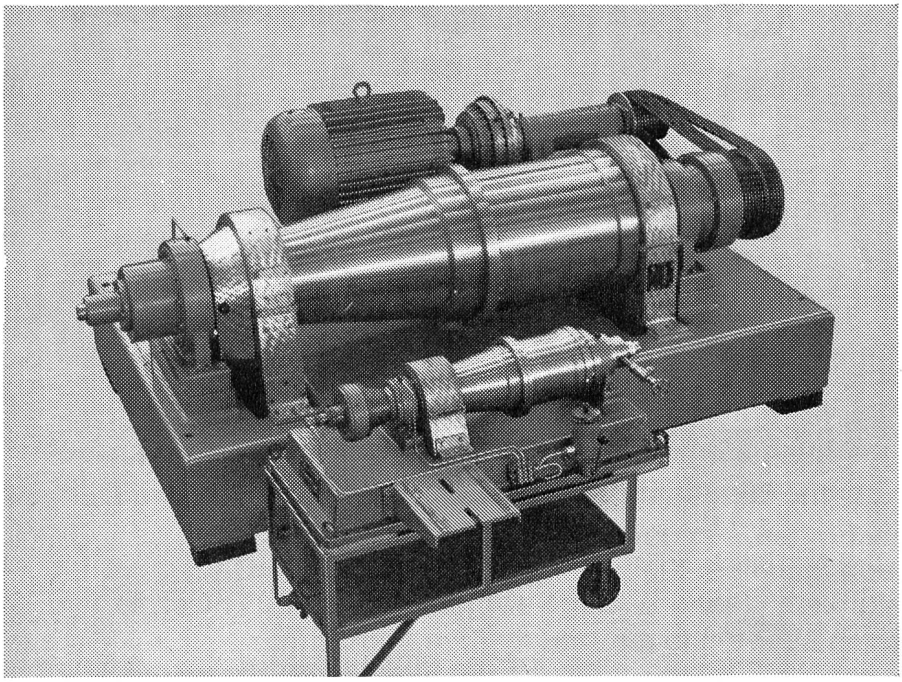

Kontinuierliche Trennung von Fest- und Flüssiggemischen

Durchsatzleistung
0,5 bis 40 m³/h

Sämtliche Maschinen aus rostfreiem Stahl V4A oder auch aus anderen Materialien

Flottweg-Schnelldekanter sind auch druckdicht lieferbar

Bitte wenden Sie sich für weitere Informationen an:

Beratung,
Verkauf und Kundendienst für die Schweiz

ALFA

ALFA-Ingenieurbüro AG, 4310 Rheinfelden
Weidenweg 12 Telefon 061 87 65 25 Telex 6 26 50

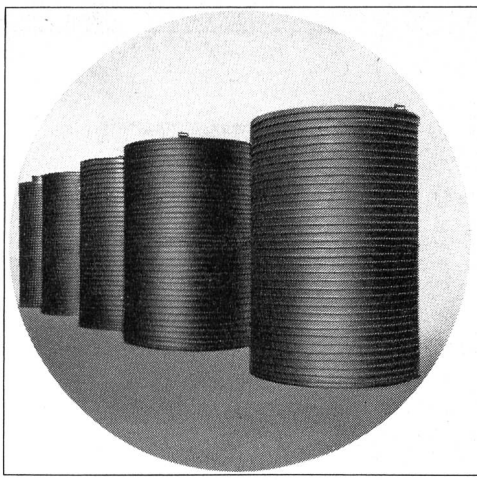

SPIRALEEN-GROSSBEHÄLTER AUS KUNSTSTOFF FÜR SÄUREN UND LAUGEN

Inhalt bis 50 000 Liter, aus ND-Polyaethylen oder Polypropylen. Gute Chemikalienbeständigkeit, aussen und innen korrosionsbeständig, kein Unterhalt, kleines Eigengewicht, grosse Sicherheit.

Aus Kunststoffen fertigen wir auch Ventilatoren, Lüftungsleitungen, Kühlturmeinbauten, Tropfenabscheider, Strömungsgleichrichter, Apparate, Pumpen, Rohrleitungen und Abwasserleitungen bis Øi 180 cm.

Ernst Huber AG, 5200 Windisch
Kunststoffverarbeitung, Tel. 056/41 39 89

Kanton Graubünden

Wir suchen

1 Planer-Gestalter

für die kantonale Planungsstelle Graubünden, Chur

Generelle Aufgaben: Mitarbeit bei der Beratung und Prüfung von Orts- und Regionalplanungen sowie bei kantonalen Fachplanungen, Leitung von gestalterischen Aufgaben, insbesondere von Kurorts- und Quartierplanungen sowie Gesamtüberbauungen.

Kenntnisse und Anforderungen: Abgeschlossenes Studium an einer Hochschule als Architekt oder Ingenieur. Erfahrung in Orts- und Regionalplanung. Verhandlungsgeschick. Kenntnis der italienischen Sprache erwünscht.

Dienstort: Chur.

1 Kreisplaner

für die kantonale Planungsstelle Graubünden, Chur

Generelle Aufgaben: Beratung der Gemeinden und Regionen bei der Durchführung von Orts- und Regionalplanungen sowie Fachplanungen.

Kenntnisse und Anforderungen: Abgeschlossenes Studium an einer höheren technischen Lehranstalt oder Hochschule. Erfahrung in Orts- und Regionalplanung sowie Kenntnis der italienischen Sprache erwünscht.

Dienstort: Chur.

Wir bieten: Gehalt gemäss Personalverordnung, gut ausgebaute Pensionskasse, 5-Tage-Woche, mindestens drei Wochen Ferien.

Dienstantrit: Nach Vereinbarung.

Anmeldung: Unter Beilage der Zeugnisse über Ausbildung und bisherige Tätigkeit sowie des Lebenslaufes.

Auskunftsstelle: Kantonale Planungsstelle Graubünden, Chur, Telefon 081 21 33 40.

Anmeldestelle: Departement des Innern und der Volkswirtschaft Graubünden, 7001 Chur.

Für grosse **Regionalplanung** in der Ostschweiz

selbständiger Bearbeiter

gesucht. Erfahrung in O+R-Planung notwendig.

Carl Fingerhuth
dipl. Architekt ETH/SIA, Planer BSP
8008 Zürich, Tel. 051 47 81 83

Kantonale Verwaltung

Wir suchen

Planer-Gestalter

für die kantonale Planungsstelle Graubünden, Chur

Generelle Aufgaben:
Mitarbeit bei der Beratung und Prüfung von Orts- und Regionalplanungen sowie bei kantonalen Fachplanungen, Leitung von gestalterischen Aufgaben.

Kenntnisse und Anforderungen:
Abgeschlossenes Studium an einer Hochschule oder höheren technischen Lehranstalt mit Erfahrung in Orts- und Regionalplanung. Verhandlungsgeschick. Grundausbildung: Ingenieur, Architekt, Techniker.

Wir bieten: Gehalt gemäss Personalverordnung. Gut ausgebaute Pensionskasse, 5-Tage-Woche, mindestens drei Wochen Ferien.

Dienstantritt: Möglichst bald.

Anmeldung: Unter Beilage der Zeugnisse über Ausbildung und bisherige Tätigkeit sowie des Lebenslaufes.

Auskunftsstelle: Kantonale Planungsstelle Graubünden, Chur (Telefon 081 21 33 40).

Anmeldestelle: Departement des Innern und der Volkswirtschaft Graubünden, 7001 Chur.

Jetzt können wir eine grosse Röhre führen!

Denn jetzt können wir Ihnen vier Bodenleitungssysteme anbieten. Rohre mit den verschiedensten Eigenschaften, aus verschiedenen Werkstoffen, abgestimmt auf den jeweiligen Verwendungszweck.
Wir liefern Rohre aus Stahl, Guss, Eternit und Kunststoff. Mit den entsprechenden Formstücken und Armaturen. Wir liefern Ihnen das richtige Rohr für jedes Projekt.

Küderli AG, Zürich 051 52 31 10 / Basel 061 42 54 30
Landquart/GR 081 51 27 55 / Kreuzlingen/TG 072 85 56 56 / Crissier/VD 021 34 51 44 / Monthey/VS 025 41 99 1 / Visp/VS 028 63 03 1
Eisen AG, Bern 031 22 34 02
Ulfer SA, Carouge/GE 022 43 43 60 / Satigny/GE 022 53 14 14
Scheurmann + Co AG, Olten/SO 062 22 34 22 / Aarburg/AG 062 41 55 55

KÜDERLI

Sauberes Wasser

Zur Flockung und Fällung:

Eisen-III-chlorid
flüssig, für Brauchwasser

Eisen-III-fällmittel
für Abwasser-Kläranlagen

Eisen-II-sulfat
auch vorteilhaft waggonweise

Aluminiumsulfat 16 %
für Brauchwasser

Natron-Wasserglas 38 °
für aktive Kieselsäure

Zur Entgiftung:

Natriumbisulfit flüssig
leicht dosierbar

Natriumbisulfit pulv.

Eau de Javel

Zur pH-Einstellung:

Schwefelsäure
auch in Kesselwagen 5 - 40 to

Natronlauge

mit Chemikalien aus Uetikon

Uetikon

Chemische Fabrik Uetikon
vormals Gebrüder Schnorf
gegründet 1818

8707 Uetikon
Telefon 051/74 03 01

Nutzen Sie die Vorteile des Asbestzement-Kanalisationsrohres Eternit®

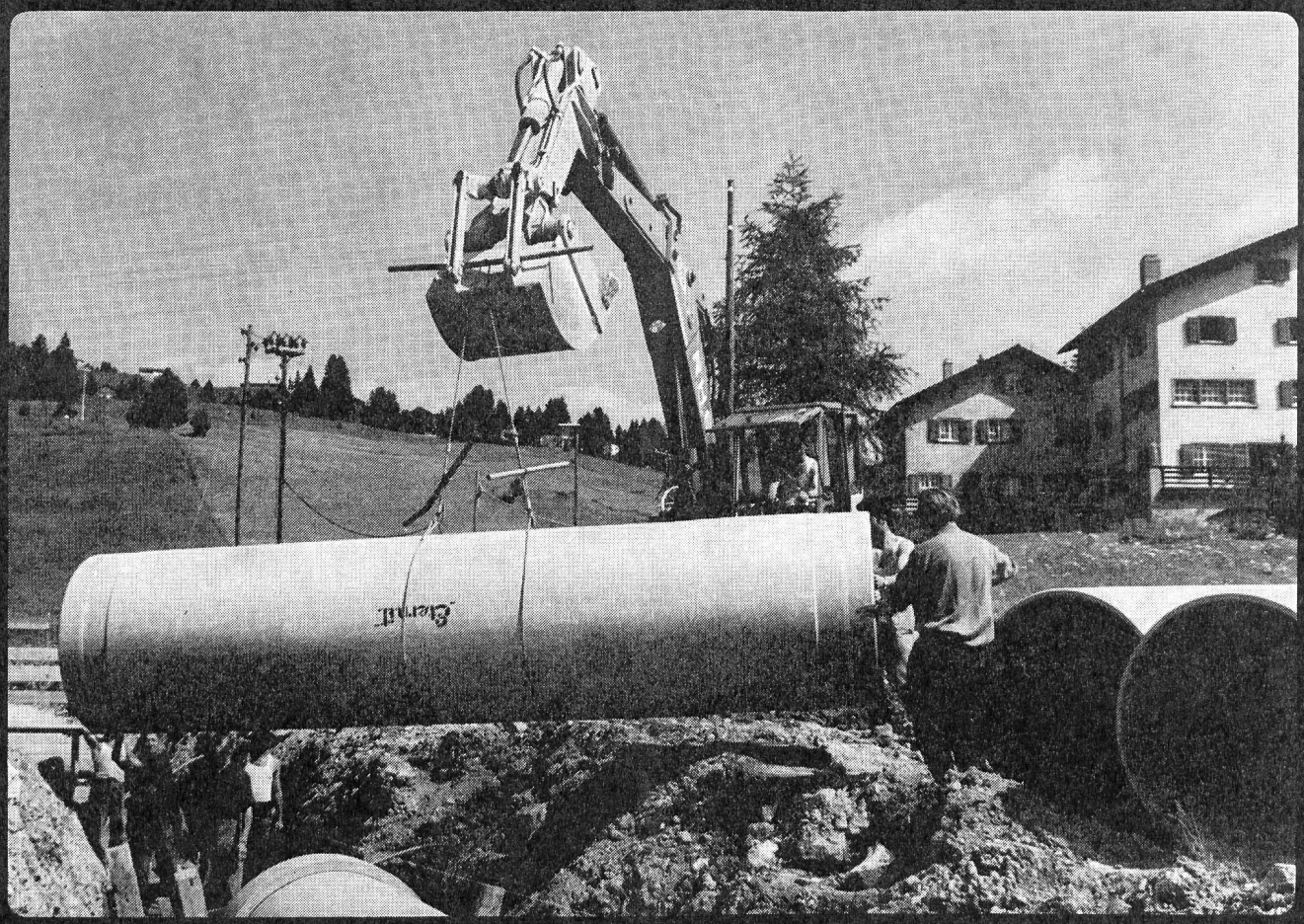

Das Asbestzement-Kanalisationsrohr «ETERNIT» ist ein Spitzenprodukt für den zeitgemässen Kanalisationsbau.

Absolut dichte Rohre und Verbindungen: **kein austretendes Schmutzwasser, kein eindringendes Fremdwasser** (EMPA-Test).

Hochwertige Materialzusammensetzung und modernste Fertigungstechnik: **konstante Qualität.**

Ueberzeugende mechanische Festigkeiten: **grosse Sicherheit auch unter Verkehrsadern und bei Spezialanwendungen.**

Gut ausgebautes Formstückprogramm: **vereinfachte Planung.**

Geringes Gewicht, einfache Montage, Rohrlänge 4 m: **wirtschaftliche Verlegung.**

Anorganische Materialzusammensetzung: **keine Verkrustungen, hoher Korrosionswiderstand.**

Zwei Rohrklassen, 21 verschiedene Nennweiten zwischen 100 und 1600 mm: **weitgespannter Einsatzbereich.**

Jahrzehntelange Erfahrung mit Asbestzement-Rohren «ETERNIT»: **lange Lebensdauer.**

Umfassend orientiert Sie unser Katalog 12.01.1. Fachliche Beratung sowie weitere Auskünfte durch unsere Verkaufsabteilung, unsere Aussendienstmitarbeiter oder unseren Technischen Dienst. Setzen Sie sich mit uns in Verbindung.

Eternit®

Gesetzlich geschützte Marke für Asbestzement-Produkte

Eternit AG 8867 Niederurnen 058/4 15 55 Eternit SA 1530 Payerne Eternit-Verkauf AG Zürich Basel Lugano Olten Renens Sion