Zeitschrift: Pionier : Zeitschrift für die Übermittlungstruppen

Herausgeber: Eidg. Verband der Übermittlungstruppen; Vereinigung Schweiz. Feld-Telegraphen-Offiziere und -Unteroffiziere

Band: 48 (1975)

Heft: 10

Werbung

Nutzungsbedingungen

Die ETH-Bibliothek ist die Anbieterin der digitalisierten Zeitschriften auf E-Periodica. Sie besitzt keine Urheberrechte an den Zeitschriften und ist nicht verantwortlich für deren Inhalte. Die Rechte liegen in der Regel bei den Herausgebern beziehungsweise den externen Rechteinhabern. Das Veröffentlichen von Bildern in Print- und Online-Publikationen sowie auf Social Media-Kanälen oder Webseiten ist nur mit vorheriger Genehmigung der Rechteinhaber erlaubt. Mehr erfahren

Conditions d'utilisation

L'ETH Library est le fournisseur des revues numérisées. Elle ne détient aucun droit d'auteur sur les revues et n'est pas responsable de leur contenu. En règle générale, les droits sont détenus par les éditeurs ou les détenteurs de droits externes. La reproduction d'images dans des publications imprimées ou en ligne ainsi que sur des canaux de médias sociaux ou des sites web n'est autorisée qu'avec l'accord préalable des détenteurs des droits. En savoir plus

Terms of use

The ETH Library is the provider of the digitised journals. It does not own any copyrights to the journals and is not responsible for their content. The rights usually lie with the publishers or the external rights holders. Publishing images in print and online publications, as well as on social media channels or websites, is only permitted with the prior consent of the rights holders. Find out more

Download PDF: 15.09.2025

ETH-Bibliothek Zürich, E-Periodica, https://www.e-periodica.ch

Interessieren Sie sich für Elektronik?

Wir suchen in unser Service-Team

Funk-Techniker

für die Unterhalts- und Reparaturarbeiten unserer Storno-Funkanlagen.

Besitzen Sie eine Ausbildung als Radio-Elektriker, FEAM oder Elektroniker mit Kenntnissen in der HF-Technik oder möchten Sie sich weiterbilden?

Dann rufen Sie uns einfach an, unser Herr Kunow wird Ihnen gerne weitere Auskünfte erteilen.

Kummler & Matter AG
Abteilung Elektronik, im Struppen 11, 8048 Zürich
Telefon (01) 64 35 64

die führende Weltmarke für elastische Zuleitungskabel

metiro

ein Qualitätsprodukt der **HOWAG AG, 5610 Wohlen**

Abendkurse für Amateure und Schiffsfunker

Kursort: Bern

Beginn: jährlich im September

Auskunft und Anmeldung:
Postfach 1308, 3001 Bern, Telefon (031) 62 32 46

DISC

Die neue Generation 1A-Dioden

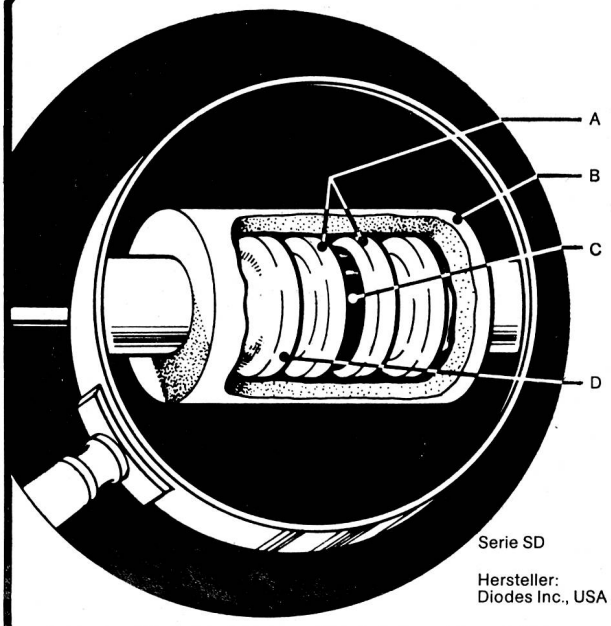

Serie SD

Hersteller:
Diodes Inc., USA

A Hartgelötete Verbindung Kristall-Anschlussdrähte garantiert verbesserte mechanische Festigkeit.
B Hochtemperaturfestes aufgeschrumpftes Polyolefin-Gehäuse. (Betriebstemperatur −65°C…175°C.)
C Überdimensionierter geätzter und passivierter Kristall.
D «Double-Nail-Head»-Konstruktion verbürgt optimale Sicherheit gegen Eindringen von Feuchtigkeit.*

*SD-Dioden entsprechen MIL-STD-750, Meth. 1021 sowie MIL-STD-202 B, Meth. 106

Typen Nr.	SD05	SD1	SD2	SD4	SD6	SD8	SD10
Spitzensperrspannung V	50	100	200	400	600	800	1000
Max. eff. Wechselspannung V	35	70	140	280	420	560	700

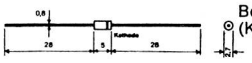

Beschriftung (Kathodenband)

SD 05 silber
SD 1 braun
SD 2 rot
SD 4 gelb
SD 6 blau
SD 8 grau
SD 10 gold

		Max. Daten	Typ. Daten	Vergl. Daten 1N 4001–7
Durchlass-Spannung $I_F = 1A$	25°C	1 V	0.85 V	1.2 V
Reststrom bei Nennspannung	25°C	5 µA	0.05 µA	10 µA
Richtstrom Mittelwert	75°C	1 A		1 A
Max. Richtstrom	100°C	0.75 A		0.75 A
Periodischer Spitzenstrom	75°C	10 A		10 A
Spitzenstrom, 1 Periode / 50 Hz	75°C	50 A		30 A
Lagertemperaturbereich		−65…200°C		−65…200°C
Betriebstemperaturbereich		−65…175°C		−65…175°C

Verlangen Sie ausführliche Unterlagen

FABRIMEX

Fabrimex AG · Kirchenweg 5 · 8032 Zürich · Tel. 01/47 06 70

MT 4, die bewährte Mehrkanal-Richtstrahlstation im 8-GHz-Bereich

Wir bauen im Sektor
Militärnachrichtengeräte:
Funk- und Richtstrahlstationen für ortsfesten und mobilen Einsatz sowie Verschlüsselungsapparaturen höchster Krypto-Sicherheit für Sprache und Daten.

Besondere Merkmale:
Rasche Betriebsbereitschaft und sichere Informationsübertragung – Einfachste Bedienung, da frei von jeglicher Abstimm-Manipulation – Geräte unter extremen klimatischen Bedingungen und im harten Einsatz erprobt.

Bild: Übungseinsatz in einer Schweizer Rekrutenschule

154 795. VI

BBC
BROWN BOVERI

BBC Aktiengesellschaft Brown, Boveri & Cie.
CH - 5401 Baden/Schweiz
Zweigbüros in: Baden, Basel, Bern, Lausanne, Zürich

AZ 4528 Zuchwil