Zeitschrift: Pionier : Zeitschrift für die Übermittlungstruppen

Herausgeber: Eidg. Verband der Übermittlungstruppen; Vereinigung Schweiz. Feld-Telegraphen-Offiziere und -Unteroffiziere

Band: 48 (1975)

Heft: 2

Werbung

Nutzungsbedingungen

Die ETH-Bibliothek ist die Anbieterin der digitalisierten Zeitschriften auf E-Periodica. Sie besitzt keine Urheberrechte an den Zeitschriften und ist nicht verantwortlich für deren Inhalte. Die Rechte liegen in der Regel bei den Herausgebern beziehungsweise den externen Rechteinhabern. Das Veröffentlichen von Bildern in Print- und Online-Publikationen sowie auf Social Media-Kanälen oder Webseiten ist nur mit vorheriger Genehmigung der Rechteinhaber erlaubt. Mehr erfahren

Conditions d'utilisation

L'ETH Library est le fournisseur des revues numérisées. Elle ne détient aucun droit d'auteur sur les revues et n'est pas responsable de leur contenu. En règle générale, les droits sont détenus par les éditeurs ou les détenteurs de droits externes. La reproduction d'images dans des publications imprimées ou en ligne ainsi que sur des canaux de médias sociaux ou des sites web n'est autorisée qu'avec l'accord préalable des détenteurs des droits. En savoir plus

Terms of use

The ETH Library is the provider of the digitised journals. It does not own any copyrights to the journals and is not responsible for their content. The rights usually lie with the publishers or the external rights holders. Publishing images in print and online publications, as well as on social media channels or websites, is only permitted with the prior consent of the rights holders. Find out more

Download PDF: 15.09.2025

ETH-Bibliothek Zürich, E-Periodica, https://www.e-periodica.ch

Frauenhilfsdienst !

notwendig
vielseitig
interessant
sportlich

Einsatzmöglichkeiten:

Fürsorgedienst	Administrativer Dienst
Fliegerbeobachtungsdienst	Feldpostdienst
Warndienst	Motorfahrerdienst
Uebermittlungsdienst	Kochdienst
Brieftaubendienst	Soldatenstubendienst

Auskunft erteilt gerne:

Dienststelle Frauenhilfsdienst
Neuengass-Passage 3, 3011 Bern, Telephon (031) 67 32 73

Abendkurse für Amateure und Schiffsfunker

Kursort: Bern

Beginn: jährlich im September

Auskunft und Anmeldung:
Postfach 1308, 3001 Bern, Telephon (031) 62 32 46

Werbt Mitglieder für den Eidg. Verband der Uebermittlungstruppen!

Die Sektionsvorstände halten Werbematerial unentgeltlich zur Verfügung.

Interessenten für eine Mitgliedschaft wenden sich an eine der 32 Sektionsadressen unseres Verbandes oder direkt an das Zentralsekretariat des EVU, c/o HOWEG, 2540 Grenchen.

DISC

Die neue Generation 1A-Dioden

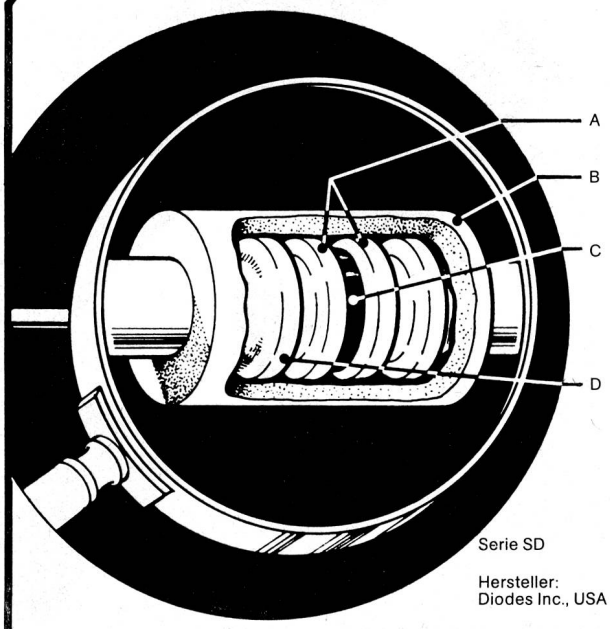

Serie SD

Hersteller:
Diodes Inc., USA

A Hartgelötete Verbindung Kristall-Anschlussdrähte garantiert verbesserte mechanische Festigkeit.
B Hochtemperaturfestes aufgeschrumpftes Polyolefin-Gehäuse. (Betriebstemperatur −65°C…175°C.)
C Überdimensionierter geätzter und passivierter Kristall.
D «Double-Nail-Head»-Konstruktion verbürgt optimale Sicherheit gegen Eindringen von Feuchtigkeit.*

*SD-Dioden entsprechen MIL-STD-750, Meth. 1021 sowie MIL-STD-202 B, Meth. 106

Typen Nr.	SD05	SD1	SD2	SD4	SD6	SD8	SD10
Spitzensperrspannung V	50	100	200	400	600	800	1000
Max. eff. Wechselspannung V	35	70	140	280	420	560	700

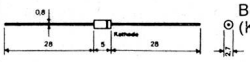

Beschriftung (Kathodenband)

SD 05 silber
SD 1 braun
SD 2 rot
SD 4 gelb
SD 6 blau
SD 8 grau
SD 10 gold

		Max. Daten	Typ. Daten	Vergl. Daten 1N4001–7
Durchlass-Spannung $I_F = 1A$	25°C	1 V	0.85 V	1.2 V
Reststrom bei Nennspannung	25°C	5 µA	0.05 µA	10 µA
Richtstrom Mittelwert	75°C	1 A		1 A
Max. Richtstrom	100°C	0.75 A		0.75 A
Periodischer Spitzenstrom	75°C	10 A		10 A
Spitzenstrom, 1 Periode / 50 Hz	75°C	50 A		30 A
Lagertemperaturbereich		−65…200°C		−65…200°C
Betriebstemperaturbereich		−65…175°C		−65…175°C

Verlangen Sie ausführliche Unterlagen

FABRIMEX

Fabrimex AG · Kirchenweg 5 · 8032 Zürich · Tel. 01/47 06 70

Isola
und die Übermittlung

Sie leben in einer neuen Welt. Sie telephonieren, Sie telegraphieren, Sie hören Radio, Sie sehen fern... Und überall in der modernen Übermittlungstechnik ist Isola dabei, denn 4200 Mitarbeiter im In- und Ausland produzieren isolierte Drähte und Kabel sowie Basismaterialien der modernen Übermittlungs-Technik.
Was gestern in der Isola entwickelt wurde, ist heute selbstverständlich. Internationale Zusammenarbeit, Forschung und Entwicklung führen zu neuen Wegen — Isola baut mit an der Zukunft!

Im Dienste der Elektrotechnik

Schweizerische Isola-Werke CH-4226 Breitenbach

AZ 4528 Zuchwil