Zeitschrift: Pionier : Zeitschrift für die Übermittlungstruppen

Herausgeber: Eidg. Verband der Übermittlungstruppen; Vereinigung Schweiz. Feld-Telegraphen-Offiziere und -Unteroffiziere

Band: 45 (1972)

Heft: 2

Rubrik: Sektionsmitteilungen

Nutzungsbedingungen

Die ETH-Bibliothek ist die Anbieterin der digitalisierten Zeitschriften auf E-Periodica. Sie besitzt keine Urheberrechte an den Zeitschriften und ist nicht verantwortlich für deren Inhalte. Die Rechte liegen in der Regel bei den Herausgebern beziehungsweise den externen Rechteinhabern. Das Veröffentlichen von Bildern in Print- und Online-Publikationen sowie auf Social Media-Kanälen oder Webseiten ist nur mit vorheriger Genehmigung der Rechteinhaber erlaubt. Mehr erfahren

Conditions d'utilisation

L'ETH Library est le fournisseur des revues numérisées. Elle ne détient aucun droit d'auteur sur les revues et n'est pas responsable de leur contenu. En règle générale, les droits sont détenus par les éditeurs ou les détenteurs de droits externes. La reproduction d'images dans des publications imprimées ou en ligne ainsi que sur des canaux de médias sociaux ou des sites web n'est autorisée qu'avec l'accord préalable des détenteurs des droits. En savoir plus

Terms of use

The ETH Library is the provider of the digitised journals. It does not own any copyrights to the journals and is not responsible for their content. The rights usually lie with the publishers or the external rights holders. Publishing images in print and online publications, as well as on social media channels or websites, is only permitted with the prior consent of the rights holders. Find out more

Download PDF: 11.12.2025

ETH-Bibliothek Zürich, E-Periodica, https://www.e-periodica.ch

Sektionsmitteilungen

● Sektion Aarau

Paul Roth, Kilbig 488, 5016 Obererlinsbach

● Sektion Appenzell

Josef Manser, Unterrain 23, 9050 Appenzell

Für den Uebermittlungsdienst am diesjährigen Alpsteinlauf sind wir wiederum auf alle unsere Mitglieder angewiesen. Bitte haltet Euch das Datum frei: 20. Februar 1972. Ein spezieller Einsatzbefehl wird allen Mitgliedern noch separat zugestellt. JM

● Sektion Baden

Peter Knecht, Täfernstrasse 21
5513 Dättwil
Postfach, 5400 Baden

● Sektion beider Basel

Walter Wiesner, Spalentorweg 45
4000 Basel

Ende des vergangenen Monats ist unser erster 3-Monate-Kurs SE 222 / KFF zu Ende gegangen. Über die Besuchsfrequenz muss sich Ernst sicher den Kopf nicht zerbrechen. Ob nun die Neugierde oder das Interesse in erster Linie massgebend waren, steht nicht unbedingt fest. Wichtig aber ist und war, die Leute waren da!
Die nächsten 3 Monate «absolvieren» wir im April / Mai / Juni. Es gilt also wiederum da zu sein und für etwas einzustehen, das wir uns seit Jahren wünschen und nun endlich erreicht zu haben scheinen.
Die nächsten beiden Monate sollen aber nicht unbedingt als zweitrangig abgetan werden. Es gilt vielmehr, unsere Sendebude auf den Stand zu bringen, der einen tadellosen und rationellen Sendebetrieb, ohne «Kabelvermicelle», ermöglicht. Also alle begeisterten «Dröhtliverleger» auf die Bühne.

● Sektion Bern

Postfach 1372, 3001 Bern
Kilian Roth, Beethovenstrasse 26
3073 Gümligen
P 031 / 52 29 60 G 031 / 67 24 32

Der technische Leiter berichtet: Dem Vorstand ist schon heute daran gelegen, Sie auf ein paar Anlässe im Jahre 1972 aufmerksam zu machen, bei welchen es sehr viele Funktionäre benötigt: Anlässlich des Schweizerischen Zweitagemarsches benötigen wir wiederum ca. 24 Uebermittler. Aufgaben: Erstellen und Betreiben eines Drahtnetzes, verschiedener Funknetze und eines Uebermittlungszentrums (Freitag, 12. Mai bis Sonntag, 14. Mai). Von Mittwoch, 24. Mai bis Sonntag, 28. Mai, führt die Alpar Bern eine internationale Flugschau auf dem Belpmoos durch. Benötigt werden: werktags je 2 Zentralistinnen, 6 Funktionäre zum Bedienen von Funkgeräten, Sonntags: je 2 Zentralistinnen und 10 Funktionäre zum Bedienen von Funkgeräten. Am Freitag, 30. Juni, findet anlässlich des Kantonalen Schützenfestes ein militärischer Gruppenwettkampf der Berner Truppen statt. Es gibt dort die Betreuung einiger Draht- und Funknetze zu übernehmen. Über diese drei Grossanlässe der ersten Jahreshälfte werden noch spezielle Orientierungsschreiben mit entsprechenden Anmeldekarten versandt. Hz

Am 12. Februar findet in Heimberg ein gemütlicher Kegelschub mit den Kameraden der Sektion Thun statt. Interessenten melden sich an bei Kilian Roth oder einem andern Vorstandsmitglied.
Suchaktion verschollener Unterlagen: Wir suchen alte Schriftstücke bis zurück in die Gründungszeit unserer Sektion. Sollte etwas zum Vorschein gekommen sein, erbitten wir Bericht an unser Postfach.
Generalversammlung 1972: Ein Bericht über die diesjährige Generalversammlung erscheint in der nächsten Ausgabe des «Pionier».
Stammtisch: Unser Stamm befindet sich nach wie vor im 1. Stock des Restaurants «Zum braunen Mutz». Je Freitag jeweils ab 20 Uhr. am

● Sektion Biel-Bienne

Postfach 855, 2501 Biel/Bienne 1
Eduard Bläsi, Sandrainstrasse 11
2503 Biel/Bienne 7
P 032 / 2 39 31 G 065 / 8 86 21

Mitteilungskasten Villiger-Passage – Unser Mitteilungskasten funktioniert nun wieder tadellos, nachdem die zerbrochene Glasscheibe ersetzt worden ist. Diesmal besteht die Scheibe aus Acrylglas und ist unzerbrechlich! Lieferant und Spender = unser Freund Plastic, alias Jörg Luder. Danke schön!
Bieler Fastnacht – «Ganz ohne EVU geht die Chose nicht» – könnte man singen. Wiederum übernehmen wir den Uebermittlungsdienst anlässlich des Fastnachtumzuges in den Strassen Biels. Als Chef UemDienst amtet Kamerad Peklos. Anmeldungen nimmt er gerne telefonisch entgegen: privat 41 96 56.
Sternmarsch der Blauen Truppen – Am 11./12. März findet dieser Marsch statt, mit Ziel in Biel. Der Militär-Sanitätsverein Biel benötigt aus unseren Reihen zirka 6 bis 8 Mann. Der Einsatz bewegt sich zwischen Samstag 14 Uhr und Sonntag 8 Uhr (die ganze Nacht hindurch!). Die Einsatzdauer jedes Einzelnen kann auf Wunsch auf 4 Stunden beschränkt werden. Es kommen keine Funkgeräte zum Einsatz, sondern es sind Kontrollarbeiten bei den Läufern durchzuführen (zum Beispiel Eintragungen von Zeiten auf Marschkarte). Unterstützen wir den MSV mit unserer Mithilfe. Anmeldungen bitte frühzeitig einreichen. Telefon EVU-Präsident: 2 39 31. Telefon MSV-Präsident: 41 23 51.
Verlobungsglückwünsche – Gleich zu zwei Verlobungen dürfen wir unsere besten Wünsche entbieten: am 11. Dezember hat sich Meinrad Mutti mit Dorly Bläsi verlobt und am 25. Dezember waren es Franz Widmer mit Fräulein Esther Sommer. Wann sind die Hochzeiten?
Skicross «Tour du Spitzberg» – Im Januar, genau gesagt am Sonntag, dem 16. Januar, besorgten wir den Uebermittlungsdienst am Skicross zugunsten eines Baufonds für eine zukünftige Heim- und Arbeitsstätte für Invalide. Ein ausführlicher Bericht folgt.
-eb press-

● Sektion Engadin

Heinz Röthlisberger, Casa S. Gian II
7500 St. Moritz

● Section de Genève

André Longet, 43, av. des Morgines
1213 Petit-Lancy
P 022 / 92 67 11 D 022 / 31 52 00
(pour Genève nº 13), telex 23 008

● Sektion Glarus

Peter Meier, Bühli 11, 8755 Ennenda

Dass sich unsere Sektion durch zwei Neueintritte etwas vergrössert hat, ist eine sehr erfreuliche Tatsache geworden. Aber nicht nur deswegen heisse ich die zwei Kameraden Peter Käshammer aus Benken und Willy Küng aus Schänis herzlich willkommen. Ich hoffe, dass beide ihren Entschluss nicht zu bereuen haben und an einigen Anlässen, die dieses Jahr durchgeführt werden, mitwirken können.
Infolge Ansteigens der Teuerung hat die Präsidentenkonferenz in Olten eine Abonnementsverteuerung unserer Zeitschrift von Fr. 5.– beschliessen müssen. Die Sektionskasse wird diesen Aufschlag vorerst übernehmen können.
Ich mache darauf aufmerksam, dass am Freitag, dem 11. Februar, um 20 Uhr, im Hotel «Schweizerhof» in Glarus die Hauptversammlung des UOV Glarus stattfindet. Ich möchte dazu freundlich einladen, in der Hoffnung, dass wir an diesem Abend gewisse sektionsinterne Probleme besprechen können.
Im Februar 1972 besorgen wir den Uebermittlungsdienst an der Schweizer Meisterschaft im Biathlon in Linthal (20. Februar) und an den Weltmeisterschaften der Biathlon-Junioren in Linthal (26./27. Februar).
Noch zwei Hinweise: Darf ich wieder einmal daran erinnern, dass Änderungen militärischer und ziviler Natur (Grad, Adressen) gemeldet werden.
Hat jemand Lust, eine Veranstaltung zu organisieren? Diesbezügliche Vorschläge werden sehr gerne entgegengenommen.
pm

● Sektion Langenthal

Willy Morgenthaler, Dorfgasse 55
4900 Langenthal

● Sektion Lenzburg

Hans-Peter Imfeld, Zelglistrasse 5
4600 Olten
G 062 / 21 02 22

Am 5. Februar 1972 findet im Restaurant «Bahnhof», Lenzburg, die ordentliche Generalversammlung statt. Es sind alle Mitglieder recht herzlich eingeladen. Die Versammlung beginnt um 19.30 Uhr. Anschliessend werden wir noch einen kleinen Imbiss servieren lassen. Die Traktandenliste mit Jahresbericht ist unterdessen allen zugestellt worden. Also: Nicht vergessen: Am 5. Februar im Restaurant «Bahnhof».
Basisnetz: Um den Mittwochabend wieder etwas mehr zu beleben, haben wir versucht, eine SE-222/KFF als Trainingsstation zu erhalten. Sie wird jeden Mittwochabend eingesetzt. Wir können mit anderen Sektionen Verbindung aufnehmen. Unsere Aktivmitglieder werden gebeten, zu prüfen, ob sich nicht wieder mal ein Gang ins Übungslokal auf dem Viehmarktplatz lohnen würde. hpi

● Sektion Luzern

Rudolf Karrer, Erlenring 19
6020 Emmenbrücke

● Sektion Mittelrheintal

Paul Breitenmoser, 9445 Rebstein

● Section de Neuchâtel

Claude Herbelin, 41, rue Louis d'Orléans
2000 Neuchâtel

● Sektion Olten

Heinrich Staub, Kanalweg 13, 4800 Zofingen

● Sektion Schaffhausen

Karl Burkhalter, Im Hägli, 8222 Beringen

● Sektion St. Gallen

Franz Hess, Moosstrasse 52, 9014 St. Gallen

● Sektion St. Galler Oberland/Graubünden

Anton Ochsner, 7180 Disentis

Kegelabend. Samstag, 19. Februar 1972, 20 Uhr, im «Sternen», Wangs.
Die Hauptversammlung findet diesmal im März statt. Das genaue Datum wird in einem Zirkular noch rechtzeitig bekanntgegeben.
Resumé. Wie im «Pionier» bereits zusammenfassend erwähnt, sind im Herbst des vergangenen Jahres eine ganze Menge Uebermittlungen durchgeführt worden (Rhätische Spiele, Felddienstübung, Autorennen Vaduz–Triesenberg, Tagesorientierungslauf des UOV-Werdenberg, Pferderennen Maienfeld usw). Diese verlangten den vollen Einsatz aller verfügbaren Mitglieder, und es war nicht verwunderlich, dass eine gewisse Vereinsmüdigkeit bei einer solchen Mammut-Einsatzperiode registriert wurde; musste doch während zweier Monate gleich siebenmal zum Einsatz geblasen werden. Wir möchten kurz einige davon streifen: An den Rhätischen Spielen waren vor allem Jungmitglieder unter der bewährten Leitung von Markus Müller zur vollen Zufriedenheit der Veranstalter in Aktion. Am TOL 71 des UOV-Werdenberg ging der Appell im besonderen an die Aktiven (Uniform). Die Organisation stand unter der Leitung von Martin Padun, assistiert von Franz Bugg und Sepp Willi. Die Anforderungen, die an uns gestellt wurden, waren immens und wurden hervorragend gelöst. – Am Autorennen in Vaduz (Markus Müller und Klaus Locher) klappte es auch, was die Mannschaft anbelangte; von den Funkstationen kann man das leider nicht behaupten, obwohl wir jedesmal einen Preis für die Miete der neun Stationen bezahlen. vo

● Sektion Solothurn

Rudolf Anhorn, Obere Sternengasse 23
4500 Solothurn

Für den Monat Februar haben wir einen Kegelabend organisiert. Anstelle des üblichen Stammes treffen sich alle Aktiv- und Jungmitglieder auf einer bekannten Kegelbahn in der näheren Umgebung von Solothurn. Für diesen Anlass benötigen wir sektionsinterne Transportmittel. Allfällige Chauffeure möchten sich für diesen Abend doch bitte zur Verfügung halten. Eine spezielle Einladung folgt noch.
Der Bericht über die GV erscheint im März-«Pionier».
Einen erfreulichen Zuwachs hat unsere Sektion erhalten. Dank einer gezielten Werbung in dem diesjährigen Morsekurs konnte der Berichterstatter und JM-Leiter 16 Neueintritte bekanntgeben. Es sind dies folgende Jungmitglieder: Barbara Dietrich, Edith Brügger (sicher zukünftige FHD's), Roland Luder, Martin Hobi, Daniel von Arb, Fritz Stucki, Rolf Näf, Eduard Spahr, Egon Allemann, Markus Bärtschi, Martin Haussener, Urs Müller, Piero Torre, Lindo Torre, Walter Trachsel und René Reitter. Wir wünschen den Neulingen viel Spass, viel Lehrreiches und manche schöne und auch lustige Stunden im Kreise der EVU-Familie. Suomi

● Sektion Thalwil

Sonnmattstrasse 5, 8820 Wädenswil
(Schlenker)

Generalversammlung. Wiederum ist ein Geschäftsjahr der Firma EVU Thalwil verstrichen, ohne dass die Welt deshalb aus den Fugen geraten wäre. Immerhin haben die Aktiven einige Anlässe erlebt, die sicher noch manchem in guter Erinnerung bleiben werden. Somit wäre es nun an der Zeit, die diesjährige GV auszurufen. Um dem erwarteten Andrang gerecht zu werden, wurde auf den Mittwoch, den 2. Februar 1972, 20 Uhr, der grosse Saal des Restaurants «Seehof» reserviert. Nach dem offiziellen Teil, zu dem wir wieder einmal möglichst alle Mitglieder begrüssen möchten, wird uns Wädi Brodt zusammen mit seiner Frau eine Lichtbilderschau über ihre Reisen in ferne Länder präsentieren. Als Abschluss steht wie üblich noch ein Schlummerfrass auf dem Programm. Allein schon der gute Ruf, den der Seehofwirt mit seinen vorzüglichen Koteletten erworben hat, sollte auch die fernsten Mitglieder hinter dem Ofen hervorholen können. bit

● Sektion Thun

Daniel Stucki, Föhrenweg 5, 3604 Thun
P 033 / 36 15 65

Hauptversammlung. Zu diesem wichtigen Anlass sind alle Mitglieder freundlich eingeladen. Samstag, den 26. Februar, 20.15 Uhr, im Restaurant «Alpenblick».
Im letzten «Pionier» orientierte ich über die Tätigkeit in diesem Jahr. Der technische Leiter wird in der Lage sein, anlässlich der Hauptversammlung ein reichhaltiges Verzeichnis mit fast allen Anlässen und Daten auflegen zu können.
Kegeln. Es sei nochmals darauf hingewiesen, dass am Samstag, dem 12. Februar, 20 Uhr, im Restaurant «Rössli», Heimberg, ein Kegelwettkampf stattfindet. Die Kameraden der Sektion Bern sind unsere Partner. Der Organisator, Bruno Hossmann, bittet um einen flotten Aufmarsch.
Ab 26. Januar steht in der Funkbude eine SE-222 mit KFF. Jeden Mittwoch von 20 bis 22 Uhr ist Betrieb. Diese «Mittwochübung» dauert drei Monate und wird als fachtechnischer Kurs durchgeführt. Der technische Leiter erwartet Dich! stu

● Sektion Thurgau

Franz Brunner, Haldenstrasse 3
8280 Kreuzlingen

● Sezione Ticino

Casella postale 100, 6501 Bellinzona
Mirto Rossi, via Mirasole, 6500 Bellinzona

● Sektion Toggenburg

Heinrich Güttinger, Schulhaus, 9657 Unterwasser

Wie jedes Jahr bringen uns die ersten Monate des neuen Jahres einige Einsätze zugunsten Dritter. Kein Veranstalter eines grösseren sportlichen Anlasses kann auf unsere Dienste verzichten, sicher eine Anerkennung unserer Arbeit mit Draht und Funk. Dass es immer gut klappt, ist vornehmlich das Verdienst unseres technischen Leiters, Guido Eilinger, aber auch unseres Gerätewartes, Willi Rusch. In näch-

ster Zeit stehen folgende Veranstaltungen auf unserem Programm:
13. Februar: Riesenslalom Ebnat-Kappel
19. Februar: Riesenslalom der Firma Heberlein, Wattwil; Riesenslalom der Firma Sulzer, Winterthur, in Rietbad
5. März: Toggenburger Waffenlauf, Lichtensteig
Haltet vor allem den letztgenannten Termin frei, da wir wiederum einige Posten zu besetzen haben.
Der Umbau unserer eigenen Funkgeräte auf die neuen, von der PTT bestimmten Frequenzen wird uns auf rund 6000 Franken zu stehen kommen; doch steht in Aussicht, dass wir einen Teil der Kosten durch Vermietung der Geräte an die Luftseilbahn Iltios–Chäserrugg einbringen können. Das traditionelle Nachtessen an der HV soll durch den Frequenzwechsel jedenfalls keinen Schaden erleiden! Hingegen ist der Kassier dankbar, wenn die ausstehenden Jahresbeiträge bald einbezahlt werden. k

● Sektion Uri/Altdorf

Franz Willi, Schützengasse 9, 6460 Altdorf

● Sektion Uzwil

Hans Gemperle, Neuhofstrasse 2a
9240 Uzwil

● Section Vaudoise

Case postale 514, 1002 Lausanne
François Dayer, 10, chemin de la Rochelle
1008 Prilly

Le comité se fait un plaisir de souhaiter la bienvenue aux nouveaux membres suivants: M. Rouyet (junior), M. Fischer, M. Renaud M. et M. Rouiller J. M. (tous trois actifs).
Aux signataires d'une certaine carte: vortre inamovible scribouillard adresse à chacun des signataires l'expression de sa gratitude pour l'aimable envoi.
Prochain comité: mercredi 2 février à 18 h 30 au local.
Réseaux de base (A1 et F1) tous les mercredis dès 20 heures au local, rue de la Mercerie.

● Sektion Winterthur

Jakob Maurer, Nägelseestrasse 54A
8406 Winterthur

● Sektion Zug

Xaver Grüter, Ringstrasse 9, 6340 Baar

● Sektion Zürcher Oberland/Uster

Postfach 3, 8610 Niederuster
M. Compèr, Bonstettenstrasse 14
8610 Uster

● Sektion Zürichsee rechtes Ufer

Hansjörg Spring, Alte Landstrasse 260
8708 Männedorf
P 01 / 74 00 55

● Sektion Zürich

Postfach 876, 8022 Zürich
Ernst Osbahr, Tramstrasse 151, 8050 Zürich

Geschätzte Mitglieder! In den nächsten Tagen erhalten Sie die persönliche Einladung zur 44. Generalversammlung der Sektion Zürich des EVU. Ganz speziell wird es mich freuen, unter einer grossen Schar Mitglieder auch unsere neuen Veteranen begrüssen zu dürfen. Für ihre 20jährige Treue zur Sektion und zum EVU danken wir Frau Ursi Gubler-Toft, Kurt Strässler, Alfred Günther, Willi Rüfenacht, Dr. A. Schellenberg sowie Hans Endras. Die weiteren Traktanden werden wohl keine grossen Wellen werfen. Ich bin in der glücklichen Lage, dem Tagespräsidenten einen hieb- und stichfesten Vorschlag für einen neuen dynamischen Präsidenten unterbreiten zu können. Ich muss aber auch mitteilen, dass vom Vorstand ein Antrag auf Erhöhung des Beitrages pro 1972 gestellt werden muss. Der massive Anstieg der Druckkosten macht auch vor unserer Verbandszeitung nicht Halt. So sah sich der Zentralvorstand gezwungen, den Abonnementspreis um Fr. 5.– zu erhöhen. Die Präsidentenkonferenz vom vergangenen November hat dieser Erhöhung zugestimmt, aber auch sehr viele Wünsche geäussert bezüglich Neugestaltung der Zeitschrift. Wir werden an der GV Gelegenheit haben, darüber zu diskutieren.
Den scheidenden wie den im Vorstand verbleibenden Kameraden möchte ich für die geleistete Arbeit herzlich danken. Nun sei noch dem stärksten Zweifler versichert, dass sich EOS nach 25 Dienstjahren im Vorstand endgültig verabschiedet. Mit kameradschaftlichem Gruss E. Osbahr

IRAN

Wir suchen für unsere Mandate in Iran Fachleute der

Nachrichtentechnik

Dipl. Elektroingenieur

als Projektleiter

Erwünscht ist erfahrener Ingenieur mit Organisationstalent und guten Kenntnissen der gesamten Nachrichtentechnik.

Elektroingenieur HTL

als selbständiger Sachbearbeiter

Kenntnis der Vermittlungstechnik und Eignung zur Planung von Nachrichtennetzen.

FEAM oder Fernmeldespezialist

Praxis auf dem Gebiet der automatischen und manuellen Telephonie für Bauüberwachung und Abnahme solcher Einrichtungen.

Einsatzort ist Teheran, wo wir ein Projektbüro unterhalten. Die Stellen schliessen auch Reisen im Lande ein. Einsatzdauer 1 bis 2 Jahre, Eintritt raschmöglichst. Sehr gute Anstellungsbedingungen.

Gerne erwarten wir Ihre Kurzofferte oder Ihren Anruf.

NTB AG für Nachrichtentechnische Beratung
Kirchgasse 50, 8001 Zürich, Tel. 01 / 32 33 32

Leuchttasten Serie 01

—formschön, AA-Qualität
—Ausführung quadratisch, rechteckig und rund
—250 V~/5 A (cos. φ 1) SEV/CSA-geprüft
—Frontrahmen schwarz oder grau
—stets ab Lager lieferbar!

Bestellen — Ihr Gewinn

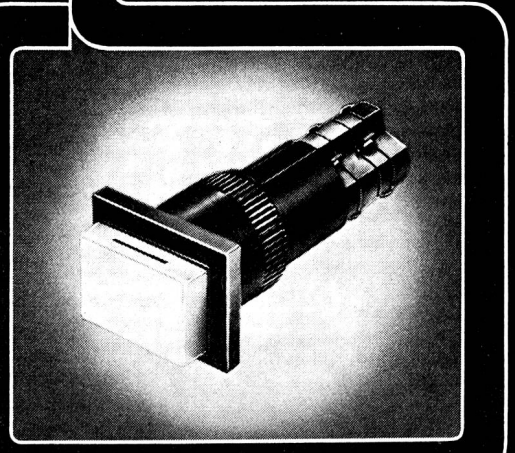

Elektro-Apparatebau Olten AG
Telefon 062 / 21 19 61
CH-4600 Olten
Tannwaldstrasse 88

100