Zeitschrift: Pionier : Zeitschrift für die Übermittlungstruppen

Herausgeber: Eidg. Verband der Übermittlungstruppen; Vereinigung Schweiz. Feld-Telegraphen-Offiziere und -Unteroffiziere

Band: 39 (1966)

Heft: 9

Werbung

Nutzungsbedingungen

Die ETH-Bibliothek ist die Anbieterin der digitalisierten Zeitschriften auf E-Periodica. Sie besitzt keine Urheberrechte an den Zeitschriften und ist nicht verantwortlich für deren Inhalte. Die Rechte liegen in der Regel bei den Herausgebern beziehungsweise den externen Rechteinhabern. Das Veröffentlichen von Bildern in Print- und Online-Publikationen sowie auf Social Media-Kanälen oder Webseiten ist nur mit vorheriger Genehmigung der Rechteinhaber erlaubt. Mehr erfahren

Conditions d'utilisation

L'ETH Library est le fournisseur des revues numérisées. Elle ne détient aucun droit d'auteur sur les revues et n'est pas responsable de leur contenu. En règle générale, les droits sont détenus par les éditeurs ou les détenteurs de droits externes. La reproduction d'images dans des publications imprimées ou en ligne ainsi que sur des canaux de médias sociaux ou des sites web n'est autorisée qu'avec l'accord préalable des détenteurs des droits. En savoir plus

Terms of use

The ETH Library is the provider of the digitised journals. It does not own any copyrights to the journals and is not responsible for their content. The rights usually lie with the publishers or the external rights holders. Publishing images in print and online publications, as well as on social media channels or websites, is only permitted with the prior consent of the rights holders. Find out more

Download PDF: 10.12.2025

ETH-Bibliothek Zürich, E-Periodica, https://www.e-periodica.ch

CABLES ÉLECTRIQUES

CORTAILLOD

Hasler AG Bern

Leistungsfähige Drahtverbindungen in der Armee

Die schnurlose Einheits-Feldtelefonzentrale «Hasler» gewährleistet den Aufbau rascher und zuverlässiger Verbindungen.

Sie ist handlich, robust und leicht. Der schnurlose Koordinatenvermittler gestattet eine einfache Bedienung und übersichtliche Darstellung der Verbindungswege. Neu ist die mühelose Bedienung des Rufinduktors. Steckbare, hochempfindliche Einheitsschauzeichen signalisieren Anruf und Gesprächsschluss.

Die Feldtelefonzentrale «Hasler» hat ihre Leistungsfähigkeit im Einsatz bewiesen.

Hasler AG Bern
Belpstrasse 23
3000 Bern 14
Telephon 031 65 21 11

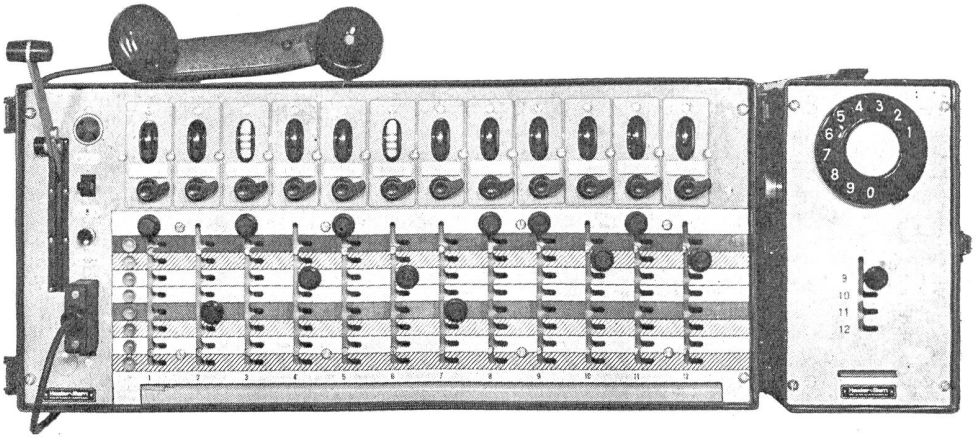

Hasler

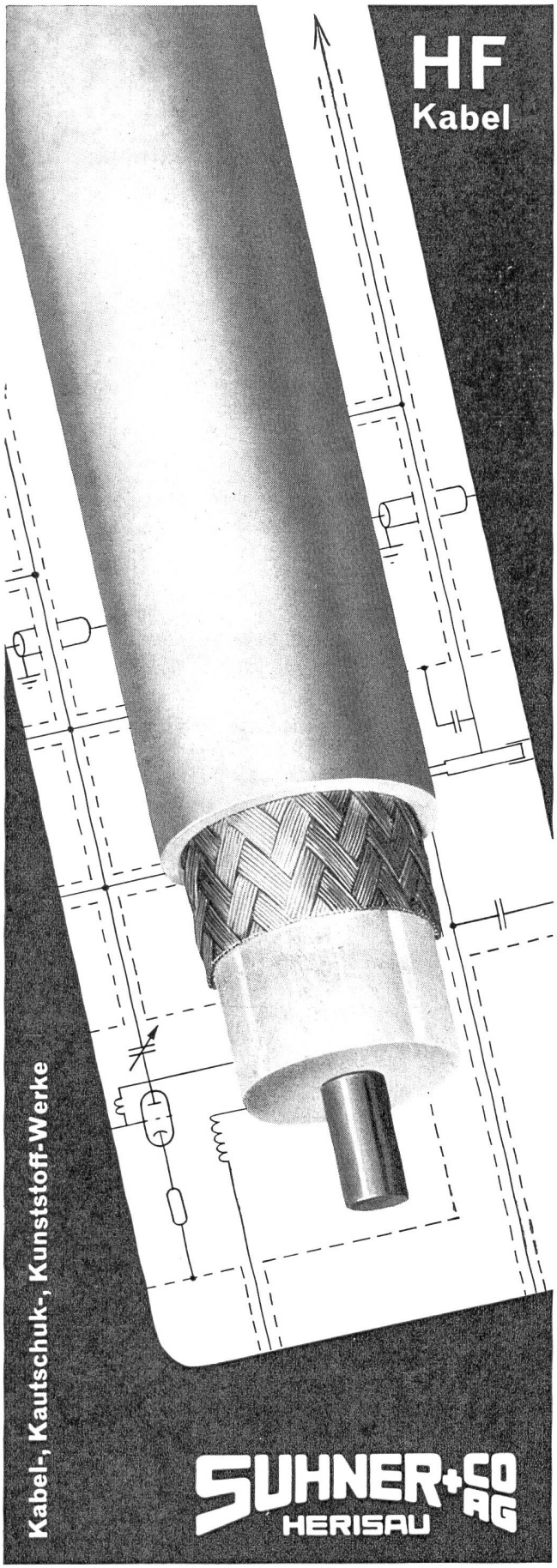
HF
Kabel
Kabel-, Kautschuk-, Kunststoff-Werke
SUHNER + CO AG
HERISAU

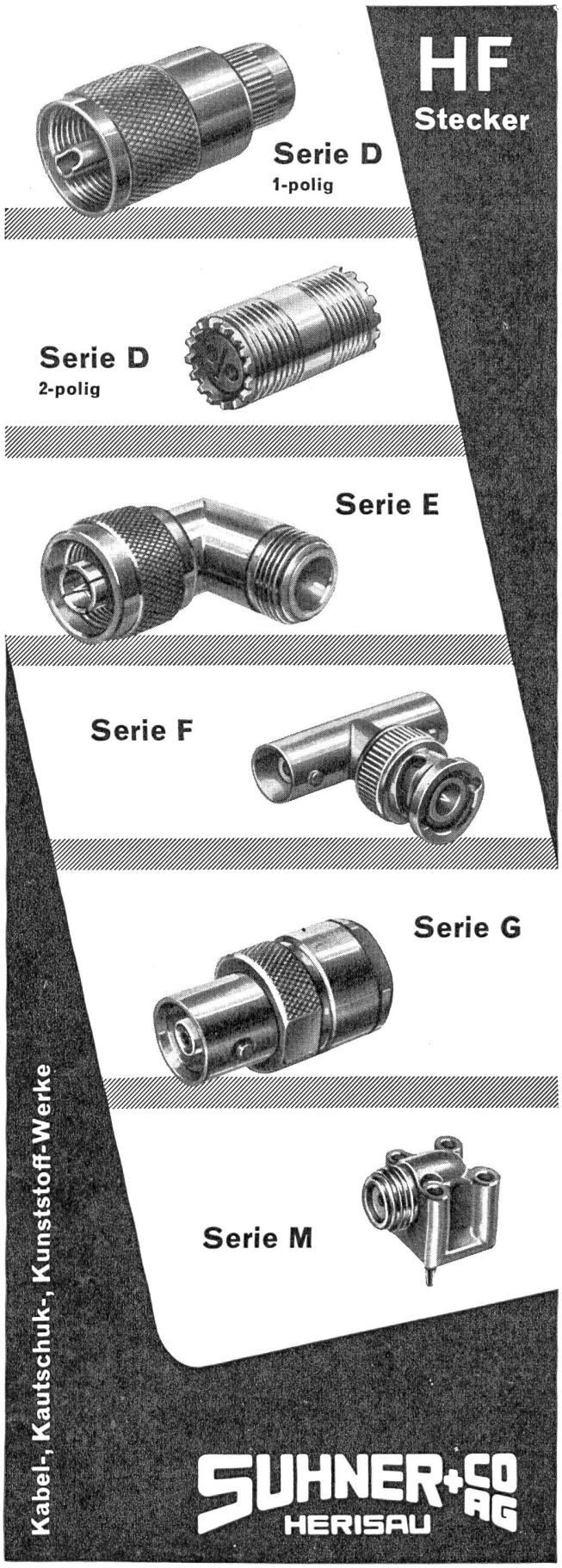
HF
Stecker
Serie D
1-polig
Serie D
2-polig
Serie E
Serie F
Serie G
Serie M
Kabel-, Kautschuk-, Kunststoff-Werke
SUHNER + CO AG
HERISAU

Planen + Bauen

Ingenieurbüro für elektrische Anlagen	SAUBER + GISIN AG	Zürich	051	34 80 80
Starkstrom	Aktiengesellschaft KUMMLER + MATTER	Zürich Bern Chur	051 031 081	44 42 40 23 18 63 22 09 68
Elektrische Anlagen für Stark- und Schwachstrom	E. Winkler & Cie.	Zürich Kloten Glattbrugg	051 051 051	25 86 88 84 72 17 83 66 47
Tiefbau, Strassen- und Brückenbau	A. Brunners Erben	Zürich	051	46 46 60
Sanitär	Bögli & Co	Zürich Basel	051 061	34 77 44 23 98 57
Grundwasserabsenkungen und Rammarbeiten	A. Brunners Erben	Zürich	051	46 46 60
Zentralheizung	Bögli & Co	Zürich Basel	051 061	34 77 44 23 98 57
Brandalarm	Cerberus AG	Männedorf	051	74 15 55
URPHEN Industriebodenbelag	URLIT AG	Flüelen	044	2 24 24
Hochbau, Tiefbau Strassenbau	Emil Baumann AG	Altdorf	044	2 10 52
Baustoff-Fabriken	Hunziker & Co AG	Zürich Brugg	051 056	25 26 66 41 27 22
Heizungstechnik und Raumentfeuchtung	Krüger & Co	Degersheim	071	54 15 44