Zeitschrift: Pionier : Zeitschrift für die Übermittlungstruppen

Herausgeber: Eidg. Verband der Übermittlungstruppen; Vereinigung Schweiz. Feld-Telegraphen-Offiziere und -Unteroffiziere

Band: 37 (1964)

Heft: 6

Werbung

Nutzungsbedingungen

Die ETH-Bibliothek ist die Anbieterin der digitalisierten Zeitschriften auf E-Periodica. Sie besitzt keine Urheberrechte an den Zeitschriften und ist nicht verantwortlich für deren Inhalte. Die Rechte liegen in der Regel bei den Herausgebern beziehungsweise den externen Rechteinhabern. Das Veröffentlichen von Bildern in Print- und Online-Publikationen sowie auf Social Media-Kanälen oder Webseiten ist nur mit vorheriger Genehmigung der Rechteinhaber erlaubt. Mehr erfahren

Conditions d'utilisation

L'ETH Library est le fournisseur des revues numérisées. Elle ne détient aucun droit d'auteur sur les revues et n'est pas responsable de leur contenu. En règle générale, les droits sont détenus par les éditeurs ou les détenteurs de droits externes. La reproduction d'images dans des publications imprimées ou en ligne ainsi que sur des canaux de médias sociaux ou des sites web n'est autorisée qu'avec l'accord préalable des détenteurs des droits. En savoir plus

Terms of use

The ETH Library is the provider of the digitised journals. It does not own any copyrights to the journals and is not responsible for their content. The rights usually lie with the publishers or the external rights holders. Publishing images in print and online publications, as well as on social media channels or websites, is only permitted with the prior consent of the rights holders. Find out more

Download PDF: 14.12.2025

ETH-Bibliothek Zürich, E-Periodica, https://www.e-periodica.ch

camille bauer

Elektro-
Installationsmaterial
Glühlampen
und
Fluoreszenzröhren

Basel

Bern
Zürich
Lugano
Neuenburg
Genf

Camille Bauer Aktiengesellschaft

+GF+

Giesserei-Erzeugnisse
und
Maschinen
von
höchster
Qualität

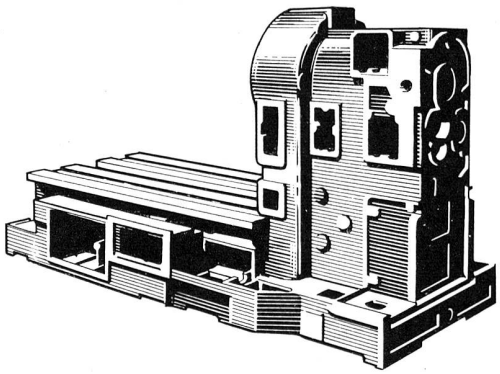

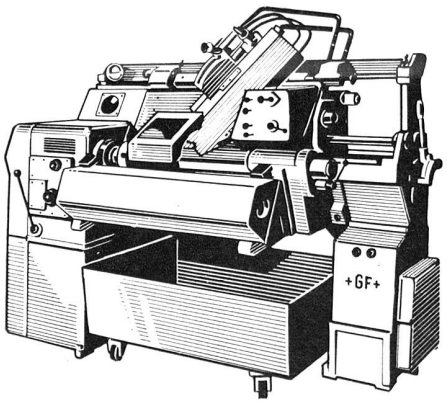

Fittings
Temperguss
Elektro-Stahlguss
Grauguss
Sphäroguss
Leichtmetallguss
Freileitungs-Armaturen
Räder und Kupplungen für
Strassen- und Schienenfahrzeuge
Werkzeugmaschinen
Giessereimaschinen
Holzbearbeitungsmaschinen
Webstuhl-Automaten

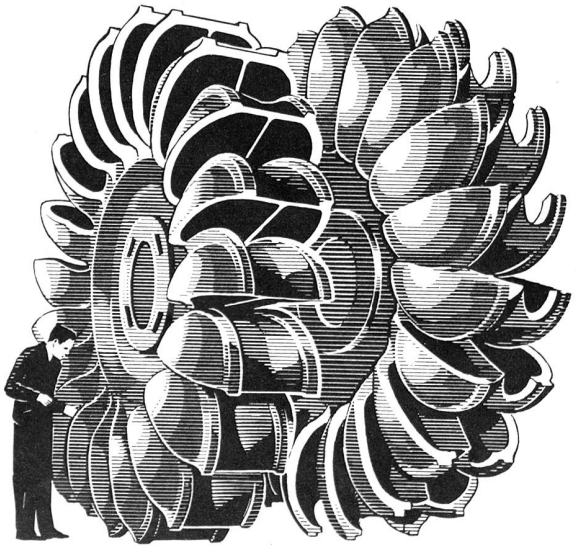

Georg Fischer Aktiengesellschaft
Schaffhausen

Telephon: (053) 5 60 31 und (053) 5 70 31

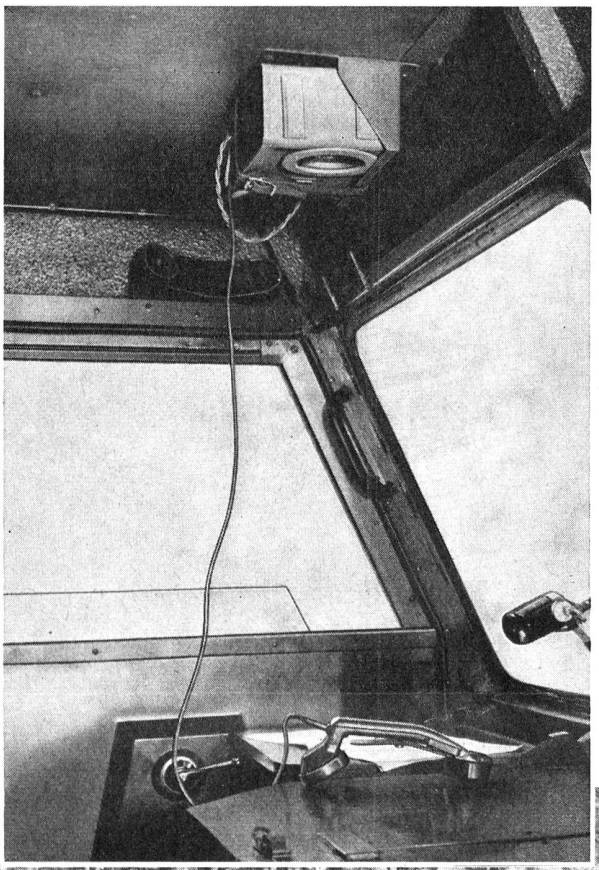

ALBISWERK ZÜRICH A.G.

ALBIS-GERÄTE FÜR MILITÄRISCHEN EINSATZ

Beweglich ist der Zentralenwagen 58

Er dient Kommandostellen als Draht-Nachrichtenübermittlungszentrum und erlaubt das Zusammenschalten verschiedener Zentralentypen.

Im Einsatz dient der Fahrerraum als Telephonkabine.

ALBISWERK ZÜRICH A.G. ZÜRICH 9/47