Zeitschrift: Pionier : Zeitschrift für die Übermittlungstruppen

Herausgeber: Eidg. Verband der Übermittlungstruppen; Vereinigung Schweiz. Feld-Telegraphen-Offiziere und -Unteroffiziere

Band: 25 (1952)

Heft: 5

Werbung

Nutzungsbedingungen

Die ETH-Bibliothek ist die Anbieterin der digitalisierten Zeitschriften auf E-Periodica. Sie besitzt keine Urheberrechte an den Zeitschriften und ist nicht verantwortlich für deren Inhalte. Die Rechte liegen in der Regel bei den Herausgebern beziehungsweise den externen Rechteinhabern. Das Veröffentlichen von Bildern in Print- und Online-Publikationen sowie auf Social Media-Kanälen oder Webseiten ist nur mit vorheriger Genehmigung der Rechteinhaber erlaubt. Mehr erfahren

Conditions d'utilisation

L'ETH Library est le fournisseur des revues numérisées. Elle ne détient aucun droit d'auteur sur les revues et n'est pas responsable de leur contenu. En règle générale, les droits sont détenus par les éditeurs ou les détenteurs de droits externes. La reproduction d'images dans des publications imprimées ou en ligne ainsi que sur des canaux de médias sociaux ou des sites web n'est autorisée qu'avec l'accord préalable des détenteurs des droits. En savoir plus

Terms of use

The ETH Library is the provider of the digitised journals. It does not own any copyrights to the journals and is not responsible for their content. The rights usually lie with the publishers or the external rights holders. Publishing images in print and online publications, as well as on social media channels or websites, is only permitted with the prior consent of the rights holders. Find out more

Download PDF: 14.09.2025

ETH-Bibliothek Zürich, E-Periodica, https://www.e-periodica.ch

Wesentlich verbesserte
abbrechbare Klemmenleiste
mit Beschriftungsmöglichkeit

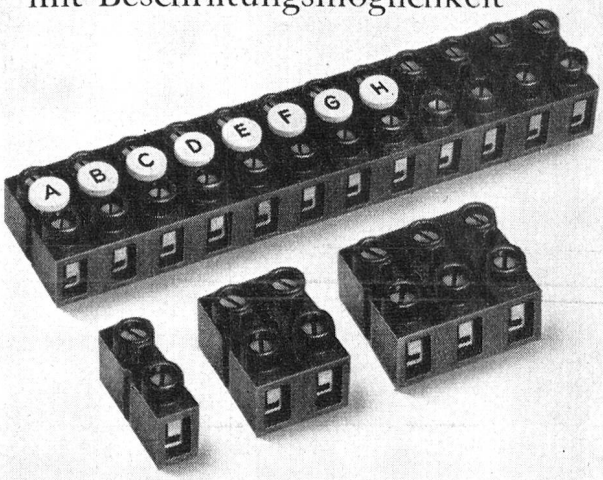

Kein Druck der Schrauben auf die Leiter. Daher keine Gefahr des Abscherens dünner Drähte.

Zuverlässiger, leicht federnder Kontakt verhindert selbsttätiges Lösen der Klemmenschrauben.

OSKAR WOERTZ Basel
TEL. (061) 5 55 50

Altdorf URI

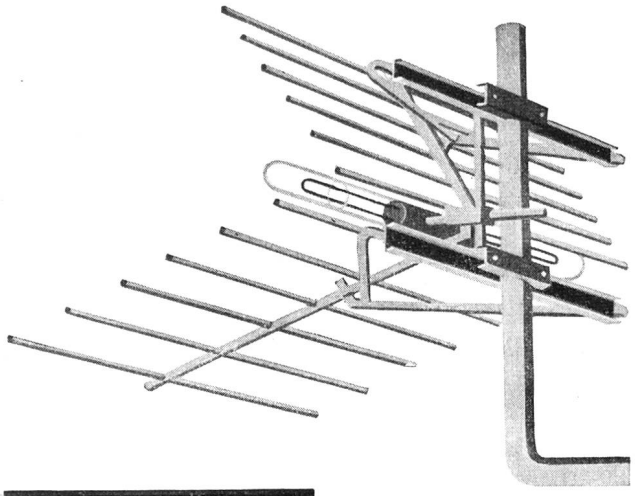

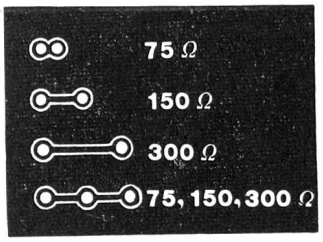

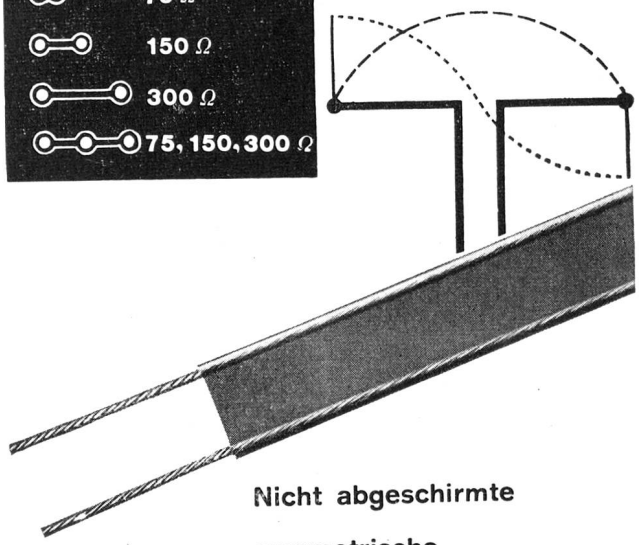

Nicht abgeschirmte
symmetrische
Feederleitungen für
Kurz- und Ultrakurzwellen
für Sendung
und Empfang
in verschiedenen
Impedanzwerten
sowie Koaxialfeederkabel
liefert:

Dätwyler A.G.
SCHWEIZERISCHE DRAHT-, KABEL- UND GUMMIWERKE
ALTDORF-URI

V ROLL N

Groß-Schmiede, Walzwerke,
Stahlwerk, Gießereien,
Emaillerien, Mechan. Werkstätten

Über 6000 Arbeiter und Angestellte

Gesellschaft der Ludw. von Roll'schen
Eisenwerke A. G.
Werke in Gerlafingen (Hauptsitz), Klus, Olten, Choindez, Rondez, Bern

227

CMC-VERTEILKASTEN

liefern wir für Aufbau- oder Unterputzmontage, auch staub- und spritzwasserdicht in 30 Normtypen oder in jeder beliebigen Ausführung und Grösse. Die Innenausrüstung ist praktisch, mit genügend Montageraum, das Äussere von zweckmässiger Schönheit. Die Apparate werden fertig eingebaut und verdrahtet; der Apparaterost lässt sich zur Montage einfach herausheben. Gute Erweiterungsmöglichkeit. Verlangen Sie bitte unsere Prospekte.

Kasten geöffnet, links mit abgehobener Berührungsschutzplatte

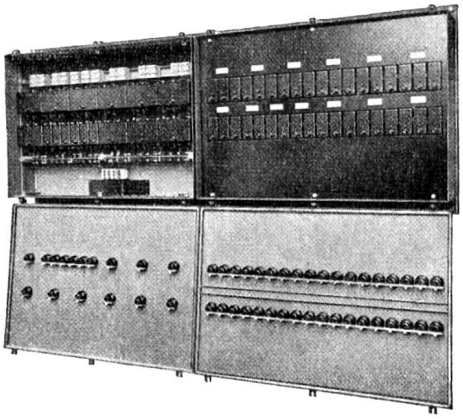

CMC CARL MAIER & CIE

Fabrik elektrischer Apparate und Schaltanlagen

SCHAFFHAUSEN TEL. 053 5 38 13

Fahrbare 1,4 kW Funkstation

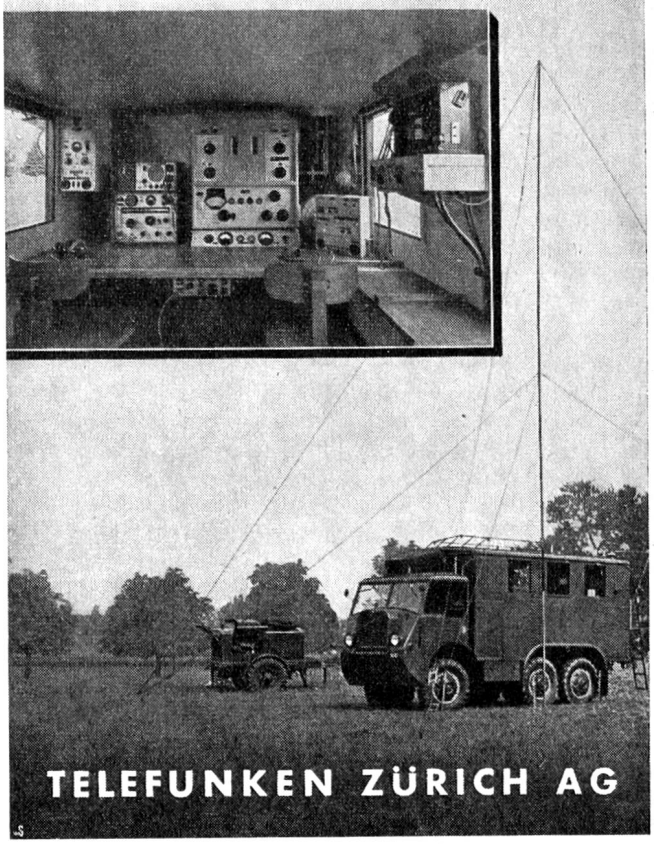

TELEFUNKEN ZÜRICH AG

Enders

La lampe universelle double, avec **articulations à billes** et **aimant permanent.** Brevet allemand autorisé à l'étranger.

L'aide indispensable pour automobilistes et motocyclistes dans l'obscurité en cas d'ennuis, de pannes, pour l'orientation, etc. Mobile dans tous les sens, se refermant sur elle-même après emploi. Se fixe magnétiquement sur toutes pièces de fer, sans vis ni pinces. Permet de travailler librement des deux mains.

Vente exclusive pour la Suisse par

CAMILLE BAUER, BASEL
AKTIENGESELLSCHAFT
FILIALEN IN ZÜRICH, BERN, GENF

Das Zeichen für erstklassige Schreibpapiere und Briefumschläge

FABRIKAT GOESSLER ZÜRICH