Zeitschrift: Pionier : Zeitschrift für die Übermittlungstruppen

Herausgeber: Eidg. Verband der Übermittlungstruppen; Vereinigung Schweiz. Feld-Telegraphen-Offiziere und -Unteroffiziere

Band: 25 (1952)

Heft: 3

Werbung

Nutzungsbedingungen

Die ETH-Bibliothek ist die Anbieterin der digitalisierten Zeitschriften auf E-Periodica. Sie besitzt keine Urheberrechte an den Zeitschriften und ist nicht verantwortlich für deren Inhalte. Die Rechte liegen in der Regel bei den Herausgebern beziehungsweise den externen Rechteinhabern. Das Veröffentlichen von Bildern in Print- und Online-Publikationen sowie auf Social Media-Kanälen oder Webseiten ist nur mit vorheriger Genehmigung der Rechteinhaber erlaubt. Mehr erfahren

Conditions d'utilisation

L'ETH Library est le fournisseur des revues numérisées. Elle ne détient aucun droit d'auteur sur les revues et n'est pas responsable de leur contenu. En règle générale, les droits sont détenus par les éditeurs ou les détenteurs de droits externes. La reproduction d'images dans des publications imprimées ou en ligne ainsi que sur des canaux de médias sociaux ou des sites web n'est autorisée qu'avec l'accord préalable des détenteurs des droits. En savoir plus

Terms of use

The ETH Library is the provider of the digitised journals. It does not own any copyrights to the journals and is not responsible for their content. The rights usually lie with the publishers or the external rights holders. Publishing images in print and online publications, as well as on social media channels or websites, is only permitted with the prior consent of the rights holders. Find out more

Download PDF: 14.09.2025

ETH-Bibliothek Zürich, E-Periodica, https://www.e-periodica.ch

Altdorf URI

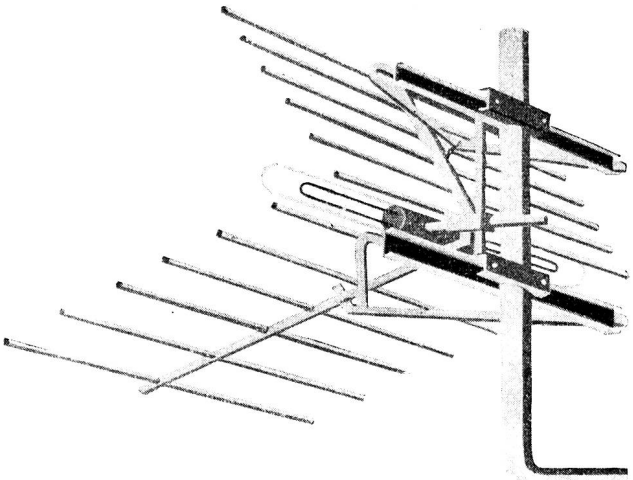

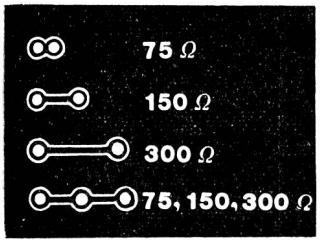

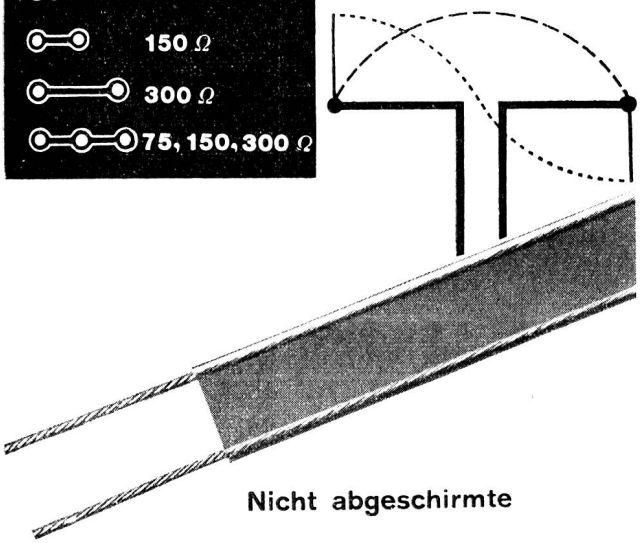

Nicht abgeschirmte symmetrische Feederleitungen für Kurz- und Ultrakurzwellen für Sendung und Empfang in verschiedenen Impedanzwerten sowie Koaxialfeederkabel liefert:

Dätwyler A.G.
SCHWEIZERISCHE DRAHT-, KABEL- UND GUMMIWERKE
ALTDORF-URI

TDc
Kabel-Abzweigdosen

Gehäuse aus Bakelit
braun oder weiss
500 V — 1,5 qmm
für trockene Räume

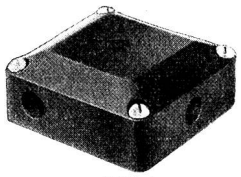
2974 br

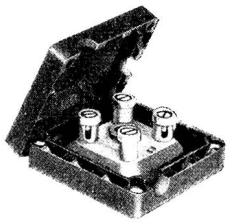
2974 c

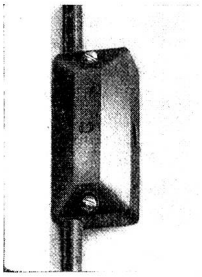
2977 br

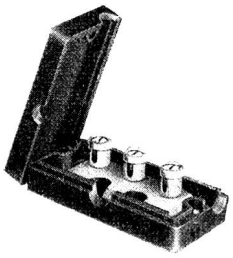
2977 c

Keramische
Kabel-Abzweigdosen
aus Steatit
wasser- oder staubdicht
mit
Kabelstopfbuchsen oder Thermoplast-Rohrstutzen

Serie Nr. 3020 für 4×1,5 qmm
Serie Nr. 3050 bis 6×4 qmm

Speziell geeignet für Kabel
Type TDc, GK oder GKc

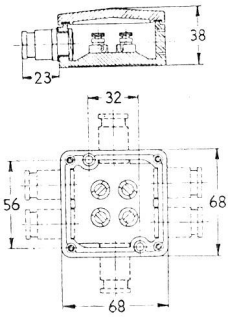

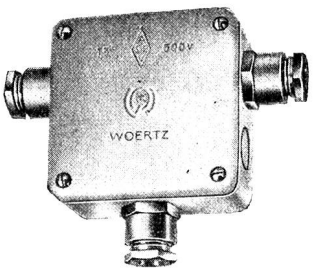

Nr. 3023

OSKAR WOERTZ Basel
TEL. (061) 5 55 50

KOMMANDO-GERÄTE

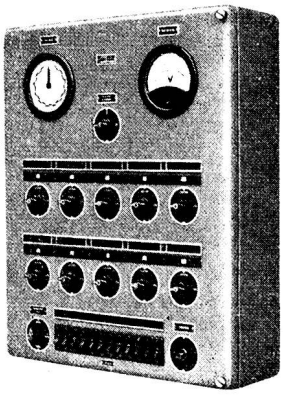

für 22 und mehr Doppelbefehle einer

Zellweger USTER Zentralsteuerung für elektrische Verteilnetze

sind nicht nur in grossen Netzen wie Zürich, Bern, Le Locle Chur und bedeutenden ausländischen Städten zu finden. Auch Couvet, Näfels, Bergün, Flims und viele andere Ortschaften machten sich die Vorteile eines Lastausgleichs zu Nutze.

Sind Sie mit Fragen rationeller Elektrizitätsverteilung beschäftigt, senden wir Ihnen gerne unsere Druckschriften.

ZELLWEGER AG.
Apparate- und Maschinenfabriken Uster
USTER ZH Tel. (051) 96 95 75

CMC-VERTEILKASTEN

liefern wir für Aufbau- oder Unterputzmontage, auch staub- und spritzwasserdicht in 30 Normtypen oder in jeder beliebigen Ausführung und Grösse. Die Innenausrüstung ist praktisch, mit genügend Montageraum, das Äussere von zweckmässiger Schönheit. Die Apparate werden fertig eingebaut und verdrahtet; der Apparaterost lässt sich zur Montage einfach herausheben. Gute Erweiterungsmöglichkeit. Verlangen Sie bitte unsere Prospekte.

Kasten geöffnet, links mit abgehobener Berührungsschutzplatte

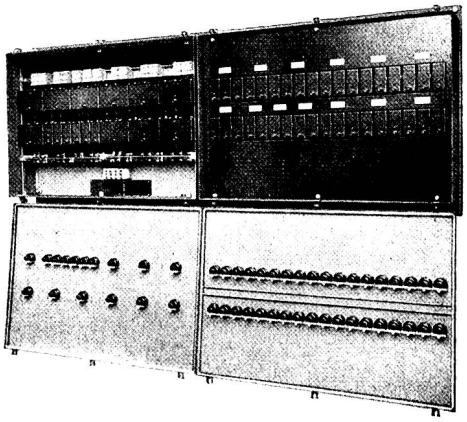

CMC CARL MAIER & CIE
Fabrik elektrischer Apparate und Schaltanlagen
SCHAFFHAUSEN TEL. 053 5 38 13

GHIELMETTI

Zeit- & Sperrschalter für Licht-, Kraft und Wärme-Anlagen.

Schaltuhren für die Steuerung von Tarif-Apparaten, Fernschaltern, u. s. w.

Kombinationen für die verschiedensten Spezialanwendungen.

GHIELMETTI & Co. A. G.
Fabrik elektrischer Apparate
Solothurn Tel. (065) 2 43 41

G 471

MICAFIL

Werke für Elektro-Isolation und Wicklerei-Einrichtungen

RESOCEL Kunstharz-Hartpapier
RESOFIL Kunstharz-Hartgewebe
LIGNOCEL Kunstharz-Pressholz
VETRESIT Kunstharz-Glasgewebe

RESOFORM Press- und Normalteile

GLIMMERISOLATIONEN
FLEXIBLE ISOLATIONEN

KONDENSATOR-DURCHFÜHRUNGEN
für Betriebsspannungen bis zu 400 kV
STÜTZISOLATOREN

NEPOLIN-KONDENSATOREN
zur Verbesserung des Leistungsfaktors

HOCHSPANNUNGS-PRÜF- und LABORATORIUMS-EINRICHTUNGEN

MASCHINEN und AUSRÜSTUNGEN
für Elektrowicklereien

ISOLIERÖL-AUFBEREITUNGSANLAGEN

HOCHVAKUUMPUMPEN

MICAFIL AG ZÜRICH