Zeitschrift: Orion : Zeitschrift der Schweizerischen Astronomischen Gesellschaft
Herausgeber: Schweizerische Astronomische Gesellschaft
Band: 48 (1990)
Heft: 236

Rubrik: Sonne, Mond und innere Planeten = Soleil, lune et planètes intérieures

Nutzungsbedingungen
Die ETH-Bibliothek ist die Anbieterin der digitalisierten Zeitschriften auf E-Periodica. Sie besitzt keine Urheberrechte an den Zeitschriften und ist nicht verantwortlich für deren Inhalte. Die Rechte liegen in der Regel bei den Herausgebern beziehungsweise den externen Rechteinhabern. Das Veröffentlichen von Bildern in Print- und Online-Publikationen sowie auf Social Media-Kanälen oder Webseiten ist nur mit vorheriger Genehmigung der Rechteinhaber erlaubt. Mehr erfahren

Conditions d'utilisation
L'ETH Library est le fournisseur des revues numérisées. Elle ne détient aucun droit d'auteur sur les revues et n'est pas responsable de leur contenu. En règle générale, les droits sont détenus par les éditeurs ou les détenteurs de droits externes. La reproduction d'images dans des publications imprimées ou en ligne ainsi que sur des canaux de médias sociaux ou des sites web n'est autorisée qu'avec l'accord préalable des détenteurs des droits. En savoir plus

Terms of use
The ETH Library is the provider of the digitised journals. It does not own any copyrights to the journals and is not responsible for their content. The rights usually lie with the publishers or the external rights holders. Publishing images in print and online publications, as well as on social media channels or websites, is only permitted with the prior consent of the rights holders. Find out more

Download PDF: 10.12.2025

ETH-Bibliothek Zürich, E-Periodica, https://www.e-periodica.ch

Sonne, Mond und innere Planeten

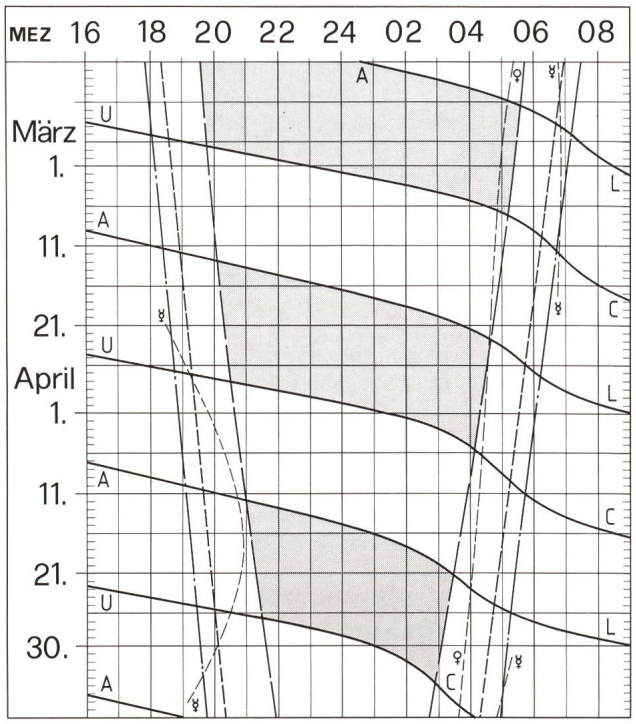

Soleil, Lune et planète intérieures

Aus dieser Grafik können Auf- und Untergangszeiten von Sonne, Mond, Merkur und Venus abgelesen werden.

Die Daten am linken Rand gelten für die Zeiten von Mitternacht. Auf derselben waagrechten Linie ist nach 00 Uhr der Beginn des nächsten Tages aufgezeichnet. Die Zeiten (MEZ) gelten für 47° nördl. Breite und 8°30' östl. Länge.

Bei Beginn der bürgerlichen Dämmerung am Abend sind erst die hellsten Sterne — bestenfalls bis etwa 2. Grösse — von blossem Auge sichtbar. Nur zwischen Ende und Beginn der astronomischen Dämmerung wird der Himmel von der Sonne nicht mehr aufgehellt.

Les heures du lever et du coucher du Soleil, de la Lune, de Mercure et de Vénus peuvent être lues directement du graphique.

Les dates indiquées au bord gauche sont valables pour les heures avant minuit. Sur la même ligne horizontale est indiqué, après minuit, le début du prochain jour. Les heures indiquées (HEC) sont valables pour 47° de latitude nord et 8°30' de longitude est.

Au début du crépuscule civil, le soir, les premières étoiles claires — dans le meilleur des cas jusqu'à la magnitude 2 — sont visibles à l'œil nu. C'est seulement entre le début et la fin du crépuscule astronomique que le ciel n'est plus éclairé par le soleil.

Sonnenaufgang und Sonnenuntergang
Lever et coucher du Soleil
Bürgerliche Dämmerung (Sonnenhöhe -6°)
Crépuscule civil (hauteur du Soleil -6°)
Astronomische Dämmerung (Sonnenhöhe -18°)
Crépuscule astronomique (hauteur du soleil -18°)

A L
U C

Mondaufgang / Lever de la Lune
Monduntergang / Coucher de la Lune

Kein Mondschein, Himmell vollständig dunkel
Pas de clair de Lune, ciel totalement sombre

Preise wie vor 10 Jahren !

Meade 8" Schmidt-Cassegrain komplett Fr. 2826.-

Besser und trotzdem billiger - da keine Zwischenhändler !

8" Mod. Standard Ø 203mm F/10 in Gabel mit elektr. Antrieb, Sucher, Zenithprisma, Okular wie Bild unten, (ohne Stativ + Wiege) **Fr. 2059.-**

10" Mod. Standard Ø 254mm F/10 **Fr. 3995.-**

Drei-Bein-Stativ, ausziehbar Fr. 549.-
Polhöhen-Wiege Fr. 218.- od. Fr. 339.-
NEU ! SW= Super - Wiege Fr. 884.-
Multi-Vergütung Fr.100.- bzw. Fr. 130.-

6" MTS-SN6 Ø 152mm F/5 Schmidt-Newton Teleskop incl. 220 V / 50 Hz Motor, Deklinations - Feintrieb, 2" Okularstutzen, Okular, Stativ, komplett wie Bild : **Fr. 2110.-**

Ø 203mm :
8" LX5 F/10 S.-Cass. **Fr. 3716.-**
8" LX6 F/6.3 S.-Cass. **Fr. 4249.-**
Ø 254mm :
10" LX5 F/10 **Fr. 4878.-**
10" LX6 F/6.3 **Fr. 5562.-**

Protuberanzen-Filter
1.5 Å Fr. 1151.-
für Schmidt + Newton Teleskope
benötigt keine Heizung
kein Abdecken der Sonne
0.9 Å T-Scanner Fr. 1990.-
0.7 Å T-Scanner Fr. 2439.-

Sonnen-Filter mit variabler Dichte
Für Sonnenflecken Beobachtung und Fotografie mit 1/1000 Sekunde !

Fokussier-Hilfe Fr. 58.-
für problemlos scharfe Astrofotos

Computer Fr.1883.-
NGC-MAX passend zu jedem Teleskop mit ca. 8200 eingespeicherten Objekten

Taukappen **Heizung**
in vorhandene Taukappen montierbar !

Celestron Ausverkauf !
stark reduzierte Vorführmodelle !

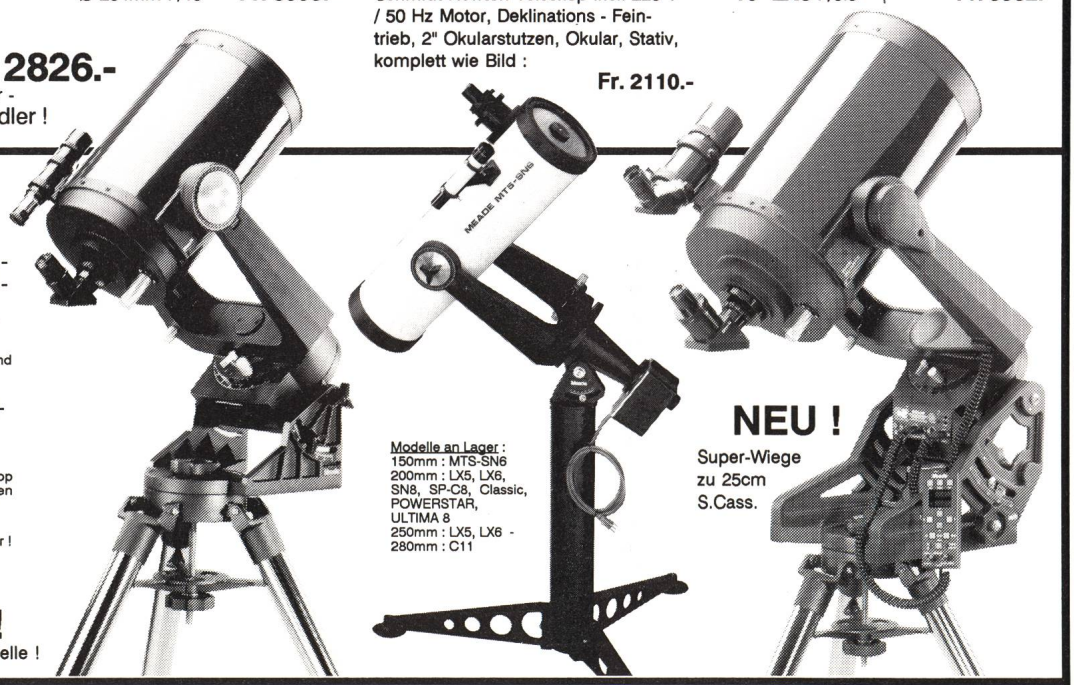

Modelle an Lager :
150mm : MTS-SN6
200mm : LX5, LX6, SN8, SP-C8, Classic, POWERSTAR, ULTIMA 8
250mm : LX5, LX6 -
280mm : C11

NEU !
Super-Wiege zu 25cm S.Cass.

Besichtigung nach Vereinbarung jederzeit zwischen 9-21 Uhr ! Tel.: 01/841'05'40. Farbkataolog: Fr. 2.50 in Marken (4 int. Antwortcoupons) od. Gratis-Prospekt
Einzige autorisierte Direktimport-MEADE-Vertretung Schweiz: **E.Aeppli, Astro-Optik,** Loowiesenstr.60, **8106 Adlikon**