Zeitschrift: Illustrierte schweizerische Handwerker-Zeitung : unabhängiges Geschäftsblatt der gesamten Meisterschaft aller Handwerke und Gewerbe

Herausgeber: Meisterschaft aller Handwerke und Gewerbe

Band: 42 (1926)

Heft: 36

Werbung

Nutzungsbedingungen

Die ETH-Bibliothek ist die Anbieterin der digitalisierten Zeitschriften auf E-Periodica. Sie besitzt keine Urheberrechte an den Zeitschriften und ist nicht verantwortlich für deren Inhalte. Die Rechte liegen in der Regel bei den Herausgebern beziehungsweise den externen Rechteinhabern. Das Veröffentlichen von Bildern in Print- und Online-Publikationen sowie auf Social Media-Kanälen oder Webseiten ist nur mit vorheriger Genehmigung der Rechteinhaber erlaubt. Mehr erfahren

Conditions d'utilisation

L'ETH Library est le fournisseur des revues numérisées. Elle ne détient aucun droit d'auteur sur les revues et n'est pas responsable de leur contenu. En règle générale, les droits sont détenus par les éditeurs ou les détenteurs de droits externes. La reproduction d'images dans des publications imprimées ou en ligne ainsi que sur des canaux de médias sociaux ou des sites web n'est autorisée qu'avec l'accord préalable des détenteurs des droits. En savoir plus

Terms of use

The ETH Library is the provider of the digitised journals. It does not own any copyrights to the journals and is not responsible for their content. The rights usually lie with the publishers or the external rights holders. Publishing images in print and online publications, as well as on social media channels or websites, is only permitted with the prior consent of the rights holders. Find out more

Download PDF: 28.11.2025

ETH-Bibliothek Zürich, E-Periodica, https://www.e-periodica.ch

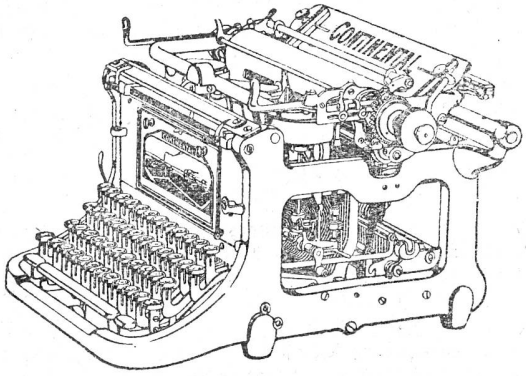

SCHONE
Resultate
ergibt ein Arbeitstag mit der hochwertigen
Continental
Korrespondenz- und Kanzlei-Schreibmaschine
Modell 1926. Sofort abnehmbarer Wagen;
neue Zeilenschaltungen: 1, 1½, 2 Zeilen.

Man verlange die Continental zur Probe!

J. F. Pfeiffer vorm. Pfeiffer & Brendle, Zürich
Filiale Basel, Kaufhausgasse 4. 1489 Löwenstrasse 61

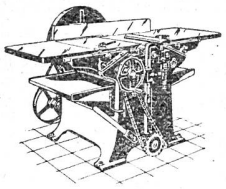

Occasion
billige neue Holzbearbeitungs-Maschinen:
Kombinierte
Hobel-Maschine
60 cm, runde Messerwelle 1800 Fr.
Universal-Bandsäge
mit 65 cm Rollen, mit angebautem Vorgelege, 1700 Fr.
Universal-Maschine
bestehend aus: Kehlmaschine, Kreissäge und Langlochbohrmaschine, 1600 Fr.
Alles erstklassige, moderne Maschinen mit Kugellagerung, Fabrikgarantie.
Fenstersprossen-Gehrungsstanzen, 140 Fr., moderne **Hobelmesserschleifmaschinen,** f. 610 mm breite, 150 Franken.
Anfragen unter Chiffre O 5373 an die Expedition.

Zu verkaufen
Kiessortier-Maschine
4 Felder, fahrbar, noch bereits neu. Dazu passender **Petrolmotor** 3 PS International, auf Fahrgestell, noch neu, billig im Betrieb Maschine od. Motor wird auch einzeln verkauft. Wegen Aufgabe des Betriebes. 5407
Zu besichtigen bei
A. Lang-Esslinger
Rathausgasse **Bülach** (Zch.)

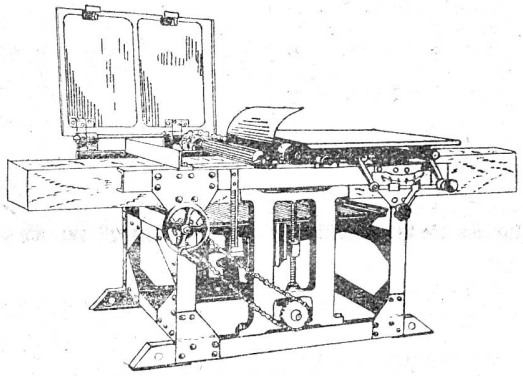

HOLZBEARBEITUNGSMASCHINEN
(Auf Wunsch transportabel). 875
Rütschi & Herzig, Maschinenbau, **Sinneringen** (Bern).

Zu verkaufen
einige Waggons
Ia. Eichenbretter
24–60 mm stark, sind preiswert abzugeben.
Möckli & Wipf, Marthalen (Zch.) - Tel. Nr. 21
Holzhandlung [5424

Tannenbretter
Buchenbretter
Bauholz nach Liste
Dach- und Doppellatten
liefert vorteilhaft [459
Samuel Pfeuti, Sägerei, **Wynigen** (Bern)

Neue Erfindung!
Billiger, einfach herzustellender, sehr gangbarer Haushaltungsartikel (Massenartikel), speziell für Spengler oder Schlosser.
Käufer oder Teilhaber gesucht.
Offerten unter Chiffre J. St. 82 an die Expedition. 5467

Zu verkaufen
15—20 m³
Säg-Ahorn-Bretter
von 30—80 mm geschnitten.
Ca. 5 m³ 5329
Linden-Bretter
Trier, Sägerei
Kaltbrunn (St. Gallen).

Zu kaufen gesucht
eine guterhaltene, kombinierte
Abricht- u. Dickenhobelmaschine
event. nur Dickenhobelmaschine, 600 mm Hobelbreite, mit runder Messerwelle. An Zahlung müssten Tannen-Klotzbretter genommen werden.
Ausführliche Offerten mit Preis unter Chiffre D 5379 an die Exp.

HEINRICH BRÄNDLI, HORGEN

Spezial-Goudron zum Ausgiessen von Geländerkappen
Asphalt-Eisenlacke / Teerfreie Klebemassen / Stemmstricke, roh und geteert

SCHUTZ-MARKE

Ein Wagen gedämpfte
Nußbaum- u. Kirschbaumbretter
in Dicken von 45 und 150 mm, sowie **eine Partie**
schöne Birnbaumbretter
von 60 und 70 mm, hat [5400
preiswürdig abzugeben.
P. Amacher, Sägerei, Hofstetten b. Brienz

Zu verkaufen:
Ein Wagen sehr schöne
Bodenriemen
24 mm fertig, Länge meistens 4,50 m, prima I., II. Qualität, ofengedörrt, à 4 Fr. per m². Bahnverladen. Anfragen unter Chiffre **R 5401** an die Expedition.

Zu verkaufen
ca. 40 m³ **Eichenbretter,** 30 bis 80 mm, frisch eingeschnitten à Fr. 150 — verz. Basel. Können besichtigt werden.
Ca. 10 m³ **schöne Eschen,** nach Mass eingeschnitten, à Fr 230.— verladen Zentralschweiz.
Ca. 7 m³ **Ruoschen-(Ulmen-)bretter,** 27 u. 30 mm, à Fr. 130.— verladen Aarau.
Ca. 7 m³ **Kirschbaumbretter,** 27, 30, 40, 45 u. 60 mm, à Fr. 130.— verladen Aarau.
Ca. 18 m³ **Buchenbretter,** verz Basel à Fr. 92.—, trocken.
Offerten unter Chiffre B 5305 an die Expedition.

Bandsägen
kombiniert mit **Langlochbohrapparat, Fräse und Nutenblatt.**
Stammquersägen
offeriert zu konkurrenzlosen Preisen. [4606
J. GUT-FORSTER, OBER-DÜRNTEN (Zürich)

Gesenkschmiede und Presserei
für Massenartikel
Stückschmiede
für Maschinenteile jeder Art aus Kohlenstoff- u. legiertem Stahl
Mech. Werkstätten
für Vor- und Fertigbearbeitung

GESELLSCHAFT DER L. VON ROLL'SCHEN EISENWERKE IN GERLAFINGEN

3329

Grosses Lager in
erstklassigen
Carborundum- u. Aloxite-Schleifscheiben
Sägeschärfscheiben
Carborundum-Feilen, Carborundum-Abziehsteinen
Carborundum- und Aloxite-Korn und -Pulver
Carborundum- und Aloxite-Schleifleinen
Wasserbeständigen Carborundum,
Aloxite- und Garnet Schleifpapieren
Schleif- u. Poliermaterialien aller Art

Ausschliessliche Fabrikation von **Schleifmaschinen** für allgem. Zwecke.
Werkzeug-Schleifmaschinen aller Art.
Flächenschleifmaschinen. **Universalfräsmaschinen.**

FRITZ WUNDERLI
Werkzeugmaschinenfabrik
USTER

GENERAL-VERTRETER der
CARBORUNDUM COMPANY
NIAGARA FALLS NY. U. S. A.
(Filialen in England, Kanada, Frankreich und Deutschland)

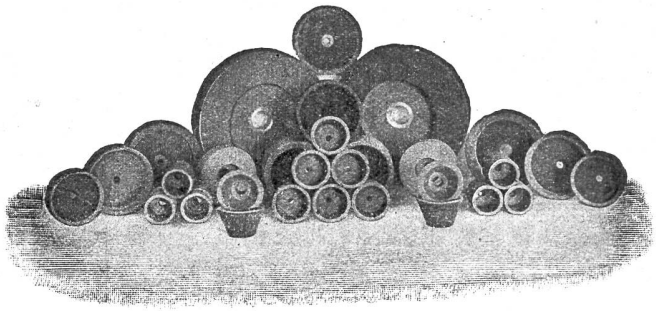

Moderne Holztrocken-Anlagen
„RAPID" 4692

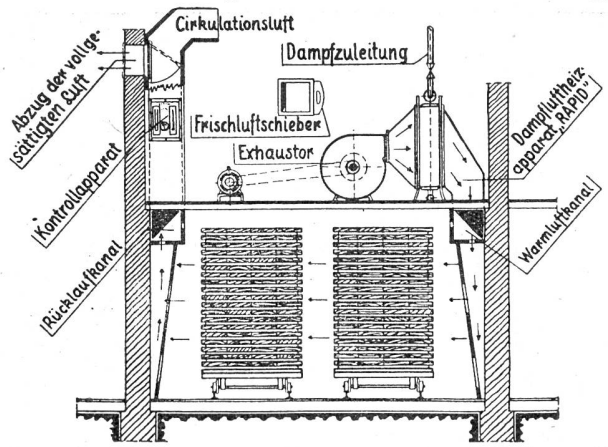

mit Lufterhitzer u. Ventilator erstellt unt. Garantie
W. Christen & Söhne, Wolfenschiessen (Nidw.) Tel. 7

Maschinenöle für jeden Bedarf.
Elektromotorenöle
Konsistenzfett, Karbolineum
Kugellagerfett, Bodenwichse, Bodenöle etc.
R. DIETRICH & CO. A.-G.
ALTSTETTEN-ZÜRICH
5115b] Telefon Uto 50.42.

Für Fr. 1.50
1 Dtz. hübsche Neujahrs-Gratulationskarten mit Kuverts, Name und Wohnort des Bestellers bedruckt. Bitte ganz deutlich schreiben. [OF 2760 Lz 5158
Buchdruckerei Ed. Wigger & Cie., Luzern

Zu verkaufen oder zu vermieten:
Grosses
Zimmereigeschäft mit Sägerei
und Maschinen im Bezirk Vevey.
Sich wenden unter Chiffre **Z 5363** an die Exped.

Zu verkaufen:
Ia. Eichenbretter
selbst eingeschnittene, 6-jährig, 18, 21, 24, 27 und 45 mm, slavonisch u. ung. Prov. [P 3350 On] 4933
K. Engler, Sägewerk, Olten.

FOURNIER-KLEBEBÄNDER
bewähren sich glänzend. Bestes Fabrikat.
Sauberes, rasches und billigstes Verfahren.
Bruno Senn, Kilchberg bei Zürich
Telephon Kilchberg Nr. 89. 1765
Spezialgeschäft für Klebe-Bänder- u. Apparate.