Zeitschrift: Illustrierte schweizerische Handwerker-Zeitung : unabhängiges Geschäftsblatt der gesamten Meisterschaft aller Handwerke und Gewerbe

Herausgeber: Meisterschaft aller Handwerke und Gewerbe

Band: 42 (1926)

Heft: 16

Werbung

Nutzungsbedingungen

Die ETH-Bibliothek ist die Anbieterin der digitalisierten Zeitschriften auf E-Periodica. Sie besitzt keine Urheberrechte an den Zeitschriften und ist nicht verantwortlich für deren Inhalte. Die Rechte liegen in der Regel bei den Herausgebern beziehungsweise den externen Rechteinhabern. Das Veröffentlichen von Bildern in Print- und Online-Publikationen sowie auf Social Media-Kanälen oder Webseiten ist nur mit vorheriger Genehmigung der Rechteinhaber erlaubt. Mehr erfahren

Conditions d'utilisation

L'ETH Library est le fournisseur des revues numérisées. Elle ne détient aucun droit d'auteur sur les revues et n'est pas responsable de leur contenu. En règle générale, les droits sont détenus par les éditeurs ou les détenteurs de droits externes. La reproduction d'images dans des publications imprimées ou en ligne ainsi que sur des canaux de médias sociaux ou des sites web n'est autorisée qu'avec l'accord préalable des détenteurs des droits. En savoir plus

Terms of use

The ETH Library is the provider of the digitised journals. It does not own any copyrights to the journals and is not responsible for their content. The rights usually lie with the publishers or the external rights holders. Publishing images in print and online publications, as well as on social media channels or websites, is only permitted with the prior consent of the rights holders. Find out more

Download PDF: 14.12.2025

ETH-Bibliothek Zürich, E-Periodica, https://www.e-periodica.ch

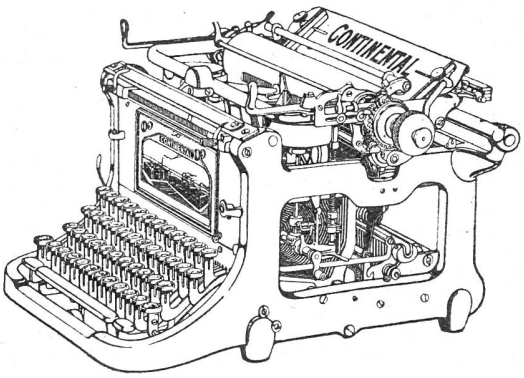

SCHÖNE

Resultate

ergibt ein Arbeitstag mit der hochwertigen

Continental

Korrespondenz- und Kanzlei-Schreibmaschine Modell 1926. Sofort abnehmbarer Wagen; neue Zeilenschaltungen: 1, 1½, 2 Zeilen.

Man verlange die Continental zur Probe!

J. F. Pfeiffer vorm. Pfeiffer & Brendle, Zürich

Filiale Basel, Kaufhausgasse 4. 1483 **Löwenstrasse 61**

Zu verkaufen

wegen Nichtgebrauch ein 15 PS

Drehstrom-Motor

B. B. B., 250 Volt, 50 Perioden, 1400 Touren mit Anlasser, Schaltkarten und Ampèrmeter, alles in tadellosem Zustand, sofort betriebsbereit, zum Preise von 900 Franken. An Zahlung würden auch dürre **Bretter** genommen.

Auskunft bei 3483

Anton Waldvogel
Schreiner, **Siebnen** (Schwyz).

Zu verkaufen

1 Wagen ganz dürre

Lärchen- und Föhren-Bretter

1–2 Qualität, 30–60 mm stark.
Offerten an 3510

Fr. & E. Moos
Sägerei, **Illnau** (Zürich).

Hammerstiele und Feilenhefte

aus prima Hartholz werden in kleineren und größeren Partien

billigst abgegeben.

Bei Abnahme des Gesamtquantums ca. 12 Tonnen äußerste Occasionspreise.

Anfragen unter Chiffre X 3521 befördert die Expedition.

Siedlungsbauten „Haldenhof", Wellhausen (Kt. Thurgau).

Konkurrenz-Eröffnung

über

1. **Erd- und Maurerarbeiten**
2. **Eisenbetonarbeiten**
3. **Kanalisationsarbeiten**
4. **Zimmerarbeiten**
5. **Dachdeckerarbeiten**
6. **Spenglerarbeiten.**

Die nötigen Unterlagen können am Mittwoch und Donnerstag den 14. und 15. Juli 1926, je nachmittags von 2–6 Uhr beim bauleitenden Architekten, Herrn Max Keller, Pfarrgasse 4, Winterthur eingesehen und bezogen werden.

Die Offerten sind verschlossen mit der Aufschrift „Siedlungsbauten Haldenhof" bis zum **20. Juli 1926** an die unterzeichnete Stelle einzureichen. 3546

Schweiz. Vereinigung für Innenkolonisation und industrielle Landwirtschaft
Torgasse 2, **Zürich 1.**

Carosseriebau-Fachmann

würde von einer Holzwarenfabrik mit Sägerei **sichere, leitende Existenz geboten.** Einlage von 5–10,000 Fr. erwünscht, aber nicht absolut notwendig.

Schriftl. Offerten unter Chiffre H 3507 an die Exped.

Zu verkaufen

2 Diaphragma-Pumpen

komplett mit Gummispiralsaugschläuchen, noch nie gebraucht.

Offerten unter Chiffre H 3524 an die Expedition.

Junger, energischer

Zimmer-Polier

mit Prima Zeugnissen

sucht dauernde Beschäftigung.

Anfragen unter Chiffre B 3487 an die Expedition.

Lehrjunge.

Ein 17-jähriger, großer u. starker Bursche mit guter Realschulbildung und Freude am Beruf, **wünscht** bei einem seriösen Bauschreiner **in die Lehre zu treten.** 3430

Auskunft erteilt

Pfr. Felix
in **Valzeina** (Graubünden).

ZIMMER-VORARBEITER

jüngerer, energischer Mann, selbständig im Abbund wie im Treppenbau per Mitte Juli

gesucht.

Offerten gefl. mit Lohnangabe und Zeugnisabschriften unter Chiffre V 3370 an die Exped.

CLICHES
GUST. RAU · ZÜRICH I
UNT. MÜHLESTEG · 8

2485

Zu verkaufen

und sofort lieferbar:

Cornwall-Dampfkessel

von: 3509

79 m²	Heizfläche	10 Atm.
51 „	„ „	12 „
30 „	„ „	9 „
25 „	„ „	8 „
22 „	„ „	5 „
20 „	„ „	6 „

mit allen groben und feinen Armaturen, unter Garantie.

Auf Wunsch wird komplette Installation übernommen.

Carl Büchler
Oberentfelden bei Aarau
Telephon 6.17.

HEINRICH BRÄNDLI, HORGEN

Spezial-Goudron zum Ausgiessen von Geländerkappen
Asphalt-Eisenlacke / Teerfreie Klebemassen / Stemmstricke, roh und geteert

SCHUTZ-MARKE

Gelegenheit für Sägereien

Gebrauchte, aber gut erhaltene
Dickenhobelmaschinen sowie auch **Abrichtmaschinen** und **kombinierte Abricht- und Dickenhobelmaschinen**
in jeder Hobelbreite hat zu sehr günstigen Bedingungen
abzugeben.

H. Wagner-Honegger, Olten
Maschinen und Werkzeuge. 3479

Dampfanlagen, Cornwallkessel, Motoren

neu und gebraucht, stets auf Lager, bei
Emil Steiner, Maschinenhandlung
Wiedikon-Zürich, Birmensdorferstr. 98.
4800

FOURNIER-KLEBEBÄNDER

bewähren sich glänzend. Bestes Fabrikat.
Sauberes, rasches und billigstes Verfahren.

Bruno Senn, Kilchberg bei Zürich
Telephon Kilchberg Nr. 89. 1765
Spezialgeschäft für Klebe-Bänder- u. Apparate.

Festhütte

8,5×18,5 m, solide Holzkonstruktion, könnte wiederum als solche oder Holzschopf, Schuppen etc. verwendet werden. Kann äusserst billig **abgegeben** werden.
Anfragen unter Chiffre **H 3512** an die Expedition.

Abonnements auf die „Illustrierte Schweizer Handwerker-Zeitung" werden stets entgegengenommen.

Gesenkschmiede und Presserei
für Massenartikel

Stückschmiede
für Maschinenteile jeder Art aus Kohlenstoff- u. legiertem Stahl

Mech. Werkstätten
für Vor- und Fertigbearbeitung

GESELLSCHAFT DER L. VON ROLL'SCHEN EISENWERKE IN GERLAFINGEN

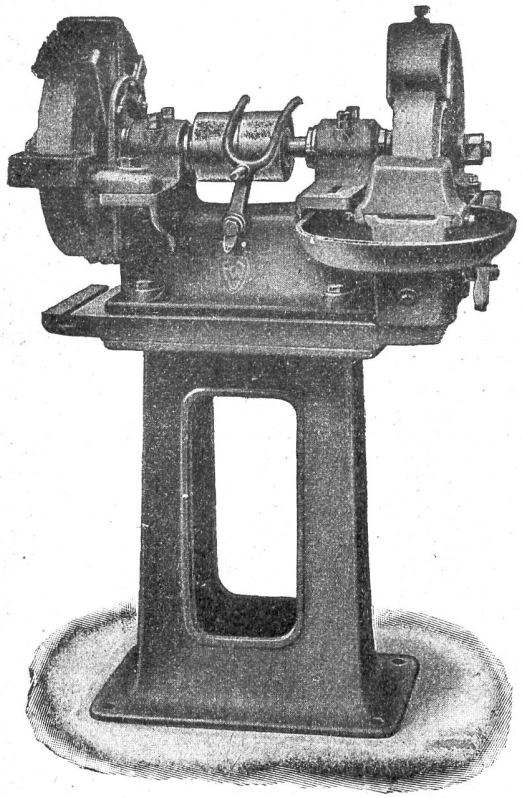

Fritz Wunderli

Werkzeugmaschinenfabrik

Uster

Ausschliessliche Fabrikation von

Schleifmaschinen

für allgemeine Zwecke

Werkzeug-Schleifmaschinen

aller Art

Flächenschleifmaschinen

Universalfräsmaschinen

Erstklassige Ausführung Moderne Konstruktionen

Serienfabrikation

Grosses Lager in erstklassigen amerikanischen **Carborundum- u. Aloxite-Schleifscheiben, Wasserbeständigen Carborundum-, Aloxite- und Garnet-Schleifpapieren, Oelsteinen, Carborundumfeilen, Schleif- und Poliermaterialien** aller Art. 3529

Zu verkaufen

ca 18—20 m³

Buchen-Bretter

30, 45, 60 mm, ca. 10—12 m³

Tannen- und Föhren-Bretter

30, 40, 45 mm, ca. 6 m³

Föhren-Bretter

dürr, 36 mm, 1 Wagen

Nussbaumstämme und Dolderholz

1 Wagen

Kirsch- und Birnbaumstämme

1 Wagen

Säg- und Wagnereschen

1 Wagen

Linden- und Hainbuchen

Offerten sind zu richten an

Heinrich Schmid
Holzhändler, zum Anker
Zurzach (Kanton Aargau)
Telephon 11. 3474

Eiserne Reservoirs

Rohrleitungen, Boiler, Druckkessel
Dampf-Kochkessel
Lagertanks für Benzin, Oel etc. in jed. Grösse

Eiserne Transportfäßer schwarz od. im Vollbad verzinkt.
fabriziert als Spezialität und liefert innert kürzester Frist [1933

Kesselschmiede Muri
Gebr. Wild, Muri (Aargau).
APPARATEBAU

Zu verkaufen.

Sägerei der Westschweiz hat billig abzugeben:

Ca. 30 m³ dürre saubere **Föhrenbretter** 30, 36, 40, 42, 60, 70 mm,
„ 50 m³ „ „ **Fichtenbretter** 18, 24, 27, 30, 36, 40, 60 mm,
„ 20 m³ „ „ **Buchenbretter** 40, 50, 60, 80, 90, 100 mm,
„ 30 m³ „ „ **Eschenbretter** 40, 60, 80, 90, 100 mm,
„ 20 m³ **Nussbaumstämme** von 40—70 cm ∅,
„ 10 m³ **Lindenstämme** von 40—70 cm ∅,
letztere würden eventuell sofort nach Wunsch geschnitten.

Offerten sind unter Chiffre S 3381 an die Expedition zu richten

---

Zu verkaufen

2 Wagen

Lärchen-Bretter

18, 24, 30, 36, 40, 45—150 mm.

Nussbaumbretter

30, 65 und 75 mm.

Eichenbretter

18, 24 30—60 mm und 2 Wag. **Tannen** 18 mm umschnitten, Schmalware. 1 Wagen

Eschenbretter

Anfragen unter Chiffre L 3366 an die Expedition.

Dürre

Weimuts-Föhren-Bretter

in allen Dimensionen,

können
sofort billigst
geliefert werden

Anfragen unter Chiffre RN 3506 an die Expedition.