Zeitschrift: Vermessung, Photogrammetrie, Kulturtechnik : VPK = Mensuration, photogrammétrie, génie rural

Herausgeber: Schweizerischer Verein für Vermessung und Kulturtechnik (SVVK) = Société suisse des mensurations et améliorations foncières (SSMAF)

Band: 90 (1992)

Heft: 11: Landinformationssysteme für Gemeinden und Versorgungsunternehmen = Systèmes d'information du territoire pour les communes et les services publics = Sistema d'informazione del territorio per comuni e servizi pubblici

Werbung

Nutzungsbedingungen

Die ETH-Bibliothek ist die Anbieterin der digitalisierten Zeitschriften auf E-Periodica. Sie besitzt keine Urheberrechte an den Zeitschriften und ist nicht verantwortlich für deren Inhalte. Die Rechte liegen in der Regel bei den Herausgebern beziehungsweise den externen Rechteinhabern. Das Veröffentlichen von Bildern in Print- und Online-Publikationen sowie auf Social Media-Kanälen oder Webseiten ist nur mit vorheriger Genehmigung der Rechteinhaber erlaubt. Mehr erfahren

Conditions d'utilisation

L'ETH Library est le fournisseur des revues numérisées. Elle ne détient aucun droit d'auteur sur les revues et n'est pas responsable de leur contenu. En règle générale, les droits sont détenus par les éditeurs ou les détenteurs de droits externes. La reproduction d'images dans des publications imprimées ou en ligne ainsi que sur des canaux de médias sociaux ou des sites web n'est autorisée qu'avec l'accord préalable des détenteurs des droits. En savoir plus

Terms of use

The ETH Library is the provider of the digitised journals. It does not own any copyrights to the journals and is not responsible for their content. The rights usually lie with the publishers or the external rights holders. Publishing images in print and online publications, as well as on social media channels or websites, is only permitted with the prior consent of the rights holders. Find out more

Download PDF: 11.12.2025

ETH-Bibliothek Zürich, E-Periodica, https://www.e-periodica.ch

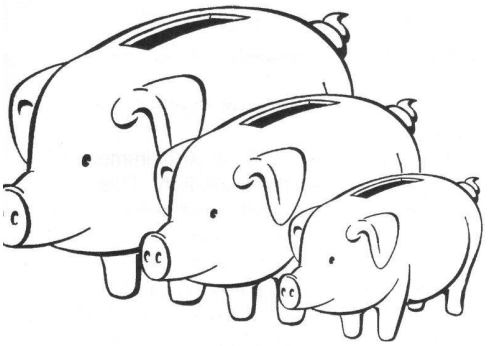

COMPAQ-Qualität für jedermann von

COMPAQ Contura 3/25c. Ihr Freipass zur farbigen Mobilität. Modell 84w, mit 80386SL 25 MHz Prozessor, 4 MB RAM, 9 Zoll Passiv-Matrix-Farbbildschirm, 84 MB Harddisk, DOS 5.0, Windows 3.1, inkl. Trackball, 3 kg Gewicht.

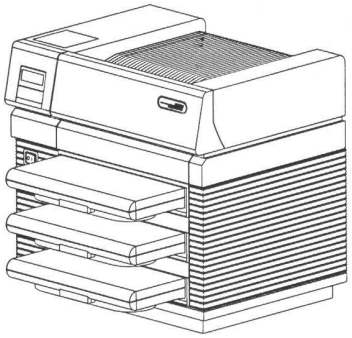

COMPAQ ProLinea 4/50. Der Profi-PC für das Kleinbudget. Modell 120, 80486DX2/50 MHz Prozessor, 4 MB RAM, 120 MB Harddisk, 3 ISA Slots, 1024 x 768 Grafikkarte, DOS 5.0.

COMPAQ PAGEMARQ 20. Das Laserdrucksystem von morgen. PostScript Level 2, PCL 5, Format A3/A4, Auflösung 800 x 400 dpi, automatische Protokollanpassung, Parallel/ Seriell Netzwerk direkt, 20 Seiten pro Minute.

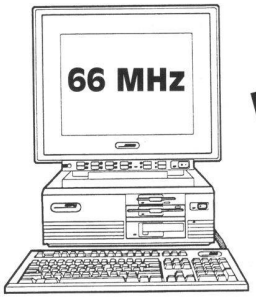

Die Preise werden Sie begeistern!

COMPAQ DESKPRO 4/66i. Die Rennmaschine für das mittlere Budget. Modell 120w, 486DX2/66 MHz Prozessor, 4 MB RAM, 120 MB Harddisk, QVision Grafikkarte, Business Audio, Mikrofon, DOS 5.0, Windows 3.1, Maus.

Alles für den PC – alles aus einer Hand.

COMPAQ DESKPRO 66M. Riesige Leistung für rechenintensive Programme. Modell 210w, 486DX2/66 MHz Prozessor, 8 MB RAM, 210 MB Harddisk, QVision Grafikkarte, 4 EISA Slots, Business Audio, Mikrofon, DOS 5.0, Windows 3.1, 1 MB Video-RAM.

Zuverlässige Computerleistungen von Teleprint.

Ich möchte Ihr Sparprogramm für COMPAQ Produkte näher kennenlernen.

☐ Bitte senden Sie mir Informationen. ☐ Bitte rufen Sie mich an.

Name: Firma:

Strasse: PLZ/Ort:

Tel.:

teleprint tdc SA

COMPUTER PERIPHERIE

Industriestrasse 2, 8108 Dällikon, Tel. 01/844 18 19

JS 25.9.92