Zeitschrift: Vermessung, Photogrammetrie, Kulturtechnik : VPK = Mensuration, photogrammétrie, génie rural

Herausgeber: Schweizerischer Verein für Vermessung und Kulturtechnik (SVVK) = Société suisse des mensurations et améliorations foncières (SSMAF)

Band: 77 (1979)

Heft: 5: 50 Jahre VSVT ASTG ASTC 1929-1979 : Jubiläumsschrift zum 50 jährigen Bestehen des Verbandes Schweizerischer Vermessungstechniker

Werbung

Nutzungsbedingungen

Die ETH-Bibliothek ist die Anbieterin der digitalisierten Zeitschriften auf E-Periodica. Sie besitzt keine Urheberrechte an den Zeitschriften und ist nicht verantwortlich für deren Inhalte. Die Rechte liegen in der Regel bei den Herausgebern beziehungsweise den externen Rechteinhabern. Das Veröffentlichen von Bildern in Print- und Online-Publikationen sowie auf Social Media-Kanälen oder Webseiten ist nur mit vorheriger Genehmigung der Rechteinhaber erlaubt. Mehr erfahren

Conditions d'utilisation

L'ETH Library est le fournisseur des revues numérisées. Elle ne détient aucun droit d'auteur sur les revues et n'est pas responsable de leur contenu. En règle générale, les droits sont détenus par les éditeurs ou les détenteurs de droits externes. La reproduction d'images dans des publications imprimées ou en ligne ainsi que sur des canaux de médias sociaux ou des sites web n'est autorisée qu'avec l'accord préalable des détenteurs des droits. En savoir plus

Terms of use

The ETH Library is the provider of the digitised journals. It does not own any copyrights to the journals and is not responsible for their content. The rights usually lie with the publishers or the external rights holders. Publishing images in print and online publications, as well as on social media channels or websites, is only permitted with the prior consent of the rights holders. Find out more

Download PDF: 10.12.2025

ETH-Bibliothek Zürich, E-Periodica, https://www.e-periodica.ch

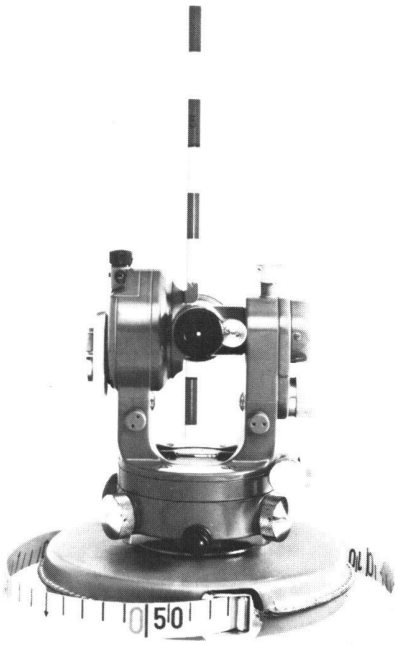

Racher & Co. AG
Marktgasse 12
8025 Zürich 1
Tel. 01/47 92 11

Racher

Racher & Cie. SA
31, Rue Dancet
1211 Genève 4
Tél. 022/20 40 00

Zeichen-, Mal- und Reprobedarf, Schul- und Büromaterial
Vermessungs- und Schulungsgeräte,
Zeichen- und Büroeinrichtungen

Absolut NEU
Color-Copie
Verlangen Sie die ausführliche Dokumentation

Lichtpausen
Plandruck
Reprofoto
Color-Copie

Offsetdruck
Printing + Fotokopien
Technisches Material

Seit mehr als 70 Jahren –
alles unter einem Dach

SLPA

SLPA Lichtpaus &
Reprographie AG
8001 Zürich, Weinbergstrasse 22
2 Minuten von Central
Telefon 01 / 34 96 28

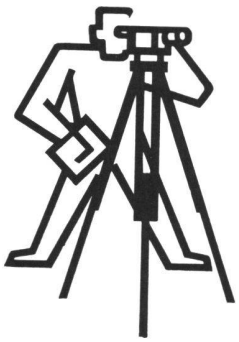

VERMESSUNGS-INSTRUMENTE

der Fabrikate KERN, WILD, VISOMAT, SOKKISHA. Nivelliere, Theodolite, Reduktions-Tachymeter, Infrarot-Distanzmesser.

MESSGERÄTE

in riesiger Auswahl. Messlatten, Klapp- und Auszuglatten, Messräder, Stahl- und Glasfaserbandmasse, Jalons, Winkelprismen, Gefällmesser, Bussolen.

LEROY

Beschriftungssystem für alle Arten von Bau-, Vermessungs-, Übersichts- und Grundbuchplänen. Spezialschablonen nach Schweizer Norm. Schreibfedern für Folien.

HAFF

die weltbekannten Fallnullenzirkel und Spezial-Reissfedern für das Katasterzeichnen. Ausführungen mit Hartmetallspitzen für Zeichenfolien. Schraffierapparate.

Alle einschlägigen Artikel für das Vermessungsbüro, wie Planimeter, Koordinatographen, Pantographen.

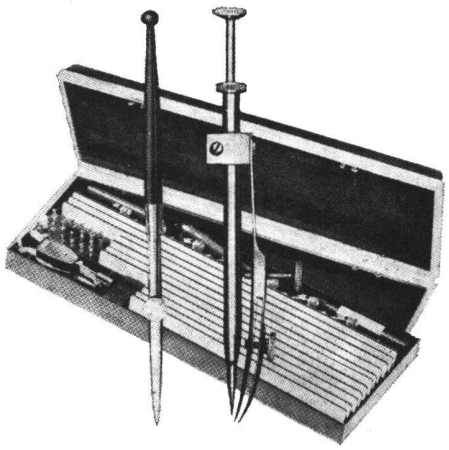

GRAB+WILDI AG

8023 **Zürich 1,** Seilergraben 61, Ausstellung Tel. 01/ 32 57 88-89
8902 **Urdorf** b. Zürich, Büro, Lager, Versand Tel. 01/734 36 67-68

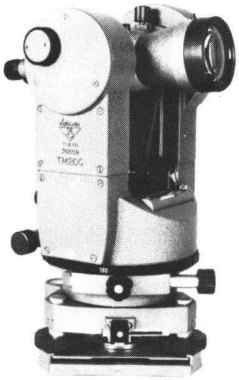

SOKKISHA

Hochleistungs-Vermessungs-Instrumente

Moderne, hochpräzise, automatische Instrumente

Jap. Spitzenqualität, preisgünstig, erstklassiger Service und ab Lager lieferbar

Im guten Fachgeschäft. Prospekte und Bezugsquellennachweis durch die Generalvertretung:
WEIDMANN + SOHN, Abt. Präzisions-Instrumente, 8702 ZOLLIKON Telefon 01 65 51 06, Telex 56653

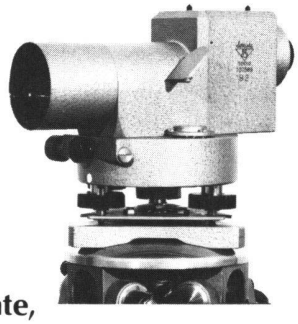

PHOTO + VERMESSUNGEN AG

Obstgartenstrasse 7, Postfach, 8035 Zürich, Tel. (01) 60 33 33
Telex 53314 srrr ch

Möchten Sie Photos wie Pläne verwenden können?

Wir erstellen auf unserem WILD OR-1 Avioplan
massstabsgetreue Orthophotos

SWISSAIR

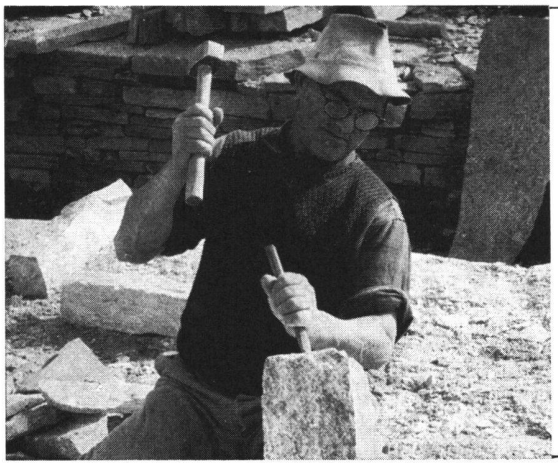

Granitmarksteine

Alle Natursteine für — Strassenbau
— Hochbau
— Gartenbau

Eckardt Natursteine AG

8008 Zürich
Seefeldstrasse 198
Telefon (01) 55 08 60
Telex 57004

6604 Locarno
Via in Selva
Telefon (093) 31 39 52

Grosses Lager in Zürich-Tiefenbrunnen
Agent pour la Suisse romande:

Ernest Graber
Ch. de Villardiez 42, 1009 Pully, tél. (021) 28 85 65

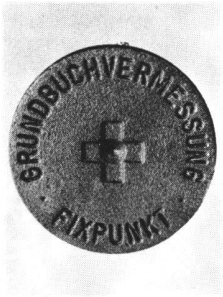

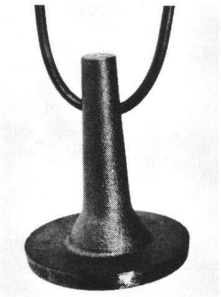

Die Eidgenössische Vermessungsdirektion hat unsere Bolzen zur Versicherung von Vermessungsfixpunkten in der Parzellarvermessung zugelassen. Wir fabrizieren zwei Typen in Gusseisen, geteert.

Type A: Zum Versetzen in Betonsockel. Bolzen ⌀ 100, Höhe 120 mm, mit Bügel.

Type B: Zum Einlassen in Fels oder Lagersteinen. Bolzen ⌀ 100, Höhe 70 mm, Bohrloch ⌀ 30 mm.

Giesserei Chur AG

Pulvermühlestrasse 56, 7000 Chur, Telefon (081) 24 31 96

Kartenfortführung
Thematische Kartierung
...schnell und rationell
...ohne hohe Kosten

mit dem

STEREO ZOOM TRANSFER SCOPE

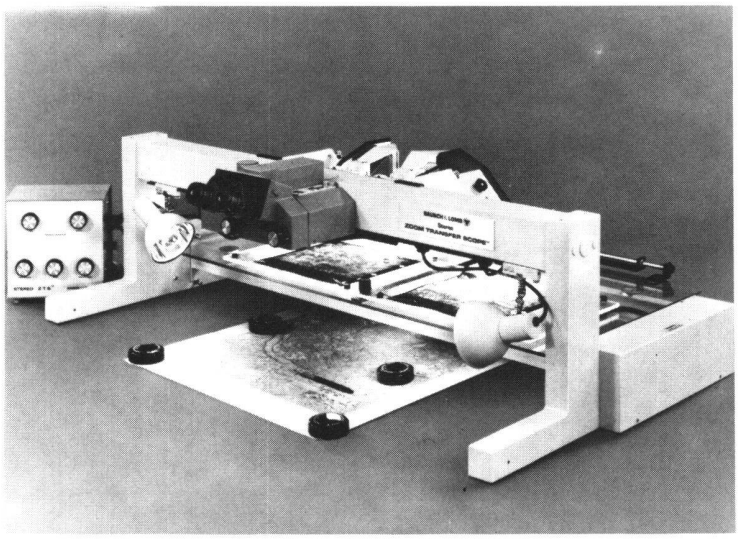

BAUSCH & LOMB
Scientific Optical Products Division

Office Europe

Ampfingstrasse 48
D-8000 München 80
Tel. (0 89)-40 50 78/79
Telex 529 668 SOPD-d.

Mit dem STEREO ZOOM TRANSFER SCOPE werden Luftbilder und Karten optisch zur Deckung gebracht, und alle in der Karte fehlenden Daten können direkt graphisch übertragen werden. Die Zoomvergrösserung und ein anamorphotisches System ermöglichen eine genaue Einpassung.
Die Anwendungsgebiete sind zahlreich: Herstellung thematischer Karten, Landnutzungskartierungen, Forsteinrichtungen, Geologie, Geographie, Meteorologie, Hydrologie usw.

Für detaillierte Auskünfte über dieses und alle anderen Photointerpretationsgeräte und für Vorführungen stehen wir Ihnen gerne zur Verfügung.