Zeitschrift: Vermessung, Photogrammetrie, Kulturtechnik : VPK = Mensuration, photogrammétrie, génie rural

Herausgeber: Schweizerischer Verein für Vermessung und Kulturtechnik (SVVK) = Société suisse des mensurations et améliorations foncières (SSMAF)

Band: 76 (1978)

Heft: 6

Werbung

Nutzungsbedingungen

Die ETH-Bibliothek ist die Anbieterin der digitalisierten Zeitschriften auf E-Periodica. Sie besitzt keine Urheberrechte an den Zeitschriften und ist nicht verantwortlich für deren Inhalte. Die Rechte liegen in der Regel bei den Herausgebern beziehungsweise den externen Rechteinhabern. Das Veröffentlichen von Bildern in Print- und Online-Publikationen sowie auf Social Media-Kanälen oder Webseiten ist nur mit vorheriger Genehmigung der Rechteinhaber erlaubt. Mehr erfahren

Conditions d'utilisation

L'ETH Library est le fournisseur des revues numérisées. Elle ne détient aucun droit d'auteur sur les revues et n'est pas responsable de leur contenu. En règle générale, les droits sont détenus par les éditeurs ou les détenteurs de droits externes. La reproduction d'images dans des publications imprimées ou en ligne ainsi que sur des canaux de médias sociaux ou des sites web n'est autorisée qu'avec l'accord préalable des détenteurs des droits. En savoir plus

Terms of use

The ETH Library is the provider of the digitised journals. It does not own any copyrights to the journals and is not responsible for their content. The rights usually lie with the publishers or the external rights holders. Publishing images in print and online publications, as well as on social media channels or websites, is only permitted with the prior consent of the rights holders. Find out more

Download PDF: 09.12.2025

ETH-Bibliothek Zürich, E-Periodica, https://www.e-periodica.ch

Sicherheit durch unsere Signalartikel

- Konen
- Absperrlatten
- Baustellenlampen
- Signalkleider
- Signalhandschuhe
- Signalgurten

Verlangen Sie unsere Unterlagen!

Gummi Maag
führt mehr als der Name sagt

8600 Dübendorf 1, Tel. 01/821 31 31
3084 Bern-Wabern,
Tel. 031/54 41 11
9000 St. Gallen, Tel. 071/25 25 20
1002 Lausanne,
Tel. 021/22 41 64

783

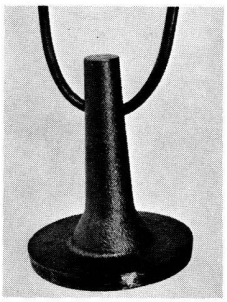

Die Eidgenössische Vermessungsdirektion hat unsere Bolzen zur Versicherung von Vermessungsfixpunkten in der Parzellarvermessung zugelassen. Wir fabrizieren zwei Typen in Gusseisen, geteert.

Type A: Zum Versetzen in Betonsockel. Bolzen ⌀ 100, Höhe 120 mm, mit Bügel.

Type B: Zum Einlassen in Fels oder Lagersteinen. Bolzen ⌀ 100, Höhe 70 mm, Bohrloch ⌀ 30 mm.

Giesserei Chur AG

Pulvermühlestrasse 56, 7000 Chur, Telefon (081) 24 31 96

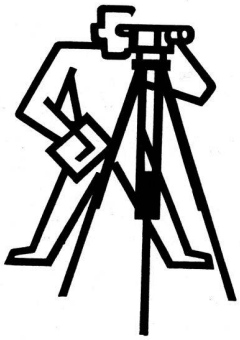

VERMESSUNGS-INSTRUMENTE

der Fabrikate KERN, WILD, VISOMAT, SOKKISHA. Nivelliere, Theodolite, Reduktions-Tachymeter, Infrarot-Distanzmesser.

MESSGERÄTE

in riesiger Auswahl. Messlatten, Klapp- und Auszuglatten, Messräder, Stahl- und Glasfaserbandmasse, Jalons, Winkelprismen, Gefällmesser, Bussolen.

LEROY

Beschriftungssystem für alle Arten von Bau-, Vermessungs-, Übersichts- und Grundbuchplänen. Spezialschablonen nach Schweizer Norm. Schreibfedern für Folien.

HAFF

die weltbekannten Fallnullenzirkel und Spezial-Reissfedern für das Katasterzeichnen. Ausführungen mit Hartmetallspitzen für Zeichenfolien. Schraffierapparate.

Alle einschlägigen Artikel für das Vermessungsbüro, wie Planimeter, Koordinatographen, Pantographen.

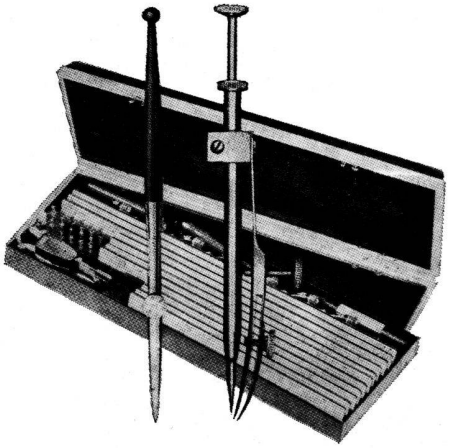

GRAB + WILDI AG

8023 **Zürich 1,** Seilergraben 61, Ausstellung Tel. 01/ 32 57 88-89
8902 **Urdorf** b. Zürich, Büro, Lager, Versand Tel. 01/734 36 67-68

Horizontaldistanz und Höhenunterschied auf einen Blick.

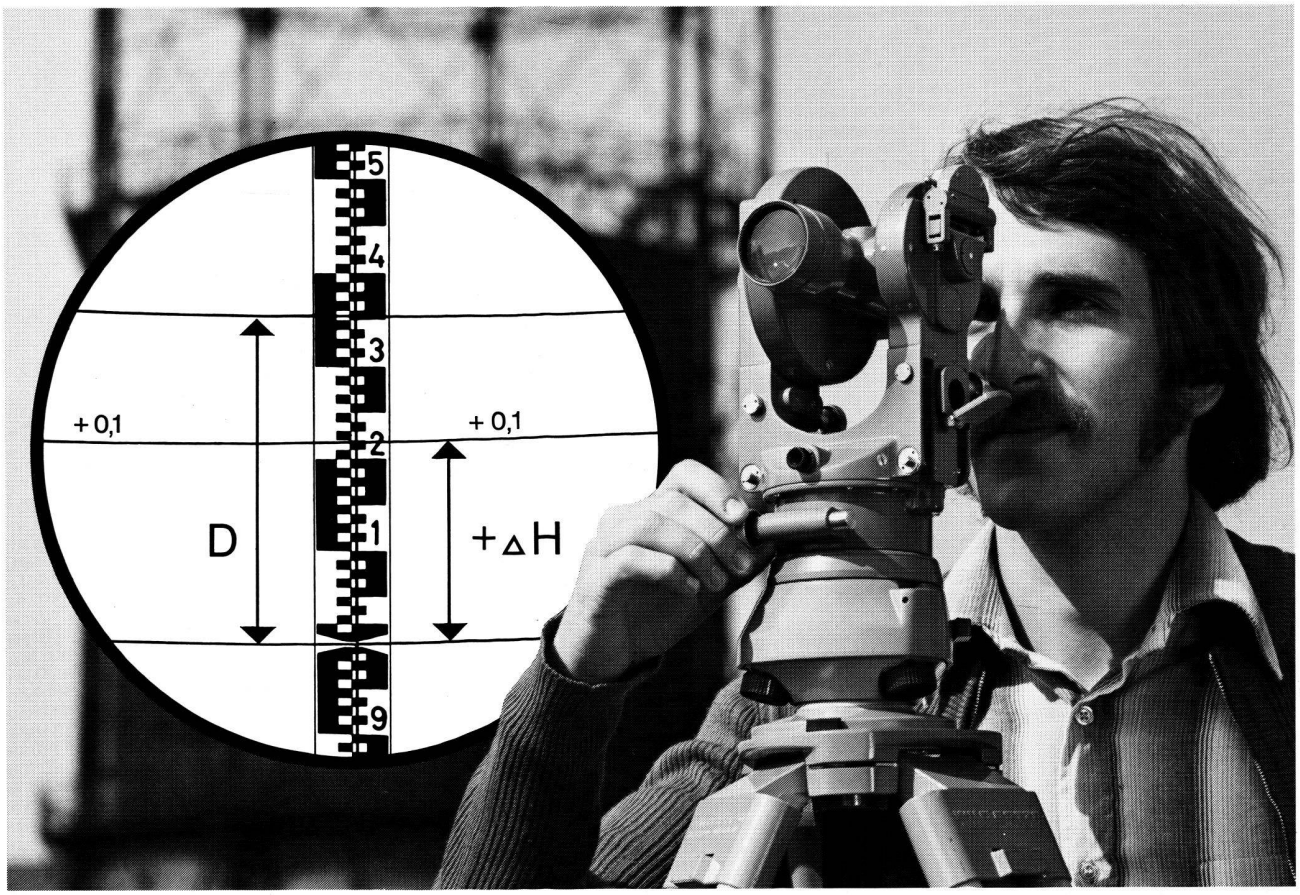

Mit dem Diagrammtachymeter Wild RDS.

Der Wild RDS kann Ihnen viel Zeit sparen, wenn Sie Horizontaldistanzen und Höhenunterschiede benötigen. Mit Hilfe eines Diagramms im Sehfeld lesen Sie an der Meßlatte **beide Werte direkt ab** – und dies dank der flach verlaufenden Reduktionskurven **mit hoher Genauigkeit.** Zum Aufnehmen von Querprofilen, zur Massenermittlung sowie zur Erstellung städtischer **Leitungskataster** ist der Diagrammtachymeter Wild RDS das ideale Instrument. Keine Frage, daß Sie ihn **auch zur Winkelmessung** einsetzen können; er ist gleichzeitig ein vollwertiger Skalentheodolit mit direkter Ablesung der Minute und Schätzung auf die Zehntel-Minute.

Daß er **robust** ist und auch nach jahrelangem Einsatz noch genaue Resultate liefert, hat er weltweit bewiesen. Auch Sie sollten ihn kennenlernen. Der Prospekt G 1 301 liegt bei uns für Sie bereit.

Wild Heerbrugg AG
CH-9435 Heerbrugg/Schweiz

WILD
HEERBRUGG