Zeitschrift: Schweizerische Zeitschrift für Vermessung, Kulturtechnik und Photogrammetrie = Revue technique suisse des mensurations, du génie rural et de la photogrammétrie

Herausgeber: Schweizerischer Verein für Vermessungswesen und Kulturtechnik = Société suisse de la mensuration et du génie rural

Band: 63 (1965)

Heft: 1

Werbung

Nutzungsbedingungen

Die ETH-Bibliothek ist die Anbieterin der digitalisierten Zeitschriften auf E-Periodica. Sie besitzt keine Urheberrechte an den Zeitschriften und ist nicht verantwortlich für deren Inhalte. Die Rechte liegen in der Regel bei den Herausgebern beziehungsweise den externen Rechteinhabern. Das Veröffentlichen von Bildern in Print- und Online-Publikationen sowie auf Social Media-Kanälen oder Webseiten ist nur mit vorheriger Genehmigung der Rechteinhaber erlaubt. Mehr erfahren

Conditions d'utilisation

L'ETH Library est le fournisseur des revues numérisées. Elle ne détient aucun droit d'auteur sur les revues et n'est pas responsable de leur contenu. En règle générale, les droits sont détenus par les éditeurs ou les détenteurs de droits externes. La reproduction d'images dans des publications imprimées ou en ligne ainsi que sur des canaux de médias sociaux ou des sites web n'est autorisée qu'avec l'accord préalable des détenteurs des droits. En savoir plus

Terms of use

The ETH Library is the provider of the digitised journals. It does not own any copyrights to the journals and is not responsible for their content. The rights usually lie with the publishers or the external rights holders. Publishing images in print and online publications, as well as on social media channels or websites, is only permitted with the prior consent of the rights holders. Find out more

Download PDF: 16.12.2025

ETH-Bibliothek Zürich, E-Periodica, https://www.e-periodica.ch

LXIII. Jahrgang Nr. 1 Winterthur, den 15. Januar 1965

Schweizerische Zeitschrift für Vermessung, Kulturtechnik und Photogrammetrie

Revue technique Suisse des Mensurations, du Génie rural et de Photogrammétrie

INHALT: Schweizerische Gesellschaft für Photogrammetrie: Einladung — Société suisse de Photogrammétrie: Convocation — Prof. Dr. Eduard Imhof zum 70. Geburtstag — Wichtige Daten des SVVK im Jahr 1965 — Calendrier SSMAF pour 1965 — Les projections géodésiques conformes à variables dissociées et à pôle déplacé. Par A. Ansermet — Remaniement parcellaire et cadastre dans les études de la Fédération internationale des géomètres (FIG). Par R. Solari — Neuerungen im landwirtschaftlichen Hochbau. Von H. Braschler — Die Veranstaltungen der «International Cartographic Association» in London und Edinburgh. Von E. Spiess — Abschiedsvorlesung von Prof. Dr. Ed. Imhof — Kolloquium in Güterzusammenlegung — Nekrologe: Edmond Staub und Ernst Zoss — Buchbesprechung — Adressen der Autoren.

Ein interessanter Film

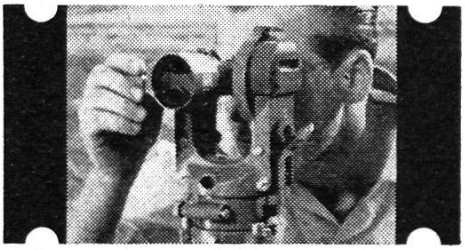

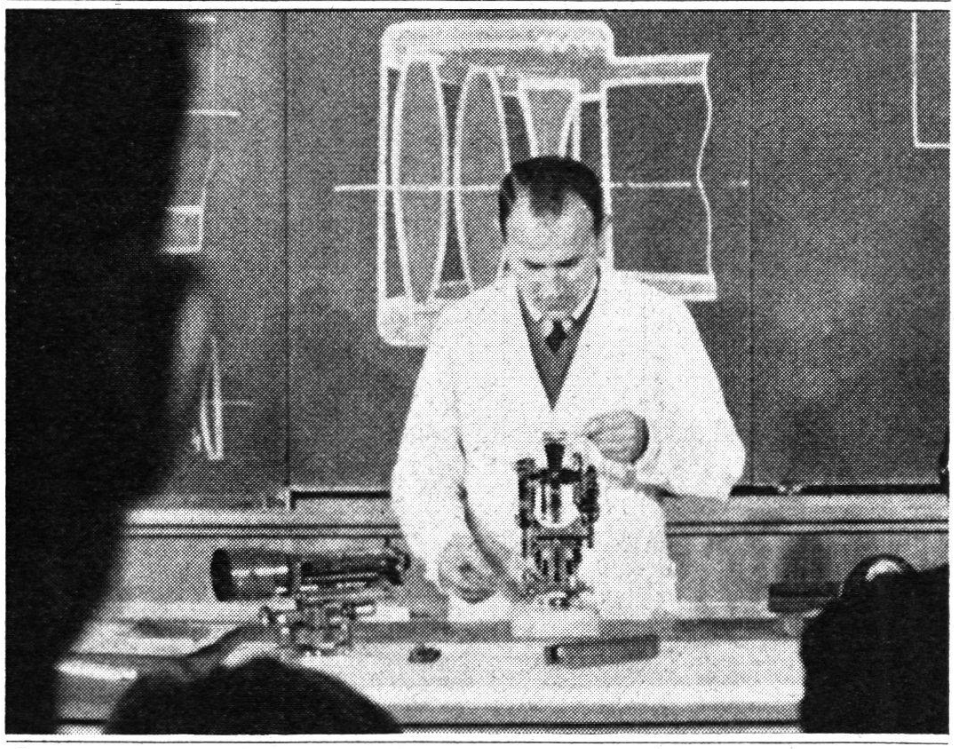

«Gestaltendes Schaffen»

ein 16 mm Tonfilm in Farben von 35 Minuten Dauer, zeigt die vielseitige Tätigkeit des Vermessungsingenieurs in aller Welt. Sie sehen u.a. Szenen aus der Schweiz, USA, Canada, Frankreich, Marokko, der Arktis.

Der Film wird soweit vorrätig leihweise zur Vorführung abgegeben.

WILD
HEERBRUGG

Wild Heerbrugg AG, Heerbrugg/SG

Grösste Auswahl
der Schweiz in
Vermessungsinstrumenten
und Messgeräten.
Geschulte Fachberater

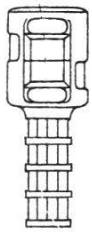

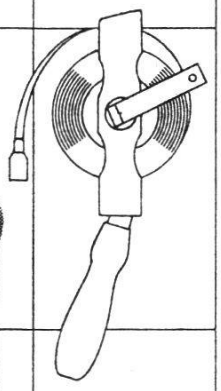

Verlangen Sie
unverbindlich
den
reichhaltigen
Vermessungs-
Katalog

GRAB+WILDI

FACHGESCHÄFT FÜR
VERMESSUNGSGERÄTE

Zürich, Seilergraben 59
Tel. 051/24 35 88
Fabrik in Urdorf bei Zürich
Tel. 051/98 76 67

Ständige
Ausstellung
in Zürich
Seilergraben 59

Vervielfältigung
Offsetdruck

von **Orientierungsplänen,**
Stadtplänen,
Bauzonenplänen,
Leitungsplänen,
Straßenbauplänen,
Schemaplänen usw.

photomechanisch,
ein- und mehrfarbig

E. Collioud & Co., Bern
Reproduktionsanstalt
Telephon (031) 45 32 60

Jedes Reproproblem
wird rasch und sauber gelöst

Gesucht junger, strebsamer

Vermessungs- oder Tiefbauzeichner

für kleines Ingenieur- und Vermessungsbüro im Raume Zürich.

Neben zeichnerischen Aufgaben und rechnerischer Auswertung wird Tätigkeit mit modernen Instrumenten in verschiedenen Kantonen geboten.

Eigenes Fahrzeug erwünscht, aber nicht Bedingung. Fünftagewoche.

Offerten werden erbeten unter Chiffre **V 6341** an die Expedition des Blattes.

Gravurarbeiten

auf Glas oder Film,

Zeichenarbeiten für Übersichtspläne

übernimmt

E. Näf, Vermessungsbüro, **9008 St. Gallen**

Typ 1 A = 180 mm
B = 270 mm
C = 230 mm

Typ 2 A = 180 mm
B = 300 mm
C = 130 mm

Polygonschächte verschiedener Grössen kurzfristig lieferbar

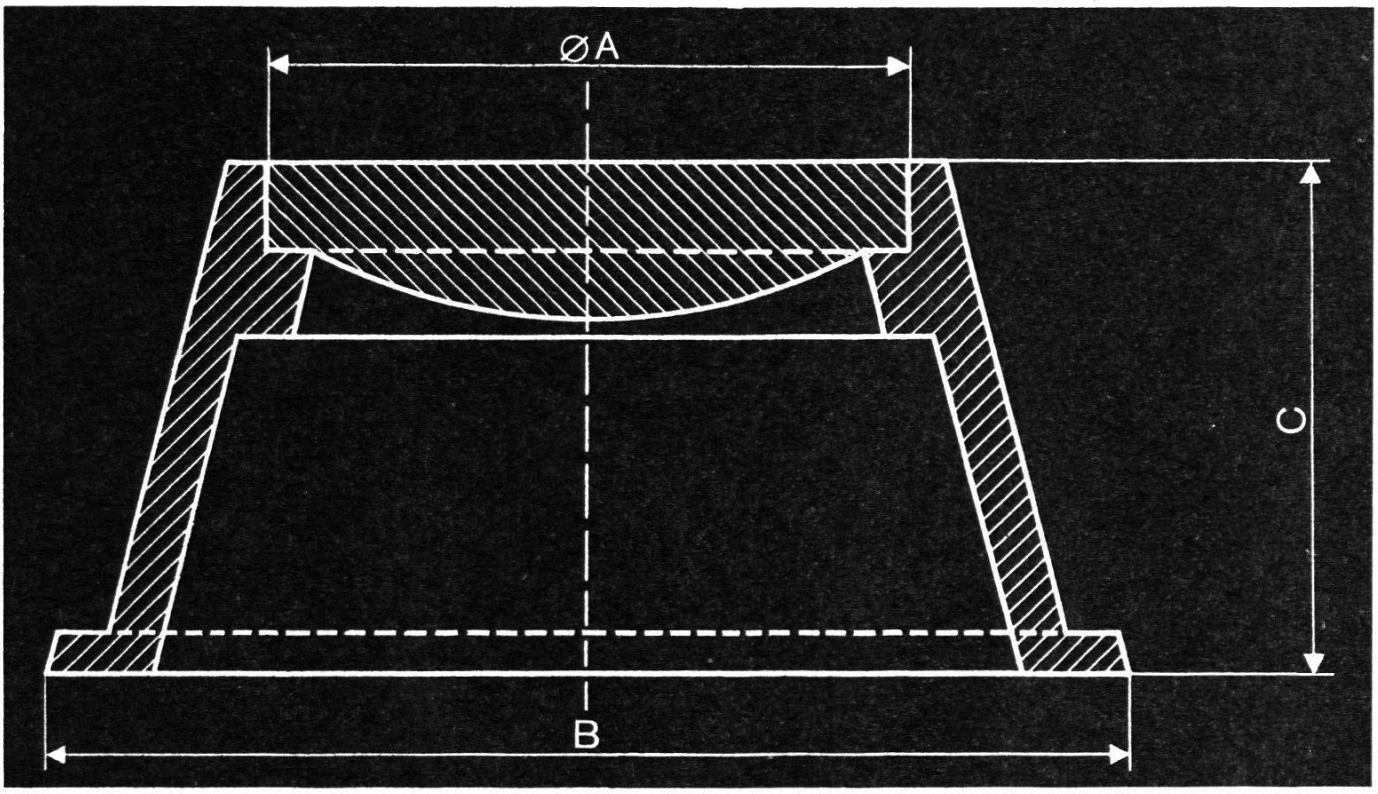

Escher Wyss Zürich

An unsere Leser

richten wir die höfliche Bitte, bei Einkäufen die Inserenten dieser Zeitschrift zu berücksichtigen

Elektrisches Radier-Gerät GRATTVIT

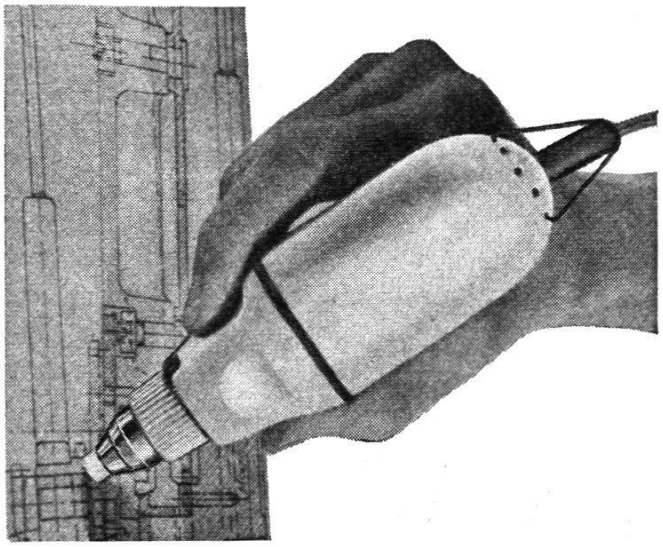

Klein, leicht, handlich, mit Aufhängebügel

Unzerbrechliches Gehäuse

Das wertvolle Werkzeug für den Ingenieur, Architekten, Geometer, Zeichner, Buchdrucker usw.
Spart Zeit und Material, schont die Pläne und glättet die Radierstelle. Macht sich innert kurzer Zeit bezahlt.

1 Jahr Garantie. Preis Fr. 135.—

Gummiminen in 4 Qualitäten. Muster mit jedem Apparat.

Verlangen Sie einen Probeapparat

Hersteller:
ALBERT STEFFEN, Werkstätte für Feinmechanik, Adliswil ZH, Telephon (051) 91 65 39

...ist die Arbeit mit den neuen Kern-Ingenieurtheodoliten K1-A und K1-RA»

«...schon das Aufstellen der Instrumente mit dem automatischen Zentrierstativ geht unerhört rasch. Dazu kommt ein weiterer zeitsparender Vorteil: der automatische Pendelkompensator, der die Kollimationslibelle ersetzt. Was ich besonders schätze, sind die übersichtlichen, hellen Kreisablesebilder. Für Absteckungen ist die zusätzliche linksläufige Bezifferung des Horizontalkreises sehr angenehm. Anfangs vermißte ich die Achsklemmen, doch merkte ich bald, daß die Rutschkupplungen bequemer sind.

Weitere Vorteile kenne ich von andern Kern-Instrumenten: z.B. das praktische Horizontiersystem, den Grob-Feintrieb des Horizontalkreises, den Sucherkollimator und das zahlreiche Zubehör.
Beim K1-RA ist die äußerst bequeme Ablesung von Horizontaldistanz und Höhendifferenz an der Vertikallatte besonders zu erwähnen.
Übrigens sind für beide Instrumente ausführliche Prospekte erhältlich. Sie finden darin jede gewünschte Information.»

Ingenieurtheodolit Kern K1-A
Vertikal- und Horizontalkreisablesung mit gemeinsamem Mikrometer direkt 1^{c}/20'', geschätzt 10^{cc}/5''.
Mit aufrechtem Fernrohrbild (K1-AE)

Selbstreduzierender Ingenieur-tachymetertheodolit Kern K1-RA
Horizontalkreisablesung mit Mikrometer direkt 1^{c}/20'', geschätzt 10^{cc}/5'', mit Skalenmikroskop direkt 5^{c}/2', geschätzt 1^{c}/1'

Kern SWISS

Senden Sie mir bitte Ihre ausführlichen Prospekte ☐ Kern K1-A ☐ Kern K1-RA

Name _____ Beruf _____

Adresse _____

Bitte diesen Coupon ausschneiden und an Kern & Co. AG Aarau senden (1)