Zeitschrift: Schweizerische Zeitschrift für Vermessung, Kulturtechnik und Photogrammetrie = Revue technique suisse des mensurations, du génie rural et de la photogrammétrie

Herausgeber: Schweizerischer Verein für Vermessungswesen und Kulturtechnik = Société suisse de la mensuration et du génie rural

Band: 62 (1964)

Heft: 10

Werbung

Nutzungsbedingungen

Die ETH-Bibliothek ist die Anbieterin der digitalisierten Zeitschriften auf E-Periodica. Sie besitzt keine Urheberrechte an den Zeitschriften und ist nicht verantwortlich für deren Inhalte. Die Rechte liegen in der Regel bei den Herausgebern beziehungsweise den externen Rechteinhabern. Das Veröffentlichen von Bildern in Print- und Online-Publikationen sowie auf Social Media-Kanälen oder Webseiten ist nur mit vorheriger Genehmigung der Rechteinhaber erlaubt. Mehr erfahren

Conditions d'utilisation

L'ETH Library est le fournisseur des revues numérisées. Elle ne détient aucun droit d'auteur sur les revues et n'est pas responsable de leur contenu. En règle générale, les droits sont détenus par les éditeurs ou les détenteurs de droits externes. La reproduction d'images dans des publications imprimées ou en ligne ainsi que sur des canaux de médias sociaux ou des sites web n'est autorisée qu'avec l'accord préalable des détenteurs des droits. En savoir plus

Terms of use

The ETH Library is the provider of the digitised journals. It does not own any copyrights to the journals and is not responsible for their content. The rights usually lie with the publishers or the external rights holders. Publishing images in print and online publications, as well as on social media channels or websites, is only permitted with the prior consent of the rights holders. Find out more

Download PDF: 13.12.2025

ETH-Bibliothek Zürich, E-Periodica, https://www.e-periodica.ch

LXII. Jahrgang Nr. 10 Winterthur, den 15. Oktober 1964

Schweizerische Zeitschrift für Vermessung, Kulturtechnik und Photogrammetrie

Revue technique Suisse des Mensurations, du Génie rural et de Photogrammétrie

INHALT: Schweizerische Gesellschaft für Photogrammetrie: Voranzeige — Société suisse de Photogrammétrie: Préavis — Die Gesamtflächenverzerrung in schweizerischen Plan- und Kartenwerken. Von J. Bolliger — Der Gesamtplan von Basel. Von E. Bachmann — Schweizerische Gesellschaft für Photogrammetrie: Protokoll der 37. Hauptversammlung — V. Internationaler Kurs für geodätische Streckenmessung in Zürich — Kolloquium über Orts-, Regional- und Landesplanung — Buchbesprechung — Adressen der Autoren.

Kern DK-RT

Doppelbild-Reduktions-Tachymeter

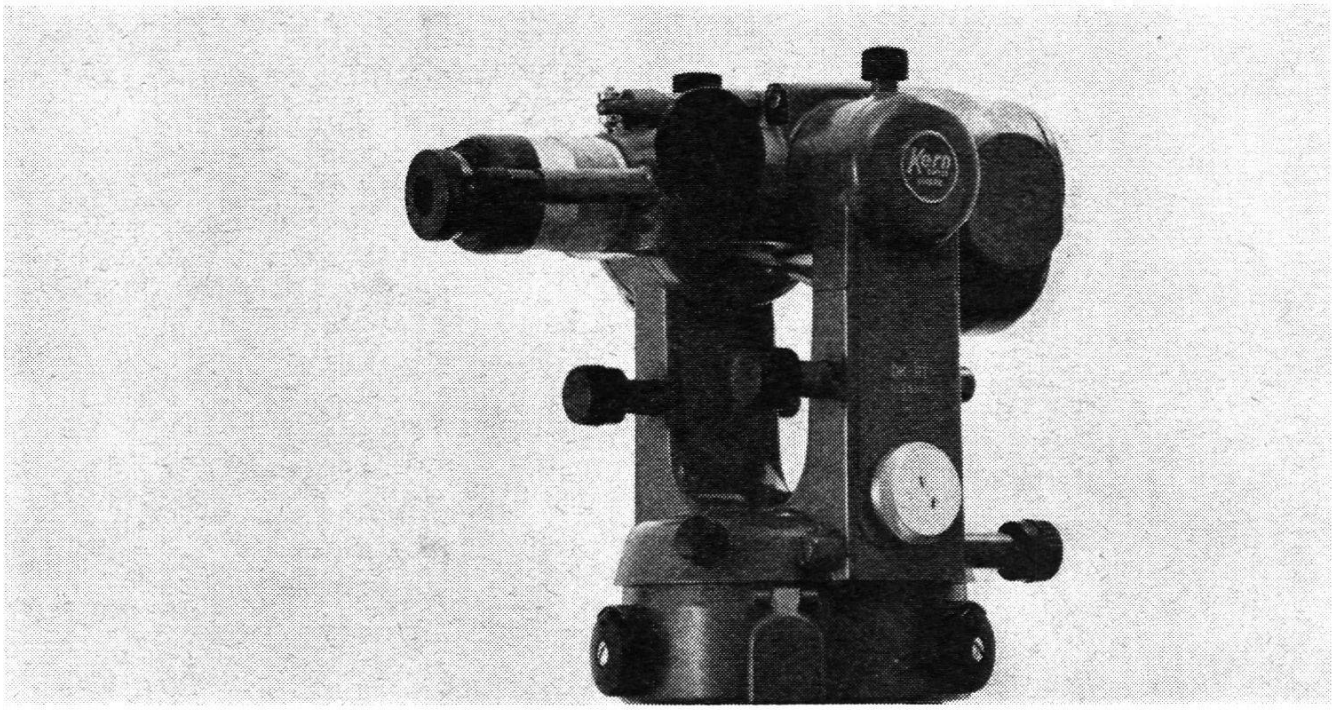

Kern DK-RT, das geeignete Instrument für Katastervermessung, Polygonierung und Absteckungsarbeiten hoher Genauigkeit

Hohe Genauigkeit: mittlerer Fehler ± 1—2 cm/100 m
Einfache Distanzablesung — Latte ohne Nonien
Kreistrieb mit Grob- und Feineinstellung, Zentrierstativ

Neu:
Individuell abstimmbare Multiplikationskonstante
Kreisableseokular am Fernrohrkörper
Kreisablesung: wahlweise ohne Mikrometer (Minutengenauigkeit), mit Mikrometer (Sekundengenauigkeit)
Regulierbare elektrische Beleuchtung

Kern SWISS

Kern & Co. AG, 5001 Aarau

Grösste Auswahl
der Schweiz in
Vermessungsinstrumenten
und Messgeräten.
Geschulte Fachberater

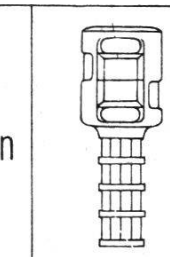

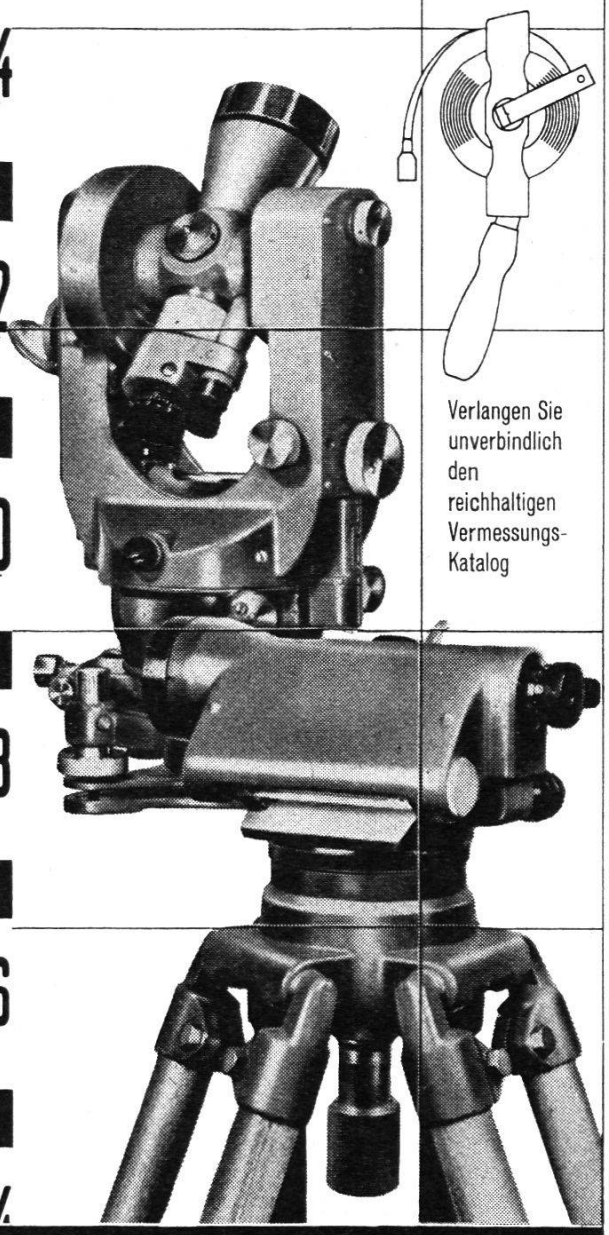

Verlangen Sie
unverbindlich
den
reichhaltigen
Vermessungs-
Katalog

GRAB+WILDI

FACHGESCHÄFT FÜR
VERMESSUNGSGERÄTE
Zürich, Seilergraben 59
Tel. 051/24 35 88
Fabrik in Urdorf bei Zürich
Tel. 051/98 76 67

Ständige
Ausstellung
in Zürich
Seilergraben 59

SCHWEIZ.
LICHTPAUSANSTALTEN A.-G.
ZÜRICH
Weinbergstr. 22 Telephon (051) 34 96 28
(beim Leonhardplatz)

LICHTPAUSEN
PLANDRUCK
PHOTO-KOPIE
ZINKDRUCK
PAUSPAPIERE · TECHN. PAPIERE

Prompte und zuverlässige Bedienung

Photomechanische

Reproduktion

ab Originalzeichnungen,
alten Katasterplänen,
Aluminiumtafeln,
Bleiauswertungen,
Glasgravur,
Meßtischblatt,
Pausen, Plänen

Jedes Reproduktionsverfahren!
Teilstück-Addition

E. Collioud & Co., Bern
Reproduktionsanstalt
Telephon (031) 45 32 60

Jedes Reproproblem
wird rasch und sauber gelöst

Gewerbeschule der Stadt Zürich

Auf das am 27. April 1965 beginnende Schuljahr 1965/66 ist an den Interkantonalen Kursen für Vermessungszeichnerlehrlinge eine hauptamtliche

Fachlehrerstelle

zu besetzen.

Unterrichtsfächer: Fachzeichnen, Algebra und Vermessungskunde sowie Feldmessen an den Lehrlingsklassen der Bauzeichner

Anforderungen: Fachausweis als Vermessungstechniker oder Diplom HTL (Tiefbau) sowie Ausweis als Vermessungszeichner, mehrjährige Praxis als Planbearbeiter

Besoldung und Anstellungsbedingungen werden im Rahmen der städtischen Besoldungsverordnung geregelt.

Anmeldung: Der handschriftlichen Anmeldung sind beizufügen: eine Darstellung des Lebenslaufes und Bildungsganges, Schul- und Studienausweise, Zeugnisse über die bisherige Tätigkeit und eine Photo. Anmeldungen sind mit der Anschrift «Lehrstelle an der Baugewerblichen Abteilung der Gewerbeschule» bis 20. Oktober 1964 an den Vorstand des Schulamtes der Stadt Zürich, Postfach Zürich 27, einzureichen.

Weitere Auskunft erteilt Vorsteher F. Zbinden, Ausstellungsstraße 60, Zürich 5 (Telephon 44 71 21, intern 220).

Der Schulvorstand

P 200 Z

INSERATE

in der Schweizerischen Zeitschrift für Vermessung, Kulturtechnik und Photogrammetrie

haben höchsten Nutzeffekt

Interessieren Sie sich für Autobahnbau?

Wir suchen einen

Vermessungstechniker

mit Fachausweis I und II in neuzeitlich eingerichteten Betrieb.

Der gesuchte Mitarbeiter hat alle im Bereiche einer **Autobahnbauleitung** liegenden Belange der Vermessung zu koordinieren. Im Vordergrund stehen die folgenden ihm direkt unterstellten Aufgaben:

Polygonierung, Hauptabsteckung der Autobahn und der Brücken
Aufnahmen, Absteckungen aller Art, Nivellemente
Zeitweise Mitarbeit bei Projektierung (Einarbeit möglich)

Voraussetzung für erfolgreiche Arbeit in dieser verantwortungsvollen und selbständigen Funktion ist nebst überdurchschnittlich guten Fachkenntnissen die Veranlagung und der Wille zur kollegialen Zusammenarbeit in einem vielseitigen Betrieb.

Es wird eine gutbezahlte Dauerstelle geboten, mit sehr günstigen Anstellungs- und Arbeitsbedingungen.

Ausführliche Offerten erbitten wir, unter **Chiffre OFA 2651 B, an Orell Füssli-Annoncen AG, Bern**

Inserate in dieser Zeitschrift haben Erfolg!

An unsere Leser

richten wir die höfliche Bitte, bei Einkäufen die Inserenten dieser Zeitschrift zu berücksichtigen

Grundbuchplan- und Übersichtsplan-Reproduktionen

ED. AERNI-LEUCH, BERN
Reproduktionsanstalt und Fabrik techn. Papiere

GEMEINDE USTER

Stellenausschreibung

Beim Bau- und Vermessungsamt Uster sind folgende Stellen neu zu besetzen:

Vermessungstechniker

für die Nachführung des Vermessungswerkes in Feld und Büro sowie Absteckungen von Hoch- und Tiefbauten. Stellvertretung des Nachführungsgeometers.

Verlangt wird: Arbeitsfreudiger Mitarbeiter mit abgeschlossener Lehre als Vermessungstechniker, Fachausweis für die Nachführung erwünscht, Vorbereitung auf Fachausweisprüfung möglich.

Vermessungszeichner

für die Nachführung des Vermessungswerkes.

Verlangt wird: abgeschlossene Lehre als Vermessungszeichner.

Geboten werden: zeitgemäße Entlöhnung (Besoldungsverordnung in Revision), Sozialzulagen, kant. Beamtenversicherungskasse, angenehmes Arbeitsklima, neuzeitliche Büros, teilweise Fünftagewoche.

Eintritt: nach Übereinkunft.

Handschriftliche Bewerbungen sind unter Beilage von Lebenslauf, Zeugnisabschriften, Zeichnungen, Photo und Angabe der Besoldungsansprüche bis **31. Oktober 1964** an das **Bau- und Vermessungsamt Uster, Bahnhofstraße 17, 8610 Uster,** zu richten.

Uster, 6. Oktober 1964 **Der Gemeinderat**

Wegen Nichtgebrauchs sehr günstig **zu verkaufen:**

Orthogonal-Koordinatograph Haag-Streit

Auftragsgröße 550 × 500 mm.
Das Instrument ist vollständig neu und wird wegen Nichtgebrauchs weit unter dem Neupreis abgegeben.

Offerten sind zu richten unter Chiffre **V 6330** an die Expedition des Blattes.

Pläne und Karten

in jedem Reproduktionsverfahren

Art. Institut Orell Füssli AG, Zürich
Dietzingerstraße 3 Telephon (051) 33 66 11
Abt. Kartographie

WILD
HEERBRUGG

Wir suchen

Vermessungsingenieur oder Vermessungstechniker

für die Unterweisung von Kunden in der Handhabung und Justierung von Nivellieren, Theodoliten und Reduktionstachymetern sowie für die Einführung in einfache Vermessungsverfahren.

Verlangt wird: Mehrjährige Praxis, Beherrschung der deutschen, französischen und englischen Sprache.

Offerten sind zu richten an die Personalabteilung der **Wild Heerbrugg AG, Werke für Optik und Feinmechanik, Heerbrugg SG**

P 513 G

Stetes Inserieren bringt Erfolg!

PAGRA

der Begriff für maßhaltige Zeichen- und Photopapiere mit Aluminiumeinlage

Katasterplan, Meßtischblatt, Übersichtsplan, photogrammetrische Auswertungen, Gemeinde- und Notariatskopien des Grundbuchplanes; Photomosaik, phototechnische Reproduktion

Rudolf Elsaesser

Fabrikation kartographischer Papiere
Kirchberg BE
Telephon (034) 3 12 53

Grenzbolzen

jeder Art, sofort lieferbar

H. F. Larghi, Zürich 2
Telephon 23 38 35

Granitmarksteine

aus eigenen Steinbrüchen
liefert vorteilhaft und prompt
AG Tessinische Granitbrüche,
Zürich 1, Usteristr. 21,
Tel. (051) 23 28 88

Landkartentechniker

sucht interessante Tätigkeit, eventuell als Vermessungszeichner.

Angebote unter Chiffre **V 6332** an die Expedition des Blattes.

Kartograph

mit Praxis im Katasterwesen sucht neuen Wirkungskreis.

Angebote unter Chiffre **V 6331** an die Expedition dieses Blattes erbeten.

Inserate

wolle man stets rechtzeitig, spätestens bis **6.** des Monats, einsenden an die Expedition der Zeitschrift, Technikumstraße 83, Winterthur