Zeitschrift: Schweizerische Zeitschrift für Vermessung, Kulturtechnik und Photogrammetrie = Revue technique suisse des mensurations, du génie rural et de la photogrammétrie

Herausgeber: Schweizerischer Verein für Vermessungswesen und Kulturtechnik = Société suisse de la mensuration et du génie rural

Band: 62 (1964)

Heft: 3

Werbung

Nutzungsbedingungen

Die ETH-Bibliothek ist die Anbieterin der digitalisierten Zeitschriften auf E-Periodica. Sie besitzt keine Urheberrechte an den Zeitschriften und ist nicht verantwortlich für deren Inhalte. Die Rechte liegen in der Regel bei den Herausgebern beziehungsweise den externen Rechteinhabern. Das Veröffentlichen von Bildern in Print- und Online-Publikationen sowie auf Social Media-Kanälen oder Webseiten ist nur mit vorheriger Genehmigung der Rechteinhaber erlaubt. Mehr erfahren

Conditions d'utilisation

L'ETH Library est le fournisseur des revues numérisées. Elle ne détient aucun droit d'auteur sur les revues et n'est pas responsable de leur contenu. En règle générale, les droits sont détenus par les éditeurs ou les détenteurs de droits externes. La reproduction d'images dans des publications imprimées ou en ligne ainsi que sur des canaux de médias sociaux ou des sites web n'est autorisée qu'avec l'accord préalable des détenteurs des droits. En savoir plus

Terms of use

The ETH Library is the provider of the digitised journals. It does not own any copyrights to the journals and is not responsible for their content. The rights usually lie with the publishers or the external rights holders. Publishing images in print and online publications, as well as on social media channels or websites, is only permitted with the prior consent of the rights holders. Find out more

Download PDF: 13.12.2025

ETH-Bibliothek Zürich, E-Periodica, https://www.e-periodica.ch

LXII. Jahrgang Nr. 3 Winterthur, den 15. März 1964

Schweizerische Zeitschrift für Vermessung, Kulturtechnik und Photogrammetrie

Revue technique Suisse des Mensurations, du Génie rural et de Photogrammétrie

INHALT: Schweiz. Gesellschaft für Photogrammetrie: Voranzeige – Société suisse de Photogrammétrie: Avis préliminaire — Simultane gravimetrische Bestimmung der Gesteinsdichte und des Schwerefeldes in der Erdkruste. Von P. Müller (Fortsetzung) — Kunststoffrohre in der Draintechnik. Von Dr. H. Grubinger — Schweiz. Gesellschaft für Photogrammetrie: Protokoll der Herbstversammlung — Mitteilung der Eidg. Vermessungsdirektion — Mitteilung der Permanenten Kommission FIG — Geometra Carlo Stachel † — Buchbesprechung — Adressen der Autoren.

Ist alles im Lot?

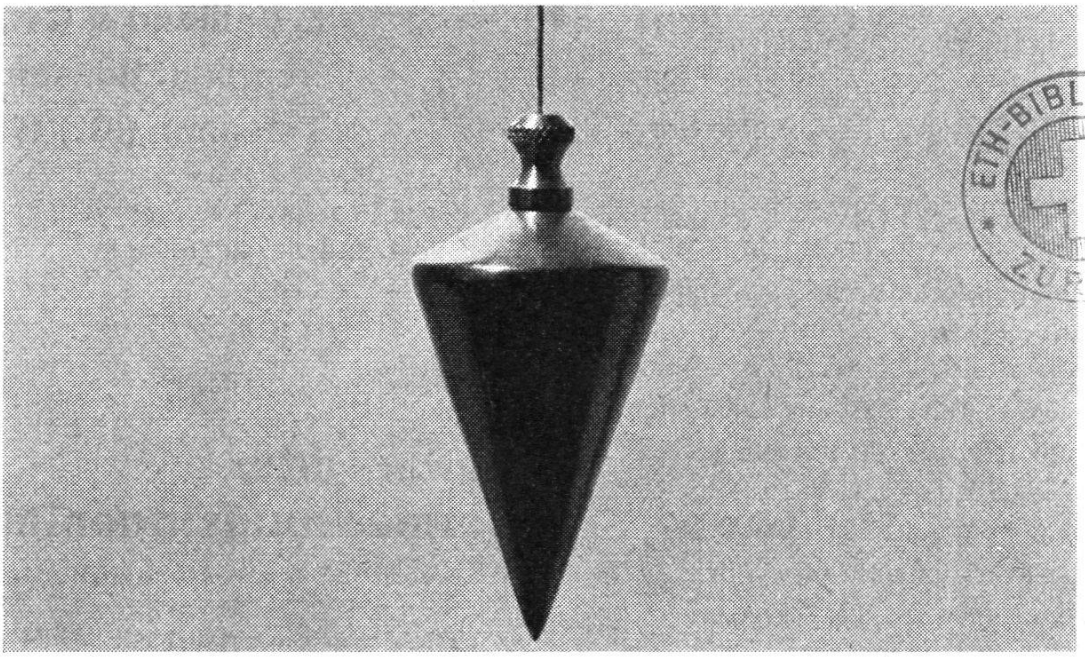

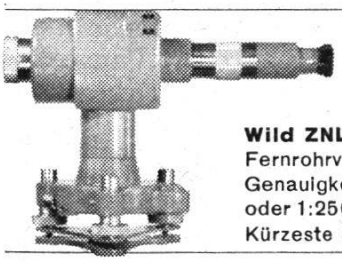

Wild ZNL
Fernrohrvergrösserung 10x
Genauigkeit 1 mm auf 25 m
oder 1:25000
Kürzeste Zielweite 0.60 m

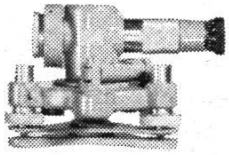

Wild ZBL
Fernrohrvergrösserung 5x
Genauigkeit 1 mm auf 10 m
oder 1:10000
Kürzeste Zielweite 0.25 m

Bei den heutigen Stahl- und Stahlbetonhochbauten ist die Beantwortung dieser Frage von entscheidender Bedeutung. Ein wertvoller Helfer für Auf- und Ablotungen ist das Zenit- und Nadirlot **Wild ZNL** und das First- und Bodenlot **Wild ZBL.** Diese Lotgeräte besitzen den gleichen abnehmbaren Dreifuss wie die Wild-Theodolite, so dass jederzeit im Lotpunkt auch Winkelmessungen gemacht werden können, ohne dass Zentrierfehler auftreten.

Zu beiden passend wahlweise Dreifuss T2 (ohne opt. Lot), T16 oder T1-A

WILD
HEERBRUGG

Wild Heerbrugg AG, Heerbrugg/Schweiz

ETH-BIBLIOTHEK ZÜRICH

Spezialitäten für den Geometer

Auftragsapparate für Polarkoordinaten mit Distanzlinealen, 25 cm und 40 cm

Auszuglatten in Leichtmetall, 3, 4 und 5 m

Automatische Nivelliere KERN, ERTEL, ZEISS, WILD

Beschriftungsapparate LEROY-«GEOMETER»

Büromöbel, Archivmöbel in Holz und Stahl

CURTA-Kleinrechenmaschinen

Feldschirme ALEXO, Feldtische

Gefahrensignal, faltbar, «VERMESSUNG»

Gefällmesser, Glasmaßstäbe, Schaltegger-Transversaltafeln aus Glas

Jalons, zerlegbar, in Aluminium, Holz, Stahl, auf Wunsch in Etui

Kataster-Zeichenschrank DESSINATOR

Kataster-Reißzeuge, Zirkel, Reißfedern HAFF, KERN, WILD

Klapplatten mit Präzisionsteilung

Klotoidenlineale und Radien in Plexiglas

Koordinatendreiecke, Koordinatenschieber

Koordinatographen CORADI, HAAG-STREIT

Kurvenmesser MINERVA mit Nullstellung

Leuchtpult GEOMETER für Pläne 70 × 100 cm

Meßtischausrüstung KERN, WILD

Millimeter-Präzisionsmeßlatte, 3 m

Nivellierinstrumente, alle Fabrikate

Pantographen MAHO, OTT

Planimeter AMSLER, CORADI, OTT, Komp.-Planimeter mit Nullstellung

Prismen und -stöcke KERN, WILD, Fallstock HENSOLDT

Radierapparate, elektrisch, BRUNING, GRATTVIT

Rechenschieber GEODÄT, topogr. Teilg.

Reduktions-Tachymeter für vertikale und horizontale Latten KERN, WILD

Theodolite KERN, WILD

Zeichentische in vielen Ausführungen

GRAB & WILDI AG

Zürich, Seilergraben 59, Tel. (051) 24 35 88
Urdorf, Bahnhofplatz Tel. (051) 98 76 67

Maßstabgetreue, photomechanische

Verkleinerungen und Vergrößerungen

auf Cronaflex-Film, Industrie-Mattfilm, Photopapiere

Großformat

E. Collioud & Co., Bern
Reproduktionsanstalt
Telephon (031) 45 32 60

Jedes Reproproblem wird rasch und sauber gelöst. 50 Jahre Erfahrung!

Ingenieurbüro **sucht**

Kultur- oder Vermessungsingenieur

(eventuell Geometerkandidaten)

Tüchtigen Bewerbern wird Gelegenheit geboten, eine gut ausgebaute Abteilung für Vermessung und Kulturtechnik zu führen. Interessante und größere Bauvorhaben sind vorhanden.

Unsere Firma arbeitet in der Fünftagewoche, verfügt über ein vorzügliches Arbeitsklima, besitzt eine ausgebaute Pensionskasse und gewährleistet eine gute Honorierung und Aufstiegsmöglichkeiten bis zur Gewinnanteilberechtigung.

Bewerbungen mit kurzem Lebenslauf, Photo und Gehaltsansprüchen sind zu stellen unter Chiffre **V 6303** an die Expedition des Blattes.

Neuwertige Doppelrechenmaschinen

Brunsviga, Thales GEO sowie **einfache** Rechenmaschinen für etwa die Hälfte des Neuwertes lieferbar. Gewährleistung 1 Jahr.
Referenzen aus Schweizer Fachkreisen!
F. H. Flasdieck, Wuppertal-Barmen
Hebbelstraße 3, Deutschland

Typ 1 A = 180 mm
B = 270 mm
C = 230 mm

Typ 2 A = 180 mm
B = 300 mm
C = 130 mm

Polygonschächte verschiedener Grössen kurzfristig lieferbar

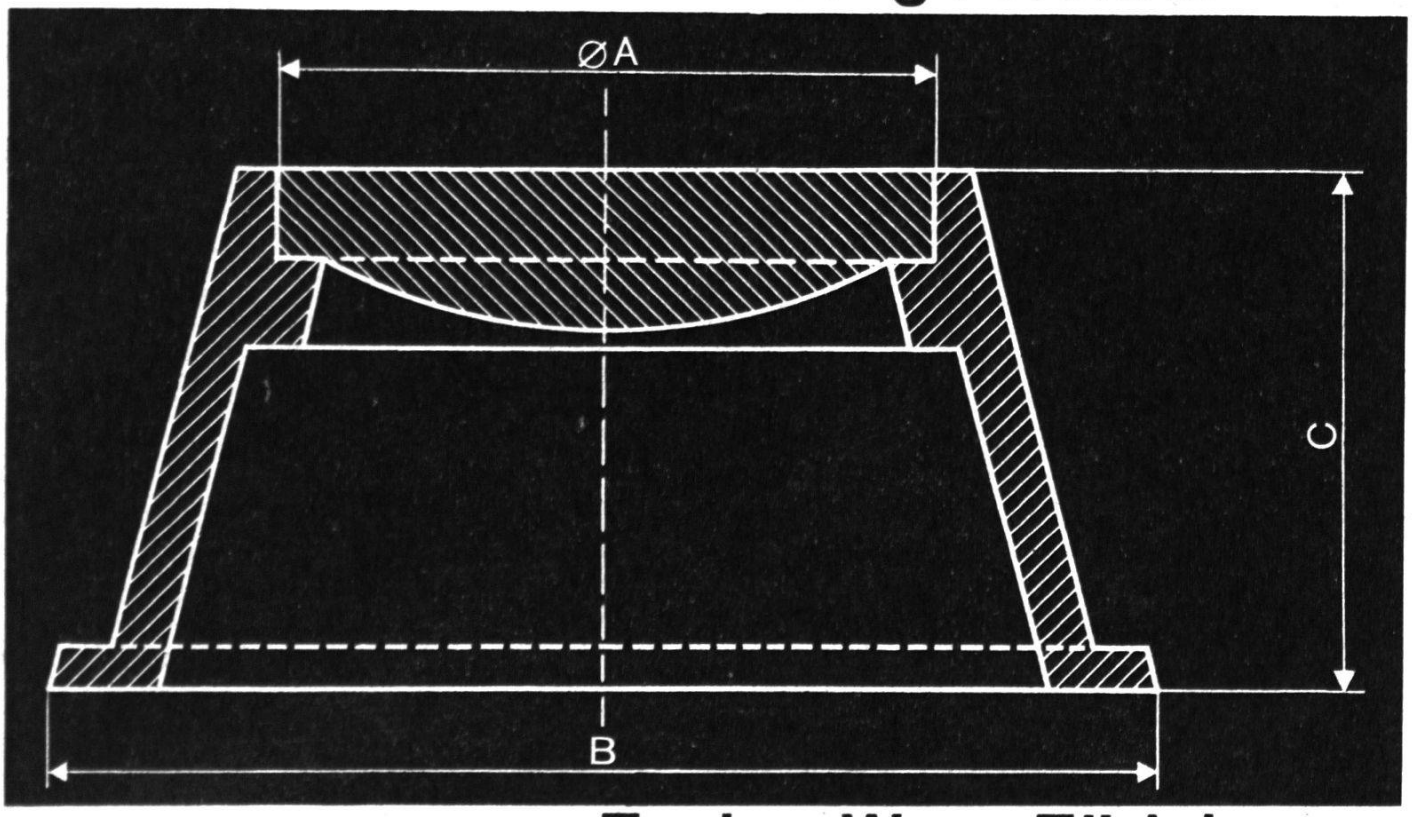

Escher Wyss Zürich

Die Eidgenössische Landestopographie

sucht zur Mitarbeit bei der Erstellung und Nachführung der Landeskarten sowie bei der Verifikation des Übersichtsplanes

Vermessungs- oder Kulturingenieur

oder patentierten Ingenieur-Geometer

Die Stelle bietet für Bewerber mit Interesse für Photogrammetrie und Topographie und mit Verständnis für graphisch-kartographische Probleme gute Aufstiegsmöglichkeiten.

Offerten mit Gehaltsansprüchen sind bis zum 6. April 1964 zu richten an die **Direktion der Eidgenössischen Landestopographie, Wabern BE.** P 214–167 Y

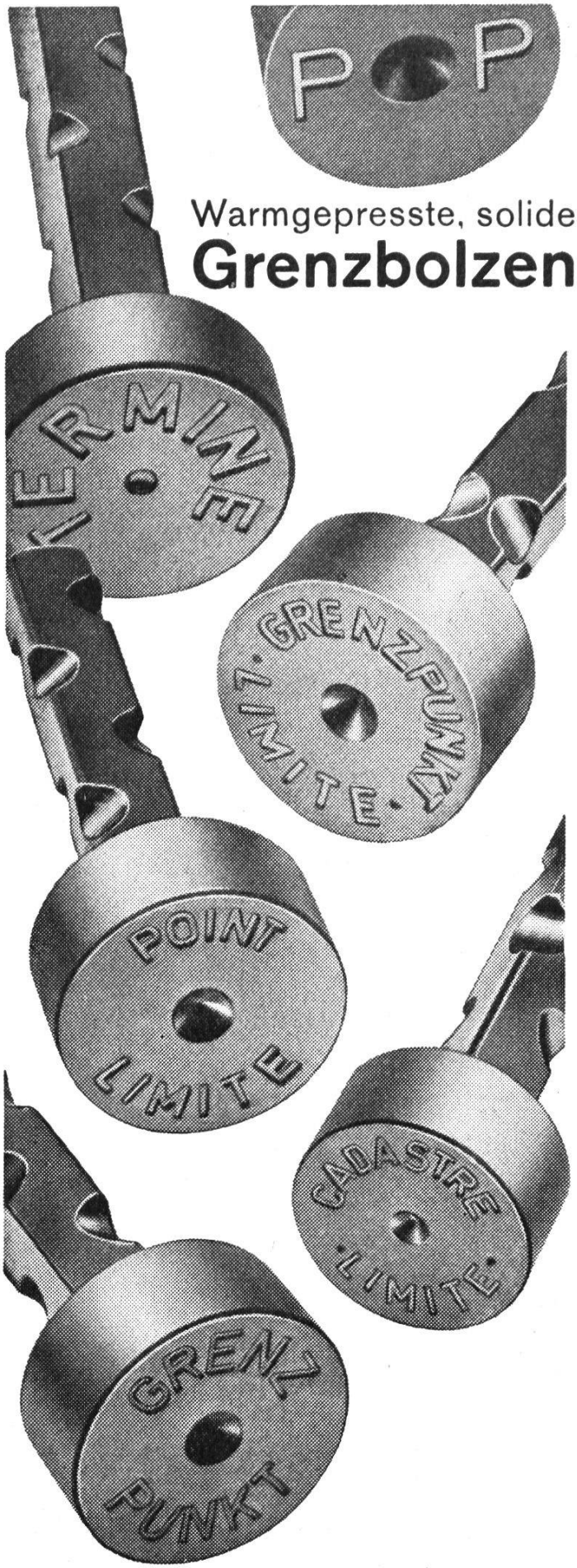

Warmgepresste, solide
Grenzbolzen

THÉCLA

Société Anonyme
St-Ursanne Tél. 066 - 5 31 55

Gesucht

Vermessungszeichner

für sämtliche Arbeiten auf dem Gebiete von Vermessung, Planung und Tiefbau, Vorbereitung für Fachausweis möglich oder für Besucher des Abendtechnikums.

Neuzeitliche Sozialleistungen und Arbeitsbedingungen, Fünftagewoche.

Gebrüder Gossweiler, Ingenieur- und Vermessungsbüro, **Dübendorf.**

Bureau privé d'ingénieur-géomètre **cherche** pour printemps 1964 ou date à convenir

dessinateur-géomètre

possédant certificat de fin d'apprentissage. Emploi stable pour candidat sachant travailler de façon indépendante.

Faire offres à: **François Pilloud,** ing. dipl. EPF, géomètre officiel, Plaine 68, **Yverdon.**

Gesucht wird für Kanton Tessin

1 Tiefbautechniker

mit Praxis im Straßenbau

1 Vermessungstechniker

1 Tiefbauzeichner

Wir bieten interessante Tätigkeit, angenehmes Arbeitsklima, Fünftagewoche und guten Lohn.

Offerten an: Ingenieurbüro M. + F. Elzi, **Faido TI**

Gesucht Fachmann zur Mitarbeit in

Photogrammetrie

und

Techniker

für Vermessungsarbeiten und für die Weiterausbildung am Stereoautographen.

Interessenten wollen Verbindung aufnehmen mit G. Joos, Ing., Davos-Platz

---

Inserate in dieser Zeitschrift

haben stets Erfolg!

rehau-dränrohre

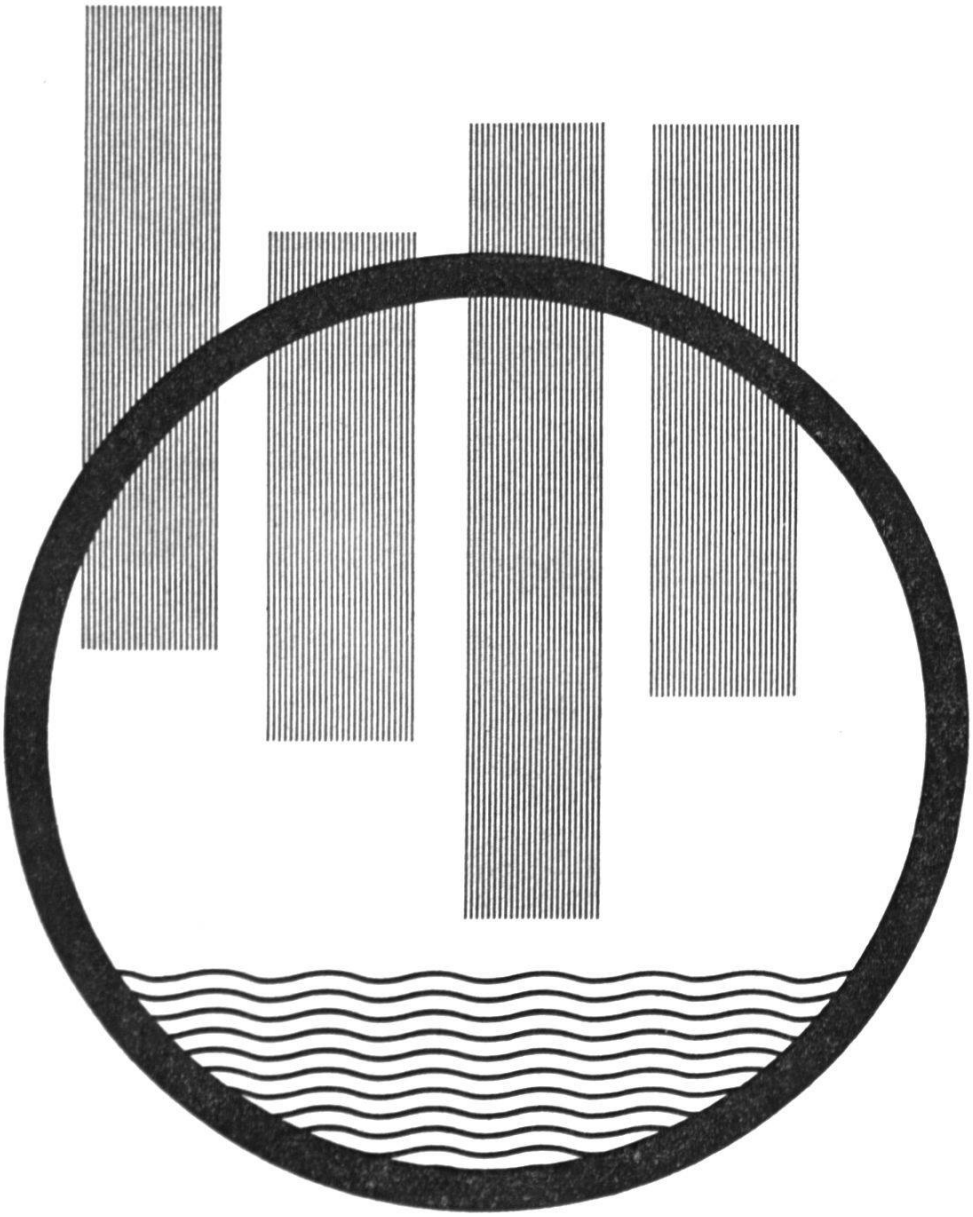

fortschritt in der bodenentwässerung

Ø 40 mm	Ø 100 mm
50 mm	110 mm
65 mm	125 mm
80 mm	150 mm

komplett mit allen Formteilen – 5-m-Längen mit Muffe am Rohr ermöglichen einfache und schnelle Verlegung – glatte Innenfläche – gute hydraulische Eigenschaften – durch günstige Schlitzanordnung hohe Wasserspende

Auch mit Glaswolle-Vollfilter lieferbar

REHAU-PLASTIKS GMBH

AU/ZÜRICH - Tel. (051) 95 29 22

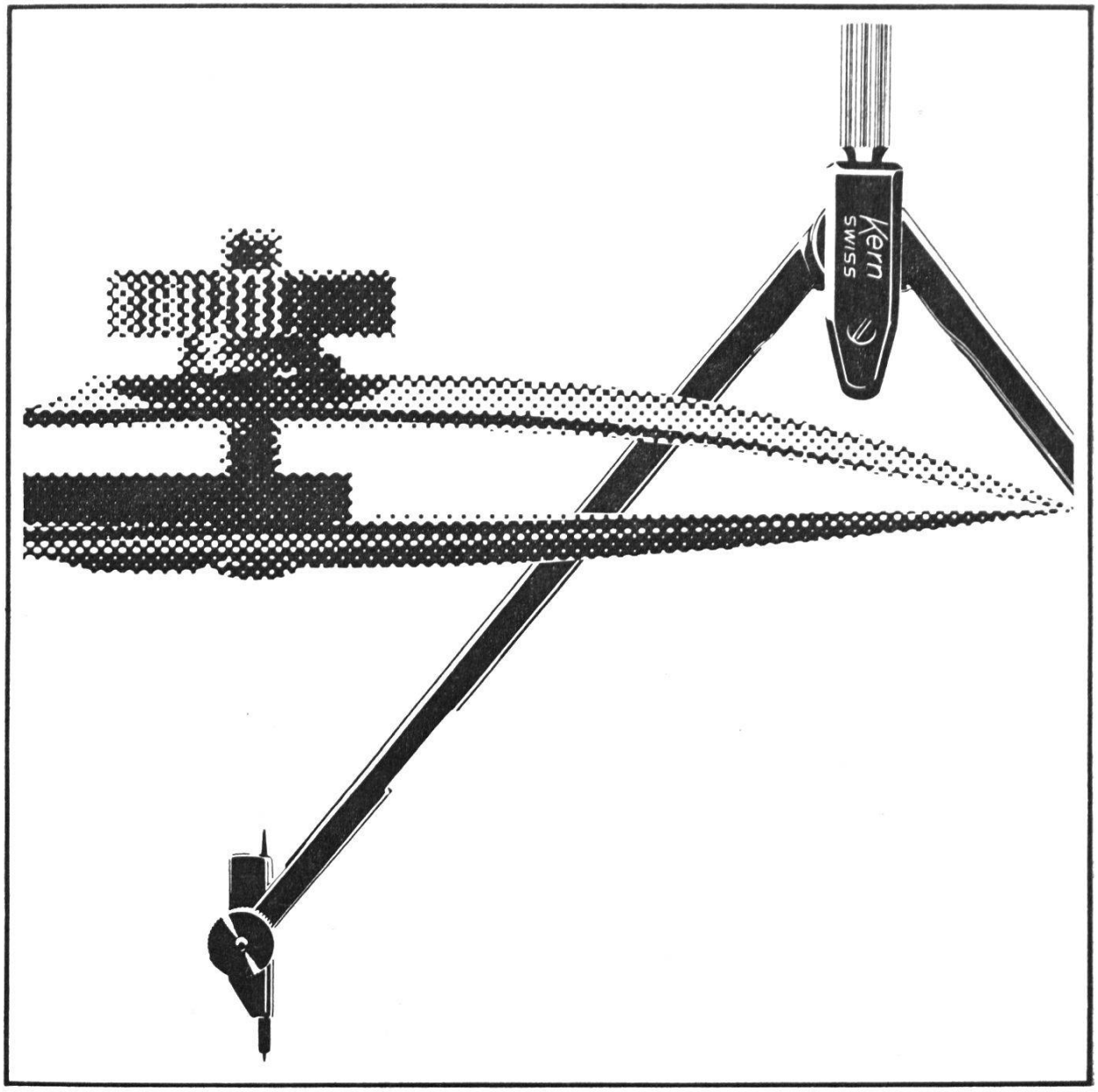

Kern-Reißzeuge für alle Zeichenarbeiten

Für verschiedenste Zeichenarbeiten gibt es Kern-Spezialinstrumente: Stangenzirkel für Kreise bis 3 m Durchmesser; Reißfedern für haarfeine Linien, Doppelstriche und Kurven; Punktier- und Schraffierapparate; Reduktionszirkel und viele andere. Alle Kern-Zeicheninstrumente sind auch einzeln erhältlich.

Kern SWISS

Kern & Co. AG Aarau