Objekttyp: **Advertising**

Zeitschrift: **Fachblatt für schweizerisches Anstaltswesen = Revue suisse des établissements hospitaliers**

Band (Jahr): **29 (1958)**

Heft 2

PDF erstellt am: **27.04.2024**

Nutzungsbedingungen

Die ETH-Bibliothek ist Anbieterin der digitalisierten Zeitschriften. Sie besitzt keine Urheberrechte an den Inhalten der Zeitschriften. Die Rechte liegen in der Regel bei den Herausgebern.
Die auf der Plattform e-periodica veröffentlichten Dokumente stehen für nicht-kommerzielle Zwecke in Lehre und Forschung sowie für die private Nutzung frei zur Verfügung. Einzelne Dateien oder Ausdrucke aus diesem Angebot können zusammen mit diesen Nutzungsbedingungen und den korrekten Herkunftsbezeichnungen weitergegeben werden.
Das Veröffentlichen von Bildern in Print- und Online-Publikationen ist nur mit vorheriger Genehmigung der Rechteinhaber erlaubt. Die systematische Speicherung von Teilen des elektronischen Angebots auf anderen Servern bedarf ebenfalls des schriftlichen Einverständnisses der Rechteinhaber.

Haftungsausschluss

Alle Angaben erfolgen ohne Gewähr für Vollständigkeit oder Richtigkeit. Es wird keine Haftung übernommen für Schäden durch die Verwendung von Informationen aus diesem Online-Angebot oder durch das Fehlen von Informationen. Dies gilt auch für Inhalte Dritter, die über dieses Angebot zugänglich sind.

Ein Dienst der *ETH-Bibliothek*
ETH Zürich, Rämistrasse 101, 8092 Zürich, Schweiz, www.library.ethz.ch

http://www.e-periodica.ch

Schlafe Dich gesund auf Latexschaum!

NEUKOPOR-Matratzen sind in mehreren Ausführungen erhältlich:

- ein- und beidseitig verwendbar
- verschiedene Härtegrade und Dicken
- Überzüge aus sanforisiertem Sanitasdrilch oder urinbeständigem Stamoid

DIE SCHWEIZER LATEXSCHAUM-MATRATZE

NEUHEIT:

Zonenmatratze mit verstärktem Mittelteil — höchster Schlafkomfort

H. NEUKOM AG

Fabrikation von Schaumgummi

Hinwil-Hadlikon ZH

NEU KO POR

Haco-Qualität bewährt sich täglich im Haushalt und im Grossbetrieb!

HACO GESELLSCHAFT AG - GÜMLIGEN/BE

ORO das ausgiebige, feine, weiche **KOCHFETT**

Spezialqualität nach Hausfrauen-Art hergestellt

Flad & Burkhardt AG. Zürich-Oerlikon

Telefon (051) 46 84 45

Das neue Weiss- und Buntwaschmittel

SANDOPAN BLW

stäubt nicht, ist bereits in kaltem Wasser klar löslich, besitzt eine hervorragende Waschwirkung, ist sparsam im Gebrauch, verhindert die Kalkfleckenbildung, greift die Gewebe nicht an, trocknet die Fasern nicht aus und verleiht dem Waschgut einen weichen Griff.

SANDOZ AG BASEL

Es lohnt

sich ...

... wenn Sie zum Dessert gute Crèmen geben. Feine Dessertcrème ist bekömmlich, schmeckt vorzüglich und kostet wenig... Aber eben: Feine Crème muß es sein, Crème mit Crèmepulver Dawa von Dr. Wander.

Crème-pulver Dawa

Ja, mit Crèmepulver Dawa von Dr. Wander werden die Crèmen vorzüglich.

Qualität ist bei **Wander** Tradition

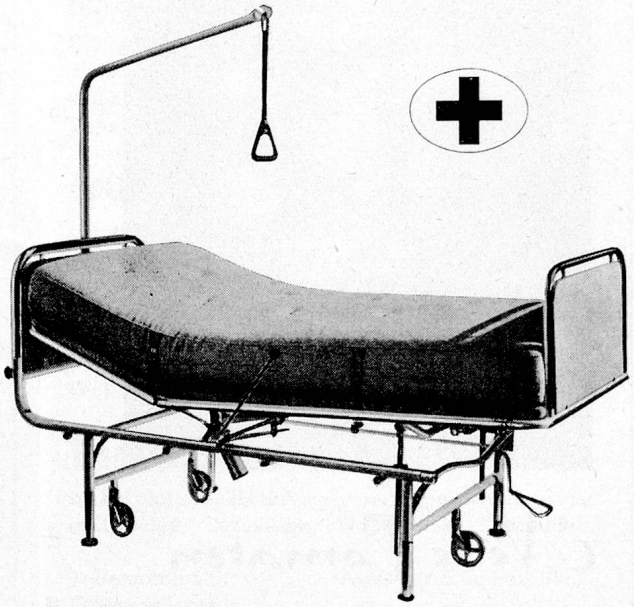

embru

Hochlagerbetten

Das neue Embru-Hochlager-Bett ist ein praktisches Bett. Die im Laufe der letzten Jahre von Ärzten, Schwestern und Verwaltern geäusserten Wünsche und Anregungen sind weitgehend verwirklicht worden. Unsere langjährige Erfahrung half uns, alles möglichst einfach und praktisch zu lösen.

Ohne die Schwester bemühen zu müssen, kann der Patient das Keilkissen ohne Kraftaufwand, mittels hydraulischer Pumpe so einstellen, wie es ihm für sein Befinden behagt. Die patentierte Fuss-Hochlagerung funktioniert völlig geräuschlos. Absolut erschütterungsfrei erfolgt das Heben auf die Räder. Durch Verkürzung des Radabstandes ist das Bett auch in schmalen Zimmern und Korridoren äusserst wendig.

Gerne senden wir Ihnen unsere Referenzliste

50 Jahre Erfahrung im Bau von Krankenbetten

embru

Embru-Werke, Rüti (Zürich), Tel. (055) 2 33 11
Filiale Zürich, Engelstr. 41, Tel. (051) 23 53 13

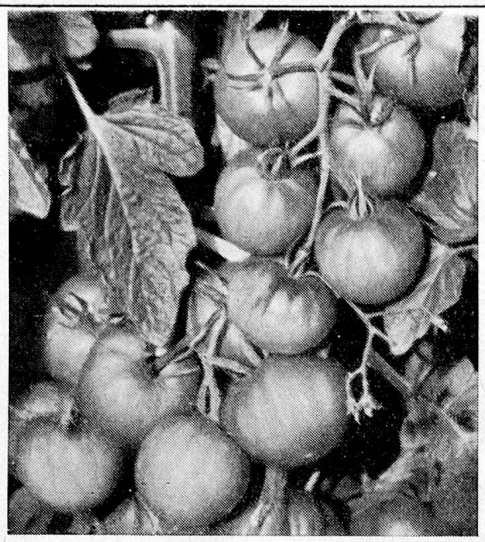

Neue Tomaten

Gesunder, üppiger Wuchs; Früchte mittelgross, fleischig, sozusagen kernlos.

No. 3395 **Fournaise**
allerfrüheste, zum Treiben und für Freiland 1 g Fr. 6.20; 1/2 g Fr. 3.10

No. 3444 **Texas**
ausserordentlich reichtragend
1 g Fr. 6.20; 1/2 g Fr. 3.10

Verlangen Sie bitte unseren Katalog. Er bietet Ihnen manche andere wertvolle Neuzüchtung sowie eine grosse Auswahl in Gemüse- und Blumensamen aller Art.

Altorfer

ALTORFER SAMEN AG, ZÜRICH 47
Telefon (051) 52 22 22

Marktbericht der Union Usego

Zucker

Entgegen allen Erwartungen hat sich der Zuckermarkt bis heute eher fest erwiesen. Lediglich Aussenseiter wie Mexiko und Venezuela sind vereinzelt mit billigeren Offerten im Markt aufgetreten.
Die von der kubanischen Regierungsstelle bekanntgegebenen Ernteerwartungen pro 1958 lauten auf 5 1/2 Millionen Tonnen. Dieses Quantum, zusammen mit den Erträgen der übrigen zuckerproduzierenden Länder, vermag den gesamten Weltbedarf zu decken. Es dürfte diese Tatsache nach unserer Meinung genügen, um in naher Zukunft auf den Weltmarkt einen mässigen Preisdruck auszuüben.

Reis

Die italienische Exportstelle hat sich in Anbetracht der schlechten Beschaffenheit der Reisernte veranlasst gesehen, die Qualitätsbedingungen für feine Sorten zu lockern. So wurden die Mindestanforderungen für pockiges und schwarzgestreiftes Korn von 0,5 Prozent auf 1 Prozent gebracht und die Kalkkorntoleranz von 2 Prozent auf 3 Prozent erhöht.
Die Preise sind sehr fest und schöne Ware ist nur noch mit entsprechenden Preiszuschlägen erhältlich.

Arachidöl

Der Markt ist gegenwärtig eher schwach. Die Preise sind teilweise tiefer als während des ganzen Jahres 1957. Die weitere Entwicklung ist schwer vorauszusagen. Eine vermehrte Nachfrage könnte jedoch zu einer gewissen Befestigung führen.

Kaffee

Die Lage auf dem Weltmarkt hat sich während den vergangenen Wochen praktisch nicht geändert. Die Preise sind — abgesehen von leichten Fluktuationen — im allgemeinen stabil. Die von den zentral- und südamerikanischen Produzentenländern im vergangenen Oktober vereinbarte Kaffee-Exportkontingentierung ist bis heute von allen Beteiligten strikte eingehalten worden, was durch die stabilen Preise der letzten Zeit zum Ausdruck kommt.

Tee

Die zuletzt gemeldete Hausse hat sich inzwischen noch verschärft. Durch die unübersichtliche Lage in Indonesien und die kürzliche Ueberschwemmungskatastrophe in Ceylon ist mit zusätzlichen Störungen in der Abladung zu rechnen.

Kunsthonig
Wolrowe Exquisit, Tafelmelasse

Naturreine Sirupe
Himbeer, Citron, Orange

Konfitüren
Orange, süss, Aprikosen Pudding-, Crème-, Backpulver, Fondant, Aromen

Anstalten und Heime geniessen Spezialpreise.

C. Münzenmeier, Wolrowe-Werk, Pfäffikon-Sz.
Telephon (055) 2 72 13

Essenträger rostfreier Chromnickelstahl
12, 14, 16, 18, 20, 22, 24 cm Durchmesser
mit oder ohne Tragbügel

Verlangen Sie bitte Offerte oder Vertreter-Besuch

Banholzer AG
Solothurn

Gegründet 1784 Telefon (065) 2 17 18

Küchenwäsche

MYTHEN ZWIRN GEGRÜNDET 1874

Küchentücher, Teller- u. Gläsertücher, Handtücher, Küchenschürzen, Abwaschlappen, Bodenlappen

Bettwäsche

Leintücher	in Zwirn-Halbleinen und Zwirn-Baumwolle, roh und gebleicht
Anzüge	für Kissen, Pfulmen und Decken in Bazin, Satin und Damast, Zwirn-Halbleinen und Zwirn-Baumwolle
Moltons	in div. Qualitäten
Wolldecken,	div. Artikel und Preislagen

Tischwäsche

in Reinleinen, Halbleinen und Baumwolle, weiss und farbig Servietten Napperons Tischtücher

Toilettentücher
Frottierwäsche
Waffeltücher
Badetücher
Hausschürzen, div. weiss und farbig

Ärzte- und Opperations-Mäntel und -Wäsche
Gärtner-, Metzger-, Bäcker- und Chefschürzen usw.

A. & H. Kälin-Müller, Seewen-Schwyz

Leinen- und Baumwollweberei Tel. (043) 31666

Koche selbst

mit wenig Fett — nimmst
Du wenig, bleibst Du nett.
Kochst auch mit **PIC-FEIN**
so ist's klar,
gerät Dir alles wunderbar!
Und möchtest Jahre länger leben,
sollst Du nicht nach
Masse streben.
Koche mild mit wenig Salz —
slieb Schwizervolk
mir Gott erhalt's!

Mit den besten Wünschen
von A. W. Rusterholz
Speisefettfabrik Wädenswil

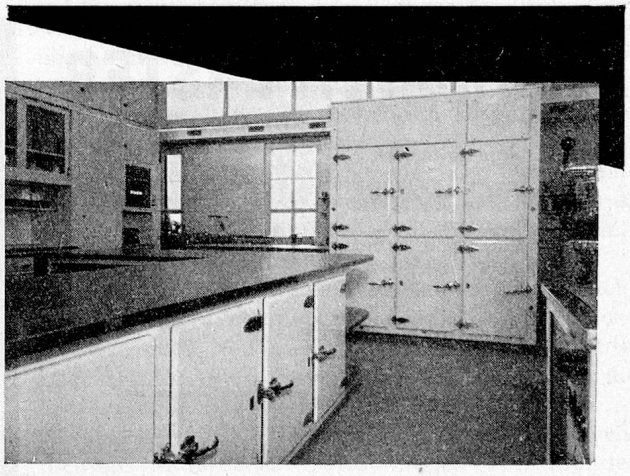

Wir bauen seit Jahrzehnten

Kühl-, Gefrier- und Klimaanlagen

in jeder Grösse und für jeden Zweck, nach den neuesten Erkenntnissen der modernen Kältetechnik

Einige Referenzen
Verpflegungsanstalt Frienisberg
Bürgerheim Flüelen
Aargauische Pflegeanstalt Muri
Taubstummenanstalt Regensberg
Altersasyl Wäldli Zürich

AUTOFRIGOR A.-G.
Zürich Schaffhauserstraße 473
Telefon (051) 48 15 55

Autofrigor

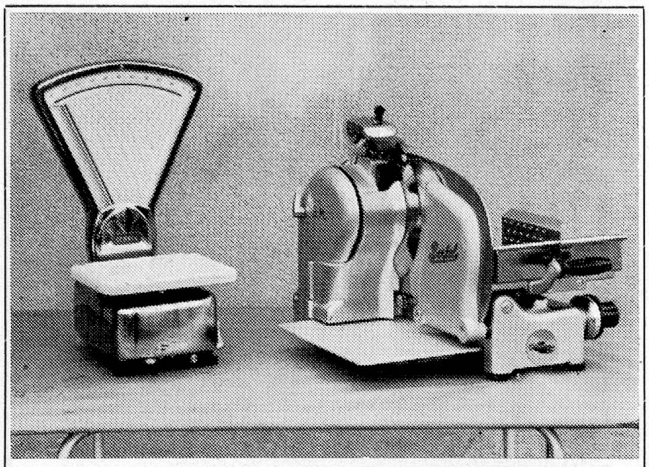

automatische Waagen in
optischer und Zeiger-Ausführung
mit Tragkraft von 1 – 20000 kg

Fleisch-Schneidemaschinen
für Anstalten (12 versch. Modelle)

BERKEL A.G., ZÜRICH

Hohlstr. 535 Tel. (051) 52 53 22

PHAG Schnitten sind die ideale Nahrung für alle diejenigen, deren Arbeit besonders körperliche oder geistige Anstrengungen verlangt. Auch Sportsleute, Touristen und Zeltler sind begeistert. - PHAG-SCHNITTEN werden wie Fleisch zubereitet. Verlangen Sie Prospekte mit den Rezepten.

PHAG

FABRIK HYGIENISCH - DIÄTETISCHER
NAHRUNGSMITTEL / GLAND (WAADT)

RÜHBEETFENSTER

Es ist keine Seltenheit . . .
dass unsere Frühbeetfenster, die wir vor 30 Jahren lieferten, heute noch ihren Dienst tun. Unaufgeforderte Zuschriften beweisen die erstaunliche Qualität der Bacher-Fenster.

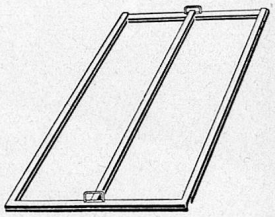

Es wird in 50 Jahren . . .
keine Seltenheit sein, dass kittlose Bacher-Stahlfenster noch ihre Aufgabe erfüllen.

Verlangen Sie unverbindliche Offerte über

Kittlose Bacher-Stahlfenster
Kittlose Hollandfenster
Holzfenster zum Verkitten
Eisenfenster
Clochefenster

bacher

Gewächshausbau Reinach-Basel
Telefon (061) 82 50 51

Bacher-Frühbeetfenster — man weiss was man hat

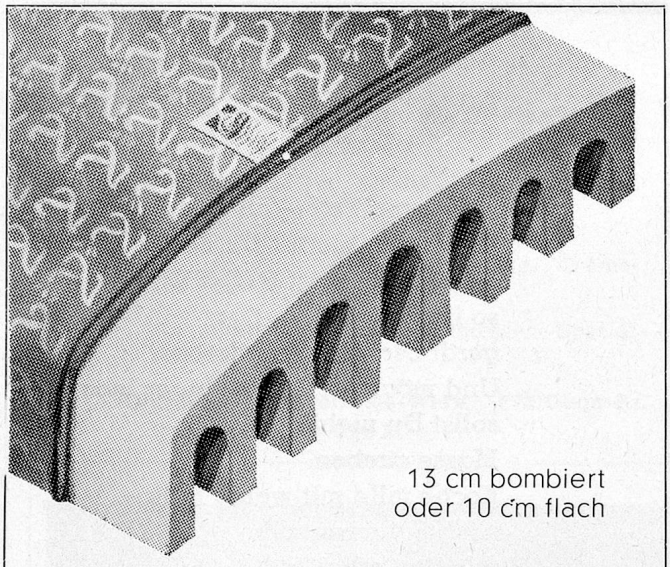

13 cm bombiert
oder 10 cm flach

RUBATEX

Latexschaum - Matratzen

Riemenfabrik - Techn. Artikel - Leder + Gummi

CARL SIGERIST & CIE.
SCHAFFHAUSEN Tel 053 5 13 00