Zeitschrift: Campanae Helveticae : organe de la Guilde des Carillonneurs et Campanologues Suisses = Organ der Gilde der Carilloneure und Campanologen der Schweiz

Herausgeber: Gilde der Carilloneure und Campanologen der Schweiz

Band: 4 (1995)

Rubrik: Glossaire = Glossar

Nutzungsbedingungen

Die ETH-Bibliothek ist die Anbieterin der digitalisierten Zeitschriften auf E-Periodica. Sie besitzt keine Urheberrechte an den Zeitschriften und ist nicht verantwortlich für deren Inhalte. Die Rechte liegen in der Regel bei den Herausgebern beziehungsweise den externen Rechteinhabern. Das Veröffentlichen von Bildern in Print- und Online-Publikationen sowie auf Social Media-Kanälen oder Webseiten ist nur mit vorheriger Genehmigung der Rechteinhaber erlaubt. Mehr erfahren

Conditions d'utilisation

L'ETH Library est le fournisseur des revues numérisées. Elle ne détient aucun droit d'auteur sur les revues et n'est pas responsable de leur contenu. En règle générale, les droits sont détenus par les éditeurs ou les détenteurs de droits externes. La reproduction d'images dans des publications imprimées ou en ligne ainsi que sur des canaux de médias sociaux ou des sites web n'est autorisée qu'avec l'accord préalable des détenteurs des droits. En savoir plus

Terms of use

The ETH Library is the provider of the digitised journals. It does not own any copyrights to the journals and is not responsible for their content. The rights usually lie with the publishers or the external rights holders. Publishing images in print and online publications, as well as on social media channels or websites, is only permitted with the prior consent of the rights holders. Find out more

Download PDF: 14.12.2025

ETH-Bibliothek Zürich, E-Periodica, https://www.e-periodica.ch

GLOSSAIRE
GLOSSAR

Quiconque ayant déjà dû décrire les différentes parties d'une cloche s'est forcément trouvé confronté aux problèmes des définitions campanaires. En effet, il y a autant de termes qu'il y a d'auteurs ou presque! Le glossaire présenté aux pages suivantes est pour l'instant très sommaire; il aimerait pourtant éclairer quelque peu la situation dans les différentes langues de notre pays, mais aussi pouvoir s'étoffer dans un prochain numéro de CAMPANAE HELVETICAE grâce à vos remarques. D'avance un grand merci à nos lecteurs!

Wer schon einmal die Teile einer Glocke zu beschreiben hatte, der sah sich mit dem Problem der campanologischen Terminologie konfrontiert, gibt es doch fast ebensoviel verschiedenen Begriffe wie Autoren. Das nachstehende, aber noch summarisch Glossar möchte deshalb zur Klärung der Situation wenigsten bei unseren Landessprachen beitragen. Wir hoffen aber, dass sie in einer nächsten ausgabe von CAMPANAE HELVETICAE ergänzt werden kann. Schon jetzt danken wir unseren Leserne für allfällige Hinweise.

Heureusement, il y a peu, la France a mis au point un vocabulaire de base de l'inventaire campanaire[1] dont nous nous inspirons largement. Pour l'allemand, nous empruntons les termes au "dictionnaire en matière du carillon"[2] écrit par Leen t'Harts. L'italien est plus problématique. Nos recherches n'ont pas permis de compléter toutes les lacunes. Les difficultés proviennent souvent du fait qu'un mot ne recouvre pas la même partie de la cloche dans toutes les langues.

Glüklicherweise hat Frankreich kürzlich ein Basisvokabular für Glockeninventare zusammengestellt, das uns als Vorbild diente[1]. Für den deutschen Sprachbereich halfen uns Leen t'Harts Wörterbuch der Glockenspielterminologie[2]. Problematischer war das Italienische, denn unsere Nachforschungen haben es nicht erlaubt, alle Lücken zu schliessen. Die Schwierigkeiten stammen oft daher, dass bestimmte Ausdrücke nicht in allen Sprachen den gleichen Teil der Glocke abdecken.

Fabienne Hoffmann (Übersetzt von Andreas Friedrich)

---

[1] Catherine Arminjon, Nicole Viallet, *Les cloches, Méthode et vocabulaire*, Principes d'analyse scientifique, pré-inventaire français, Direction du patrimoine, Paris [1980] et *Ensembles campanaires en Rhône-Alpes*, Editions Comp'Act 1994.

[2] Leen t'Harts, *Dictionnaire en matière du carillon-Wörterbuch der Glockenspiel-Terminologie*, Leen t'Hart Publications, Nijkerkerveen 1990.

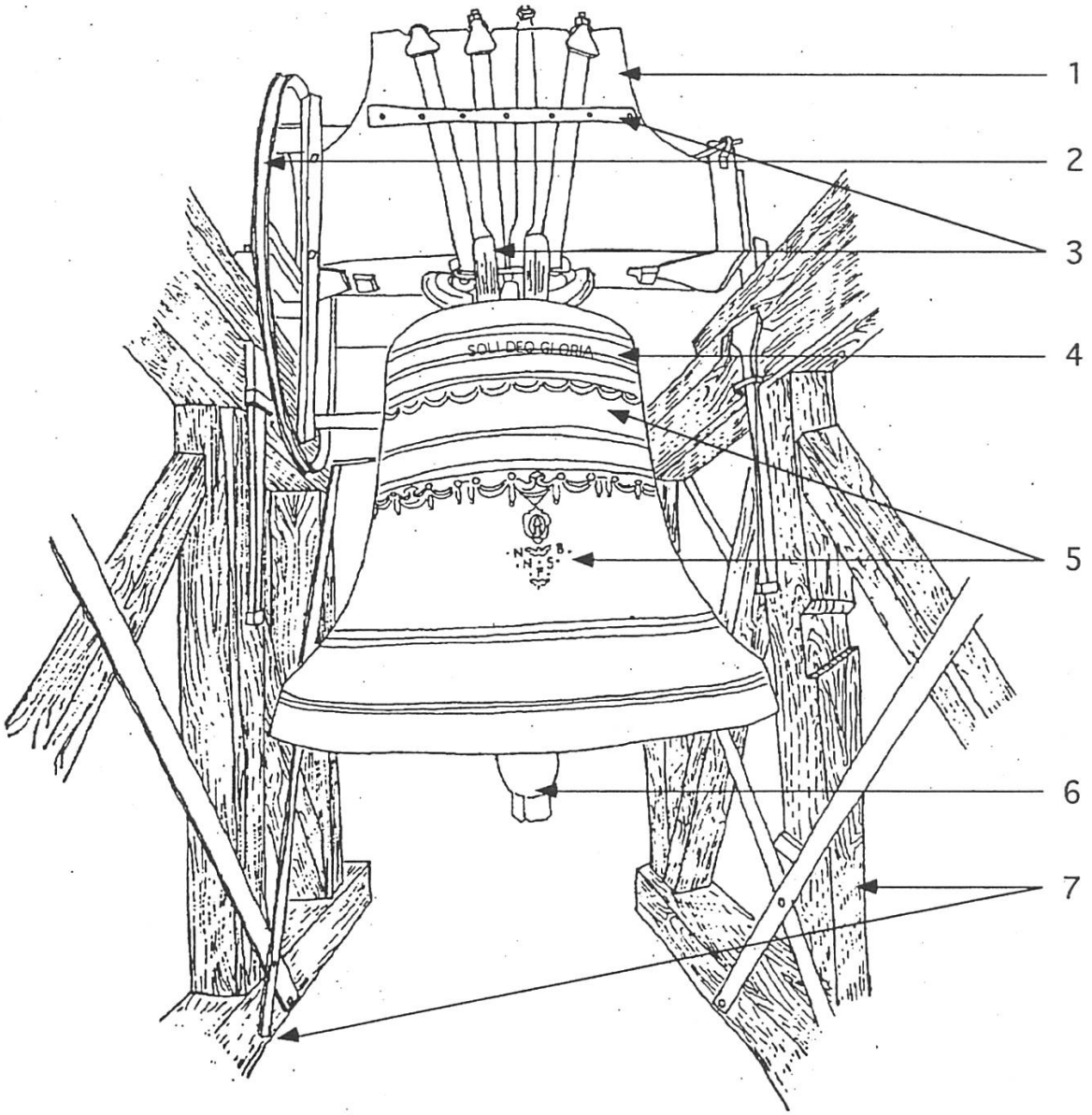

Ce dessin est tiré de / Diese Abbildung stammt aus : Pierangelo Donati, *Il campanato*, Dipartimento del Ambiente, Ufficio e commissione cantonale dei monumenti storici, no 8, Bellinzone 1981.

FRANCAIS	DEUTSCH	ITALIANO
1. le joug	1. das Joch	1. il contrapeso
2. les ferrures	2. die Beschläge	2. il sostegno
3. la roue	3. das Läuterrad	3. la ruota
4. l'inscription	4. die Inschrift	4. l'iscrizione
5. le décor	5. die Verzierung	5. le figure
6. le battant	6. der Klöppel	6. il battaglio
7. la charpente	7. der Glockenstuhl	7. il telaio

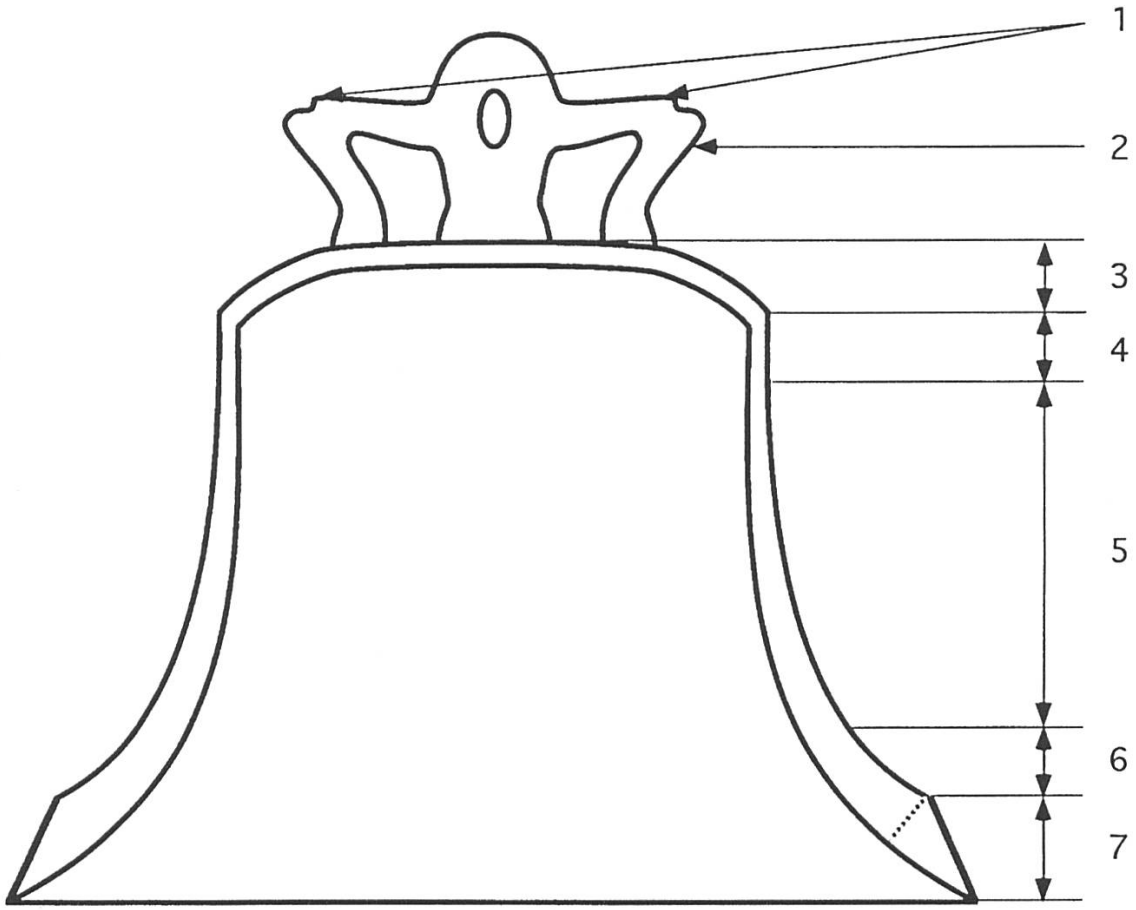

FRANCAIS	DEUTSCH	ITALIANO
1. la couronne	1. die Krone	1. le maniglie
2. l'anse	2. der Henkel	2. la maniglia
3. le cerveau	3. die Haube	3. la testa
4. le cou	4. der Hals	4. ?
5. le vase	5. die Flanke	5. il vaso
6. la faussure	6. der Wolm	6. ?
7. la patte	7. der Schlagring	7. il bordo